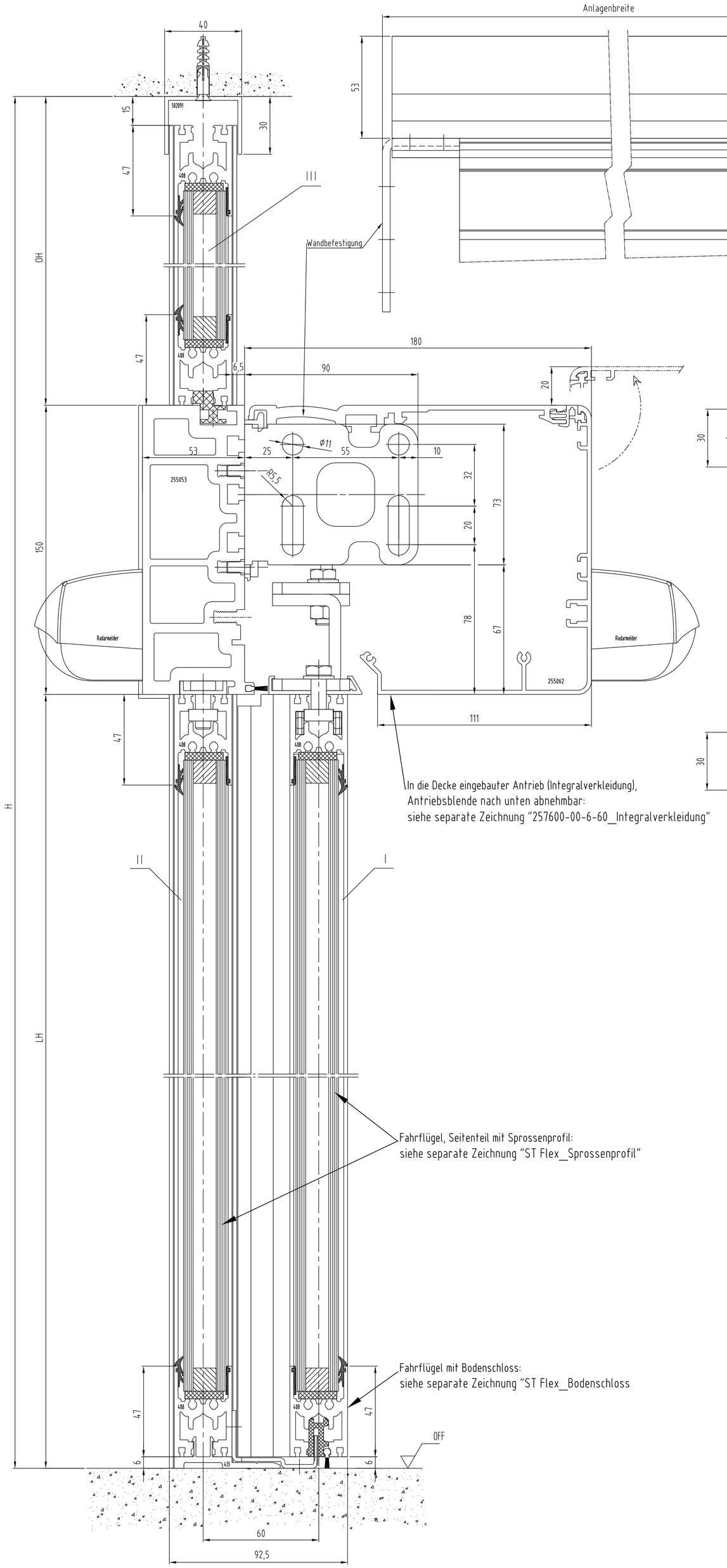

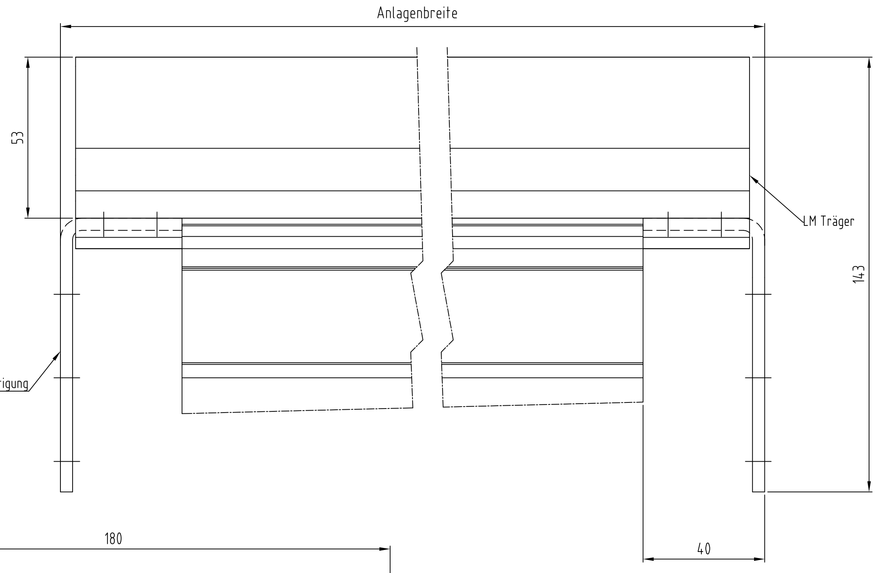

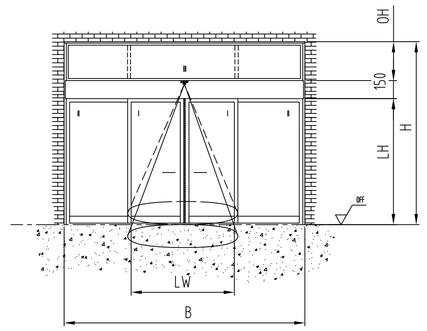

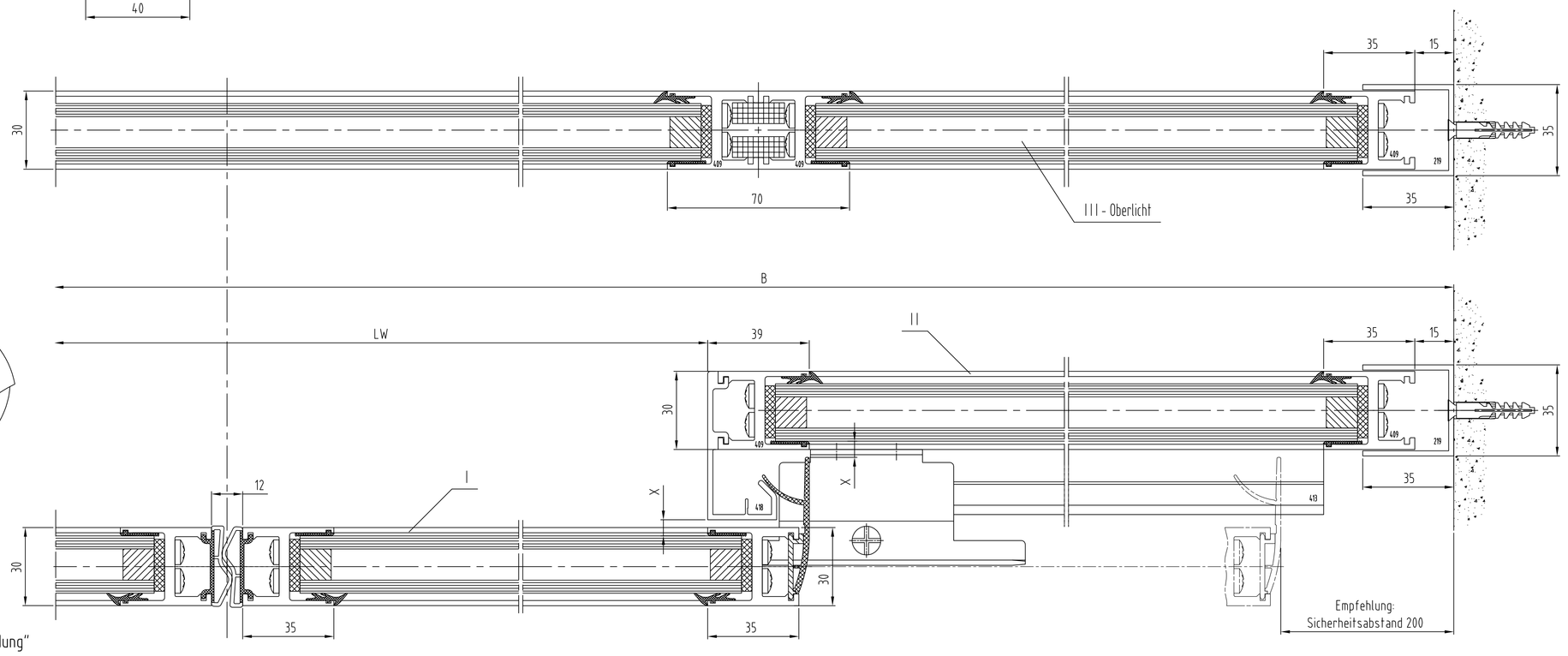

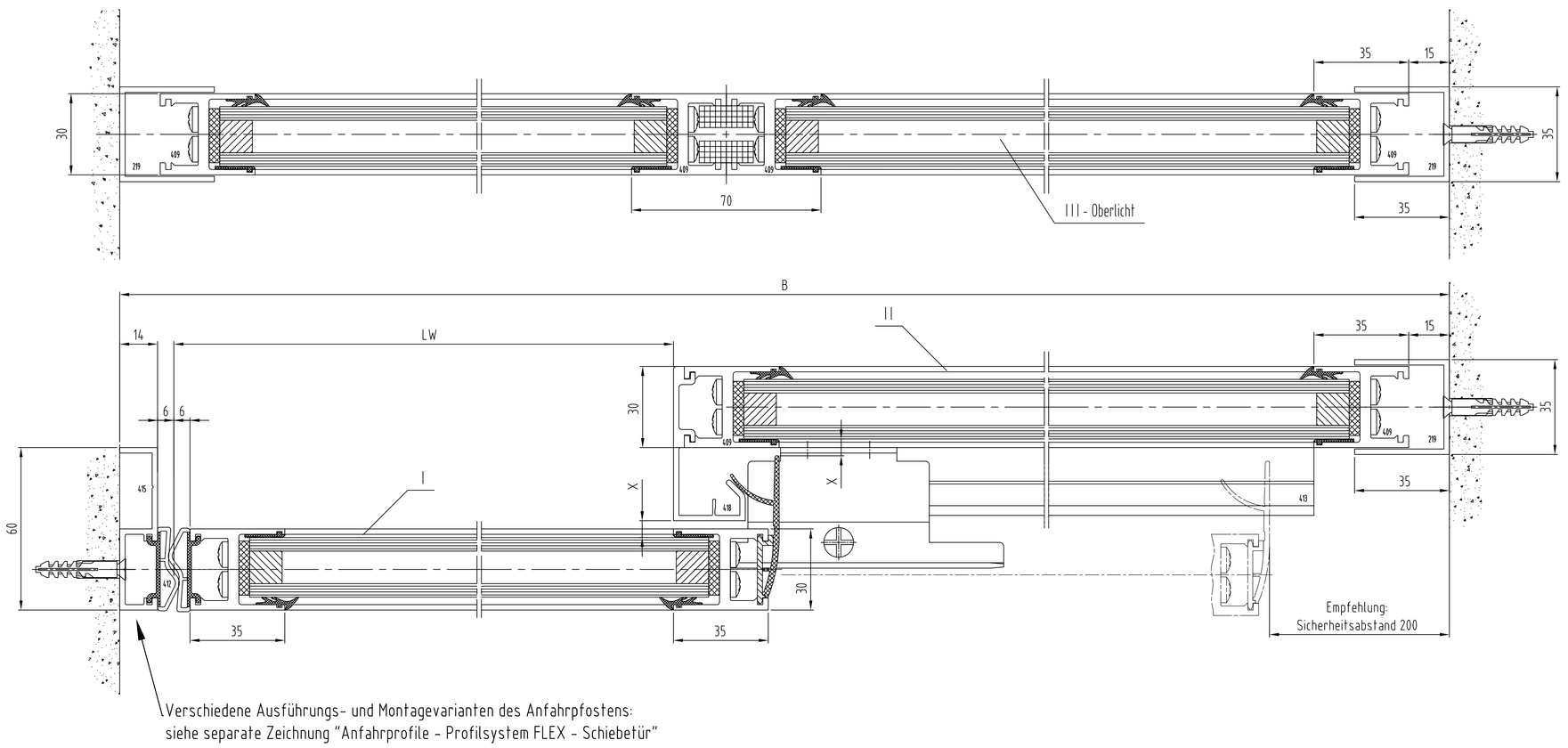

I	Tuerfluegel
II	Seitenteil
III	Oberlicht
OFF	Oberkante Fertigfussboden
LW	Durchgangsweite
B	Anlagenaussenmass
LH	Durchgangshoehe
OH	Oberlichthoehe
H	Anlagenhoehe
LM	Aluminiumtraeger
	Hinweise
X	Lauf DIN 18650 und Bau- und Pruefgrundsetzen fuer autom. Tueren darf dieses Mass nur 4 - 8 mm betragen
	Alle dreistelligen Profilnummern beginnen mit "325"
	Gebogene Scheiben richtungsgleich setzen.

Standard / FST-2D		Gewicht	
2-fluegelig		2-fluegelig	
Standard FST-2D	LW 800-3000 LW 900-3000	Standard FST-2D	2 x 160 kg 2 x 130 kg
B min. = 2 x LW + 98 (mit Seitenteilen)			

Standard / FST-2D		Gewicht	
1-fluegelig		1-fluegelig	
Standard FST-2D	LW 700-3000 LW 900-1800	Standard FST-2D	1 x 200 kg 1 x 150 kg
B min. = 2 x LW + 80 (mit Seitenteil)			

Achtung !
Darstellung incl. Schutzflügel, siehe separate Zeichnung

Achtung !
Ausruestung der Tueranlage mit Sicherheitseinrichtungen nach jeweiliger Risikobewertung gemaeß DIN 18650 Teil 1 + 2 .

3	-	-	-		Datum/Date	Name	Werkstoff/Material
2	-	-	-	Bearb/Drawn	12.2015	Wenzel	x
1	x	x	x	Geprf/Checkd	x	x	-
Ind. Index	Änderungen Modifications	Datum/Date	Name	Norm/Stand.	x	x	

© DORMA GmbH+Co.KG (DE) Ennepetal

Ausgabe/Issue: x
Format: A0
Ersatz/Replaces: x

DORMA

Maßstab/Scale 1:1 x

ES 200
Schiebetuer ST FLEX
Anfrieshöhe 158 - 650 22 - mit Seitenteil - Oberflur

Zeichnung-Nr./Drawing-No. | Var. | Art/Typ | Zust/Cond. | Blatt/Sheet
257504-00-6-60 | 00 | 1 | DIN A0

"Vorlagen zum Verwendungs dieser Unterlage, Verwendung und Mitteilung ihres Inhalts nicht gestattet, soweit nicht ausdrücklich zugestanden. Zuwiderhandlungen verpflichten zu Schadensersatz. Alle Rechte für den Fall der Patenterteilung oder Gebrauchsmustereintragung vorbehalten"