Zeichnung / Drawing 82011 Code-Combi KL / 82021 Code Combi K

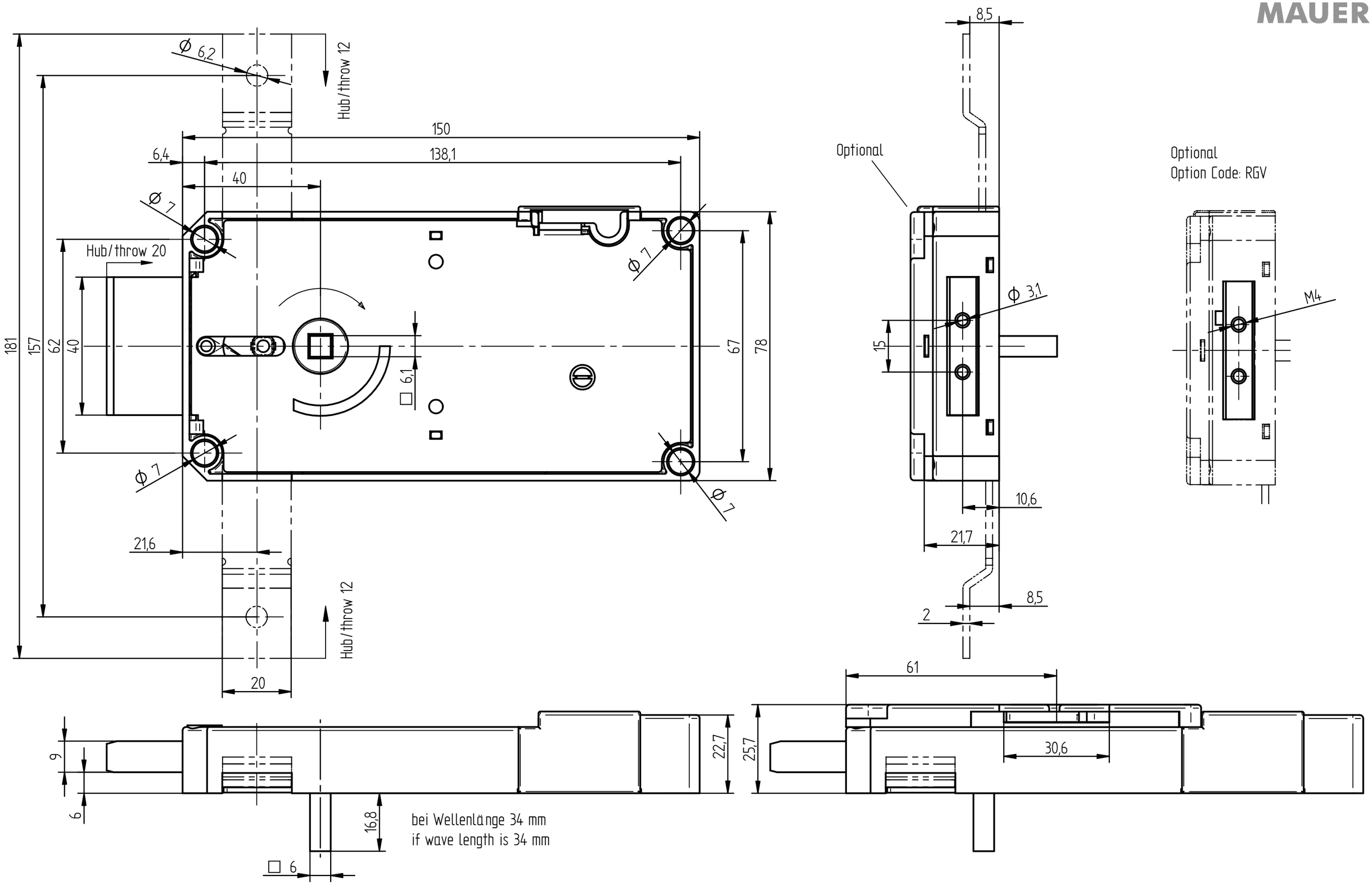

14.07.08

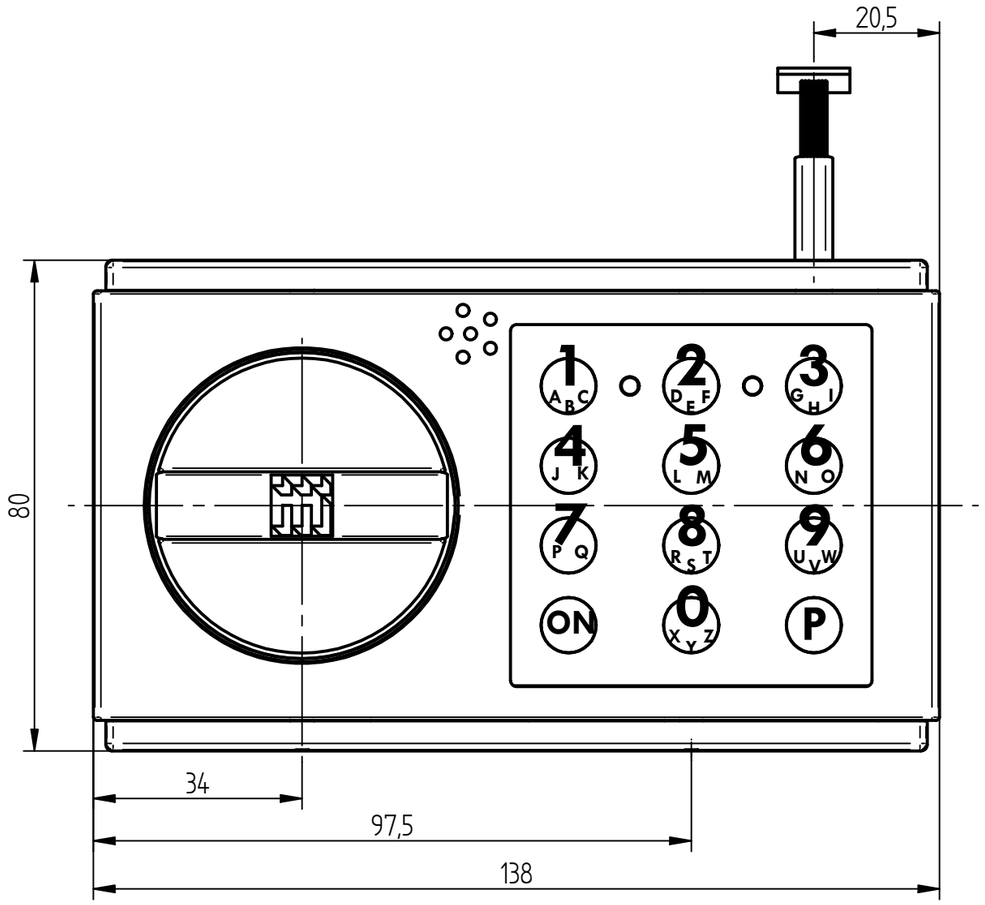

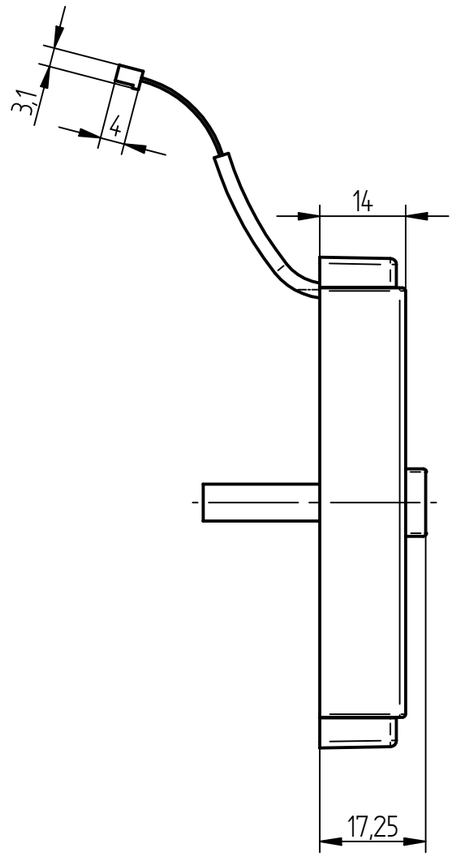

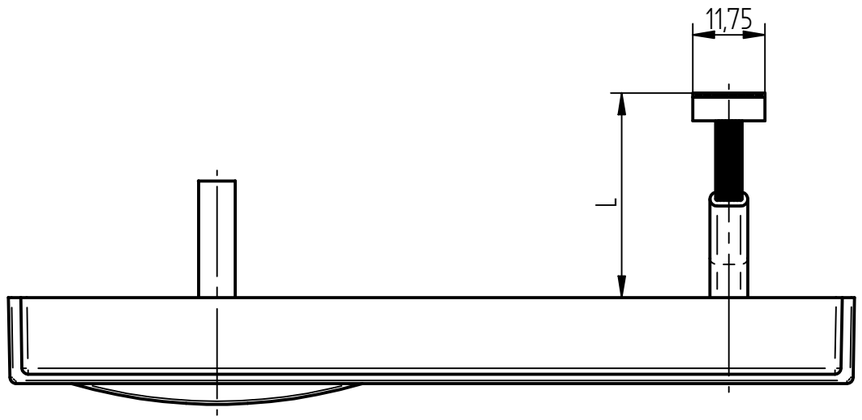

04.08.04