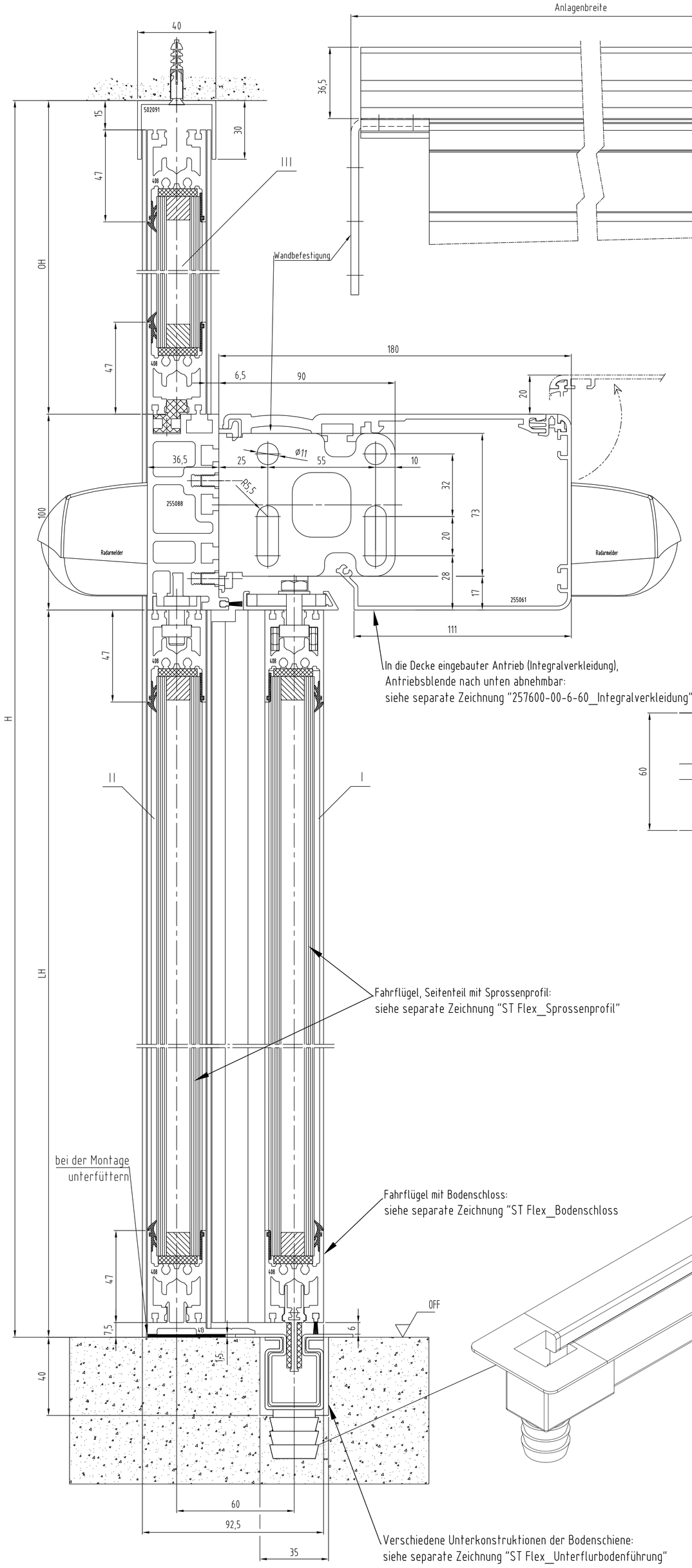


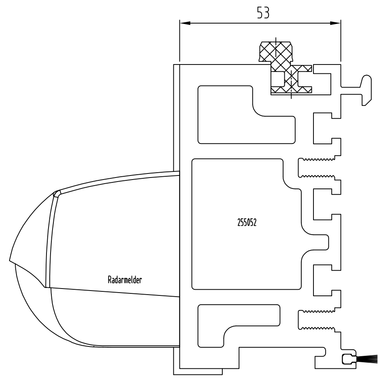

bei einer Anlagenbreite (B) von mehr als 5 m, oder
einem Flügelgesamtgewicht von mehr als 170 kg,
muss der Traeger 225052 verwendet werden

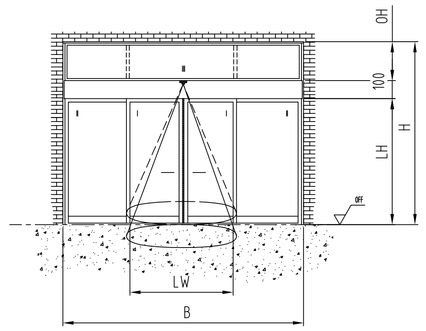

| | |
|---|---|
| I | Tuerfluegel |
| II | Seitenteil |
| III | Oberlicht |
| OFF | Oberkante Fertigfussboden |
| LW | Durchgangsweite |
| B | Anlagenaussenmass |
| LH | Durchgangshoehe |
| OH | Oberlichthoehe |
| H | Anlagenhoehe |
| LM | Aluminiumtraeger |
| | Hinweise |
| X | Lauf DIN 18650 und Bau- und Pruefgrundsetzen fuer autom. Tueren darf dieses Mass nur 4 - 8 mm betragen |
| | Alle dreistelligen Profilnummern beginnen mit "325" |
| | Gebogene Scheiben richtungsgleich setzen. |

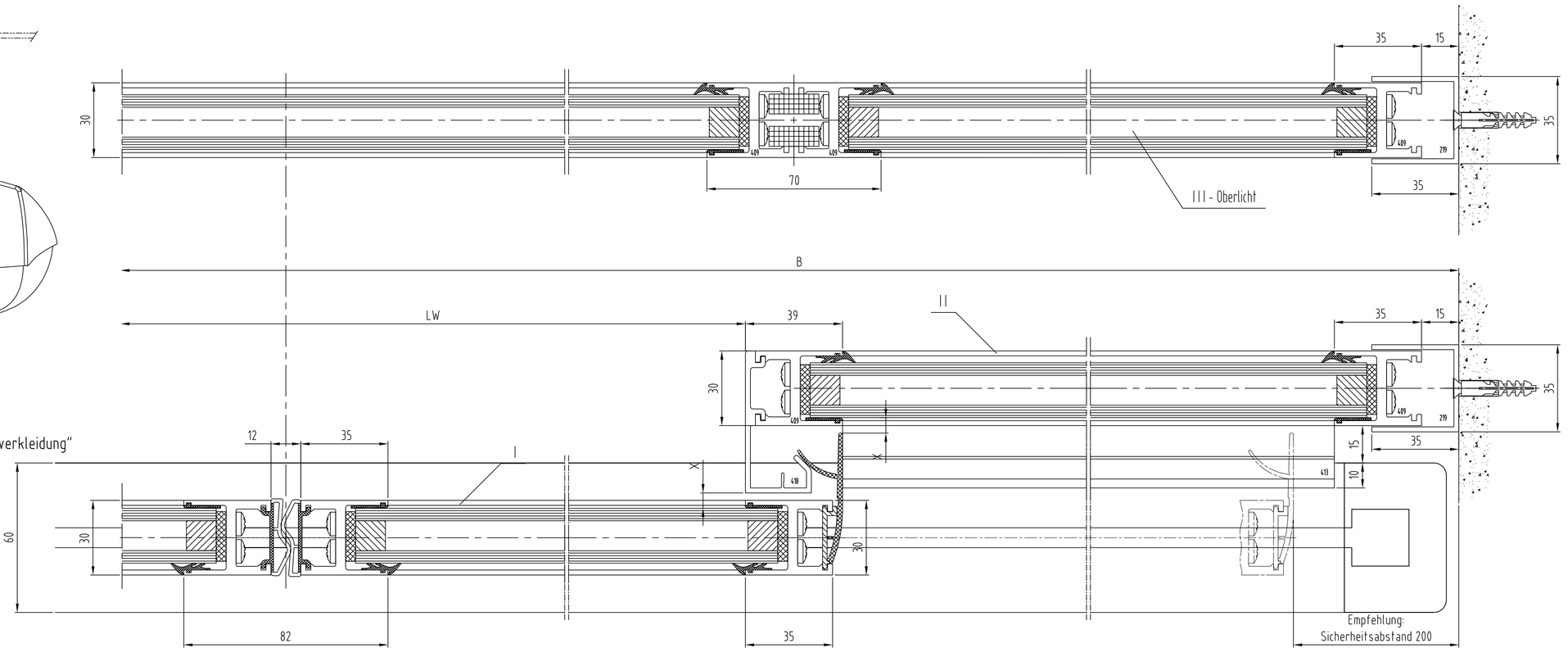


| Standard / FST-2D | | Gewicht | |
|---|---|---|---|
| 2-fluegelig | | 2-fluegelig | |
| Standard<br>FST-2D | LW 800-3000<br>LW 900-3000 | Standard<br>FST-2D | 2 x 160 kg<br>2 x 130 kg |
| B min. = 2 x LW + 98 (mit Seitenteilen) | | | |

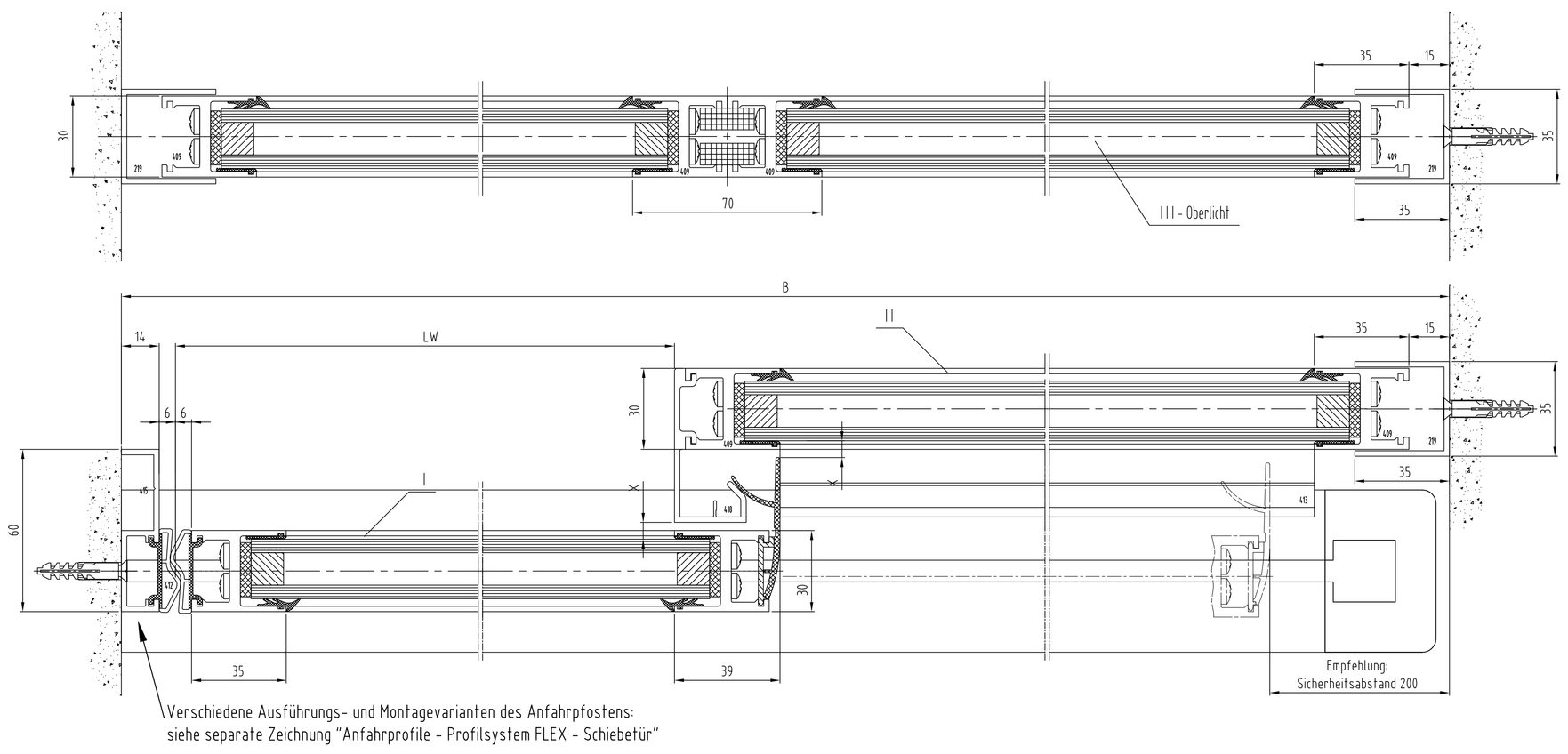


| Standard / FST-2D | | Gewicht | |
|---|---|---|---|
| 1-fluegelig | | 1-fluegelig | |
| Standard<br>FST-2D | LW 700-3000<br>LW 900-1800 | Standard<br>FST-2D | 1 x 200 kg<br>1 x 150 kg |
| B min. = 2 x LW + 80 (mit Seitenteil) | | | |

Achtung !
Darstellung incl. Schutzflügel, siehe separate Zeichnung

Achtung !
Ausruestung der Tueranlage mit Sicherheitseinrichtungen nach jeweiliger Risikobewertung gemaeß DIN 18650 Teil 1 + 2 .

| | | | | Datum/Date | Name | Werkstoff/Material |
|---|---|---|---|---|---|---|
| 3 | - | - | - | | | |
| 2 | - | - | - | Bearb/Draw. | 12.2015 | Wenzel | - |
| 1 | - | - | - | Gepr./Checked | - | - | - |
| Ind. No. | Change No. Änderungsnr. | Datum/Date | Name | Norm/Stand. | - | - | |

DORMA

Maßstab/Scale 1:1

ES 200
Schiebetuer ST FLEX
Antriebshöhe 100 - ISO 22 - mit Seitenteil - Unterflur

Zeichnung-Nr./Drawing-No. 257602-00-6-60 | Var. | Jetztsp. | Zust./Cond. | Blatt/Sheet 1 von 1

Var.: 00

© DORMA GmbH+Co.KG (DE) Ennepetal
Ausgabe/Issue: -
Format: A0
Ersatz/Replacem.: -

"Weitergabe sowie Vervielfältigung dieser Unterlage, Verwertung und Mitteilung ihres Inhalts sind gesetzlich untersagt soweit nicht ausdrücklich zugestanden. Im Verletzungsfalle wird Schadensersatz gefordert. Gültig für Patent-Erteilung oder Gebrauchsmuster-Eintragung vorbehalten"