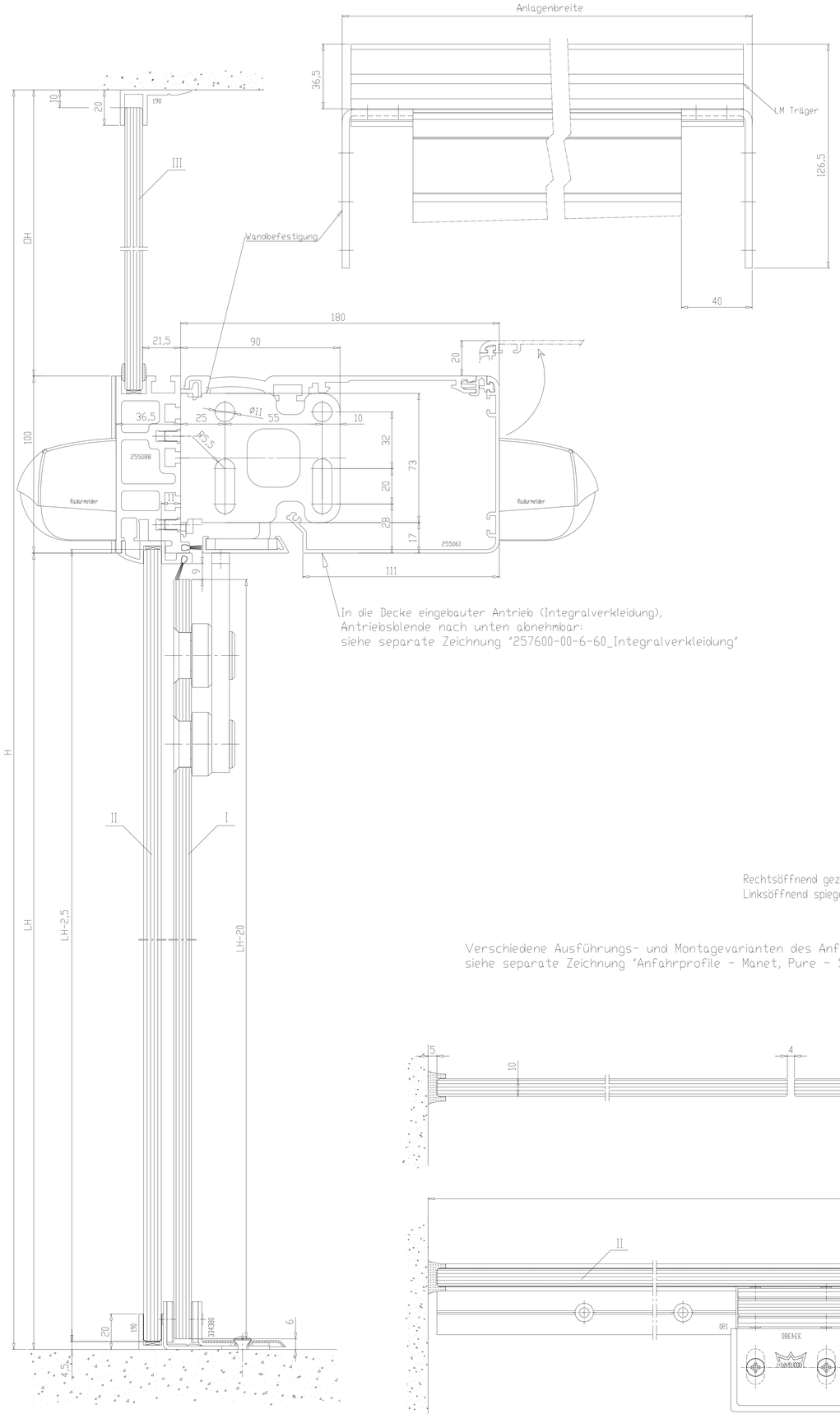

In die Decke eingebauter Antrieb (Integralverkleidung),
Antriebsblende nach unten abnehmbar:
siehe separate Zeichnung "257600-00-6-60_Integralverkleidung"

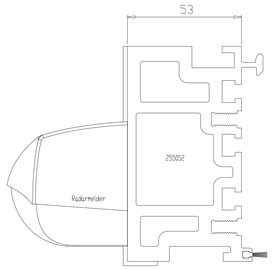

bei einer Anlagenbreite (B) von mehr als 5 m, oder einem Flügelgesamtgewicht von mehr als 170 kg, muss der Traeger 225052 verwendet werden

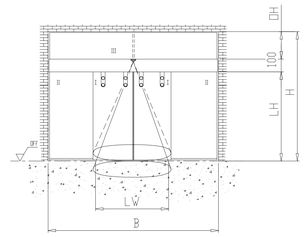

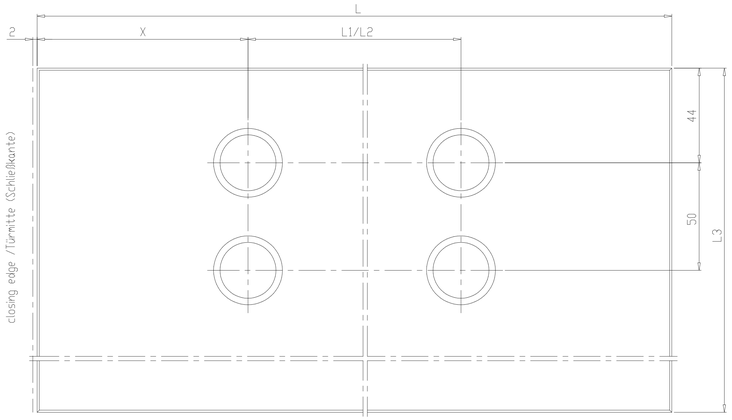

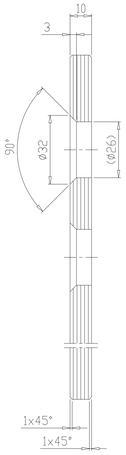

Glaskanten geschliffen

1-fluegelig

L = LW + 58
L1 = LW - 200
L3 = LH - 20
X = 148

2-fluegelig

L = LW/2 + 58
L2 = (LW-400)/2
L3 = LH - 20
X = 98

Standard / FST-2D		Gewicht	
2 - fluegelig		2 - fluegelig	
Standard	LW 800 - 2000	Standard	2 x 100 kg
FST-2D	LW 900 - 2000	FST-2D	2 x 100 kg
B= 2 x LW + 140	(mit Seitenteilen)		
1 - fluegelig / 1 - leaf		1 - fluegelig / 1 - leaf	
Standard	LW 700 - 1600	Standard	1 x 100 kg
FST-2D	LW 900 - 1600	FST-2D	1 x 100 kg
B= 2 x LW + 80	(mit Seitenteilen)		

I	Tuerfluegel
II	Seitenteil
III	Oberlicht
OFF	Oberkante Fertigfussboden
LW	Oeffnungsweite
B	Anlagenaussenmass
LH	Lichte Durchgangshoehe
H	Anlagenhoehe
LM	Aluminiumtraeger
	Hinweise
X	Laut DIN 18650 und Bau- und Pruefgrundsetzen fuer autom. Tueren darf dieses Mass nur 4 - 8 mm betragen
	Alle dreistelligen Profilnummern beginnen mit "325"
	Gebogene Scheiben richtungsgleich setzen.

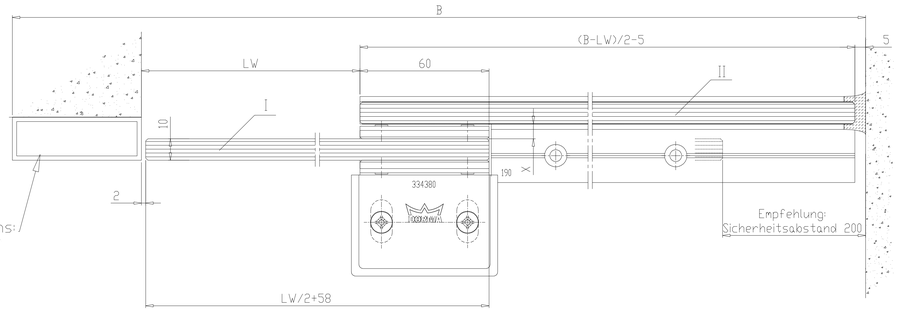

Rechtsöffnend gezeichnet
Linksöffnend spiegelbildlich

Verschiedene Ausführungs- und Montagevarianten des Anfahrpfostens:
siehe separate Zeichnung "Anfahrprofile - Manet, Pure - Schiebetür"

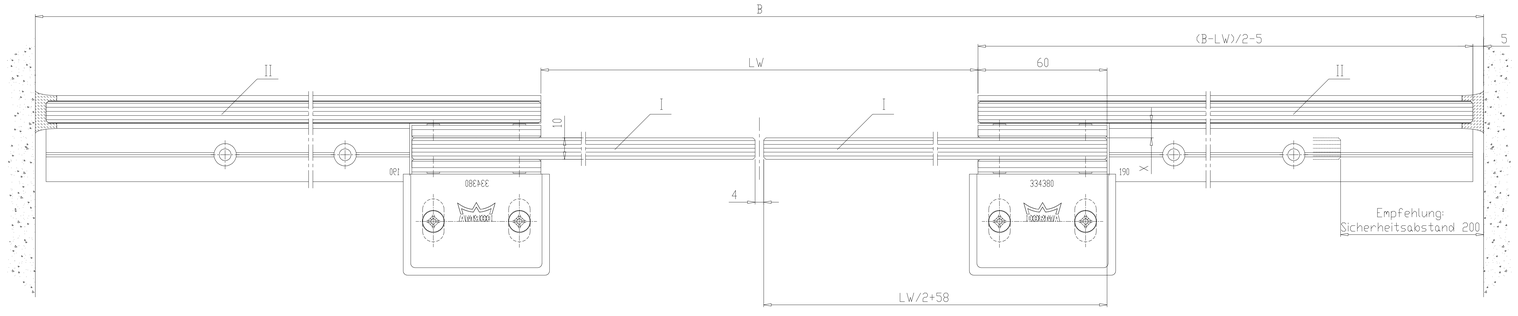

Achtung !
Darstellung incl. Schutzflügel, siehe separate Zeichnung

Achtung !
Ausruestung der Tueranlage mit Sicherheitseinrichtungen nach jeweiliger Risikobewertung gemaeß DIN 18650 Teil 1 + 2 .

2	-	-	-	Datum	Name	Werkstoff	CAD-Erstellt (c) DORMA GmbH & Co KG
1	-	-	-	Bearb. 09.2021	Wenzel	*	Ausgabe: * Doku-Typ : M
0	*	*	*	Gepr. *	*	—	Format :A0 Index : 0
Ver.	Ander.-Nr	Tag	Name	Norm. *	*		Ersatz für *
							Zeichnung-Nr. Stand
							257661-00-6-60
							Var.: 00

Orgmaßstab 1:1 *

ES 200

Schiebetuer ST MANET
sliding door ST MANET

Blatt 1 - Bl.