Dispositif de fermeture de porte ED50 à faible consommation d'énergie

Description

Le dispositif de fermeture de porte battante ED50 à faible consommation d'énergie est la solution parfaite pour les applications d'accès sans obstacle, offrant une véritable expérience de ferme-porte manuel. Simple et facile à installer, l'ED50 offre de nombreuses caractéristiques et fonctions pour rendre les portes existantes facilement accessibles.

Ce dispositif de fermeture de porte battante de taille moyenne peut automatiser des portes battantes nouvelles ou existantes avec une plaque de poussée, d'un bouton sans contact ou d'autres dispositifs de type « knowing act ». L'assistance automatique avancée de l'ED50 combine une force de poussée minimale (aussi faible que la taille 1 ANSI) avec une fermeture fiable. Les portes pivotantes vers l'intérieur ou l'extérieur peuvent être adaptées pour un accès sans obstacles avec des bras à poussée, à traction ou à installation profonde adapté à une grande variété d'options de suspension de porte.

Types et configurations de dispositif

- Linteau étroit de 4 po x 6 po
  - Surface appliquée
  - Ferme-porte encastré dissimulé
- Couvercle fin de 2-3/4 po X 5-1/8 po
  - Surface appliquée

Peut être modifié sans préavis

Systèmes d'entrée

Spécifications techniques de l'ED50

Configuration:	
Dimensions du linteau (H × P × L)	4 po x 6 po x longueur au besoin (étroit) 2-3/4 po x 5-1/8 po x longueur au besoin (fin)
Poids du dispositif	26,5 lb
Alimentation interne disponible pour les accessoires	24 volts C.C. ± 5 % 1,5 A
Angle maximal d'ouverture de porte	110° (arrêt de porte recommandé)
Taille maximale du fil	16 AWG
Poids maximal de la porte* Selon les conditions en vigueur à l'ouverture.	220 lb à 48 po de largeur de porte
Largeur de la porte	Minimum 28 po Maximum 48 po
Extensions d'essieu	13/16 po (20 mm) 1-3/16 po (30 mm) 2-3/8 po (60 mm)
Profondeur de l'encadrement du bras de traction	1-3/16 po (30 mm)
Profondeur de l'encadrement pour le bras de traction CPD avec levier CPD	2-1/4 po
Profondeur de l'encadrement pour le bras de poussée standard	0 à 9-3/4 po
Profondeur de l'encadrement pour le bras de poussée profond	8 à 19-3/4 po
Conditions de fonctionnement requises	
Température ambiante	5 °F à 122 °F
Alimentation électrique	115 volts CA ± 10 %, 50/60 Hz Maximum 3,3 A, (SELV)
Protection du circuit de dérivation (fournie par d'autres)	Maximum 15 A, circuit de dérivation dédié
Classe de protection	NEMA 1
Câblage d'alimentation: noir, blanc, cuivre nu (masse)	12 AWG maximum
Bruit de fonctionnement	Maximum 50 dB(A)

Entrées			
Entrées d'activation	**X4***	Intérieur, extérieur	Contact normalement ouvert
Capteurs de sécurité	**X5**	Battant, approche des côtés, contact normalement fermé	
Nuit/banque (système d'interphone)	**X10** 57, 57a	8 à 24 volts CC/volts CA + 5 %	
Nuit/banque (interrupteur à clé)	**X1** 35, 3	Paramètre **d2**	Configurer pour Normalement ouvert ou Normalement fermé
Désactivation de la fonction variateur	**X6** 4, 4a	Paramètre **d1**	Configurer pour Normalement ouvert ou Normalement fermé

Modes de ferme-porte			
Mode automatique	La porte s'ouvre automatiquement après la génération d'impulsions par un dispositif de reconnaissance d'action ou par poussée/traction.		
Mode manuel	Conçu pour les portes principalement accessibles manuellement.		
Assistance électrique	Disponible uniquement en mode de ferme-porte, le support d'entraînement à ouverture manuelle est automatiquement ajusté à la taille de l'actionneur.		
Fonctions intégrées			
Force d'ouverture N (lbf)	Paramètre **Fo**	Minimum 20 lb/pi (4.5)	Maximum 60 lb/pi (13.5.5)
Force de fermeture manuelle N (lb/f)	Paramètre **Fc**	Minimum 20 lb/pi (4.5)	Maximum 60 lb/pi (13.5.5)
Vitesse d'ouverture maximale, degrés par seconde	27°/s	Peut être limité par le poids de la porte après le cycle d'apprentissage.	
Vitesse de fermeture maximale, degrés par seconde	27°/s		
Temps de maintien en position ouverte			
Ouverture automatique	paramètre **DD**	0 à 30 secondes	
Nuit/banque	paramètre **DN**	0 à 30 secondes	
Ouverture manuelle	paramètre **DO**	0 à 30 secondes	
Comportement de blocage de porte	paramètre **HD**	Modes de porte manuels automatiques	
Ouverture retardée avec gâche électrique pour mécanisme de verrouillage	paramètre **UD**	0 à 4 secondes	
État de la porte	**X7** 97, 98, 99	Paramètre **Sr** Porte fermée Porte ouverte Porte fermée, verrouillée	 Courant Normalement ouvert Normalement fermé
Rétroaction du dispositif de verrouillage	**X3** 43,3	Verrouillage du moteur	
Contrôle de la charge du vent, maximum	Paramètres **Fo, Fc**	22,5 lb/pi 100 N	
Circuit de freinage indépendant de la tension	Réglable avec potentiomètre		
Voyants d'état à DEL Manuel d'entretien	Vert Rouge Jaune	Alimentation 24 Vcc Codes d'erreur Intervalle de service	
Interrupteurs de programme et de sortie seulement	Automatique, fermeture, ouverture, sortie seulement; désactivé, activé		
Interface utilisateur	Clavier à 4 boutons, affichage à 2 chiffres		
TMP, programme de gestion de la température Manuel d'entretien	Protection contre les surcharges		
IDC, commande initiale du variateur	Optimisation de la phase de stimulation		
Compteur de cycles	Paramètre **CC**	0 à 1 000 000	
Fonction d'assistance électrique	Paramètres **hA**, **hF**, **hS**	Support d'entraînement pour porte à ouverture manuelle	
Fonction Push & go	Paramètre **PG**	Ouverture automatique de la porte à 4°	

Normes de conformité

L'actionneur ED50 est réglé à la conformité à faible énergie (A156.19) de l'usine.

Lors de l'installation, l'ED50 peut être configuré pour répondre aux normes ANSI/ BHMA A156.19, U.S. Standard for power Assist and Low Energy power Operated Doors.

Porte à commande électrique à faible énergie

Une porte dotée d'un mécanisme d'alimentation qui ouvre la porte à la réception d'un signal d'activation d'un « acte de connaissance », ne génère pas plus d'énergie cinétique que celle spécifiée dans la norme ANSI 156.19 et comprend des dispositions pour réduire le risque de blessures ou de piégeage de l'utilisateur. Dans une application A156.19, cela est réalisé en utilisant les facteurs de design suivants :

- Réduction des forces de contact dynamiques du panneau de porte
- Forces de contact réduites du panneau de porte statique
- Délais
- Vitesses d'ouverture et de fermeture faibles
- Limitations de la force
- Signalisation

Surface de couvercle fin appliqué de l'ED50

Vue de plan
Actionneur à simple poussée
Porte de gauche illustrée (porte de droite opposée)

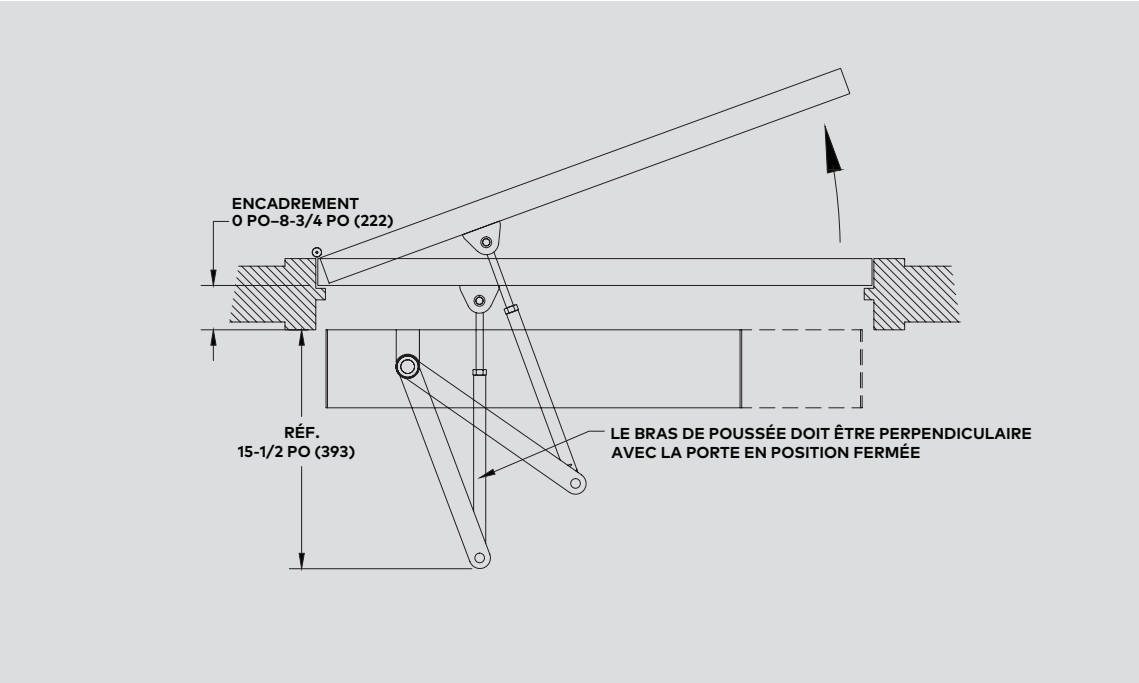

Surface de couvercle fin appliqué de l'ED50

Vue de la section
Actionneur de poussée
Porte de gauche illustrée (porte de droite opposée)

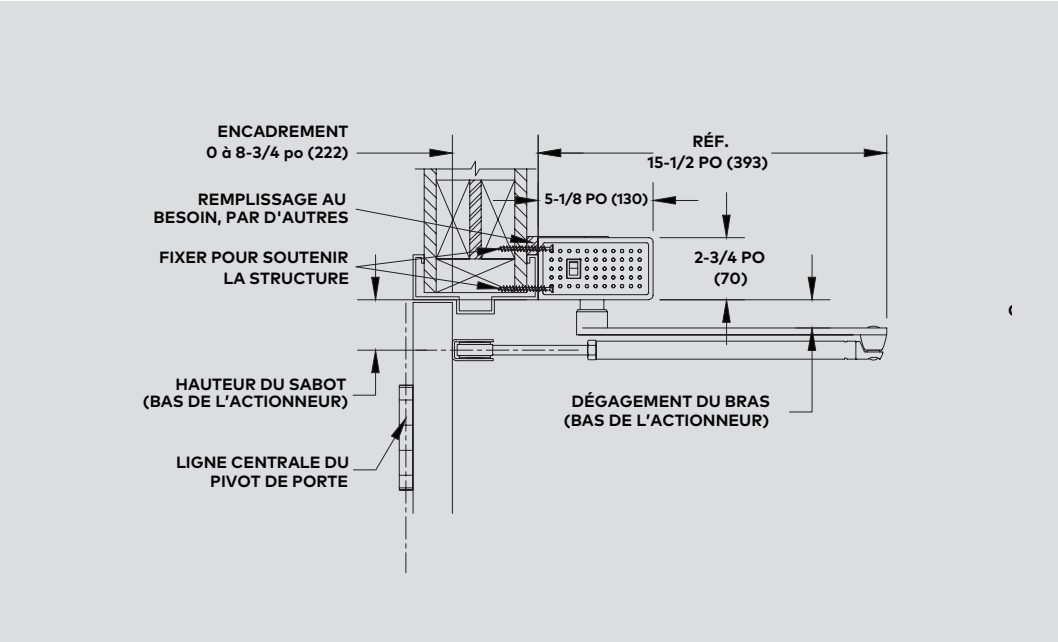

Vue de face
Actionneur à pression unique
Porte de gauche illustrée (porte de droite opposée)

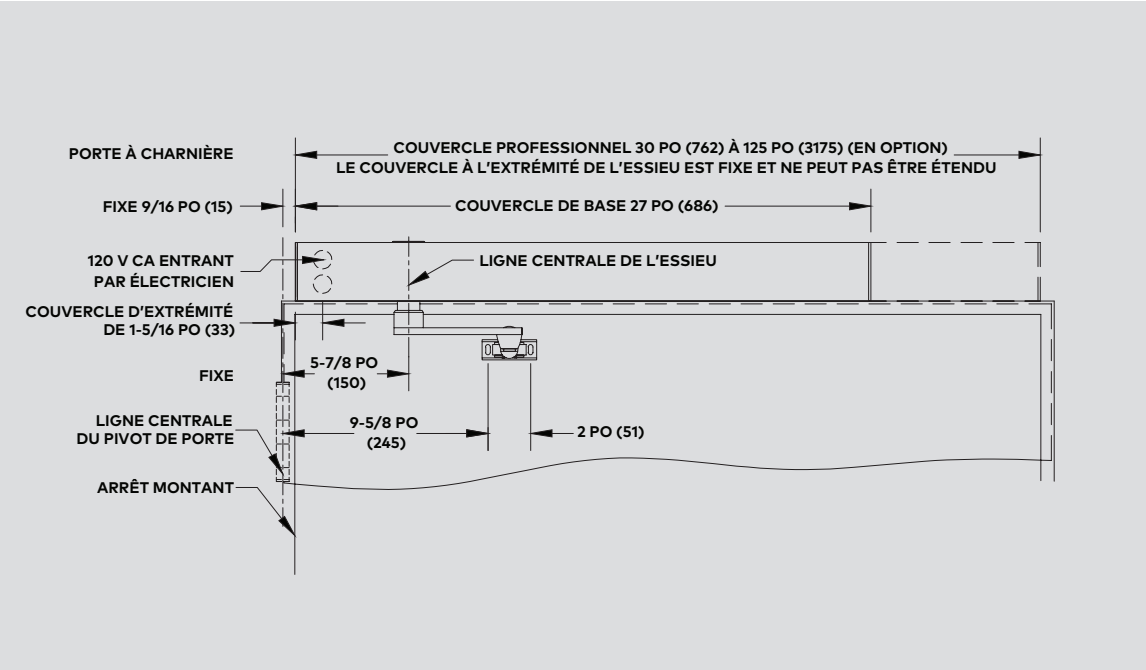

Surface de couvercle fin appliqué de l'ED50

Vue de plan
Actionneur à traction unique
Porte de droite illustrée (porte de gauche opposée)

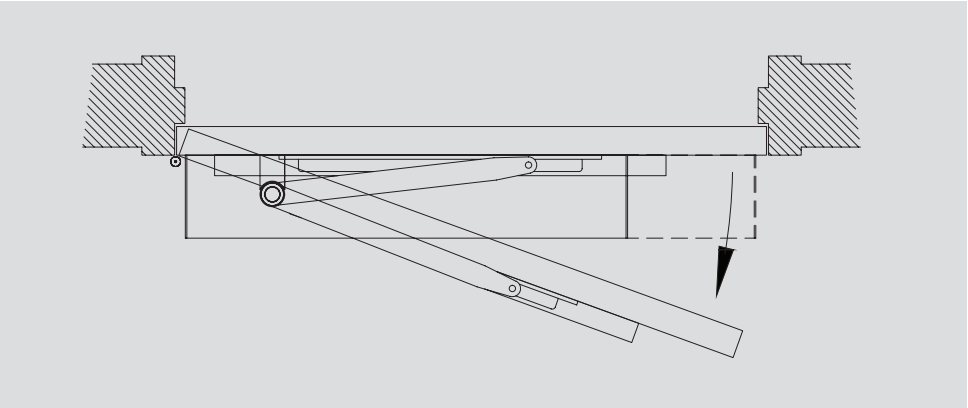

Vue de la section
Actionneur à traction
Porte de droite illustrée (porte de gauche opposée)

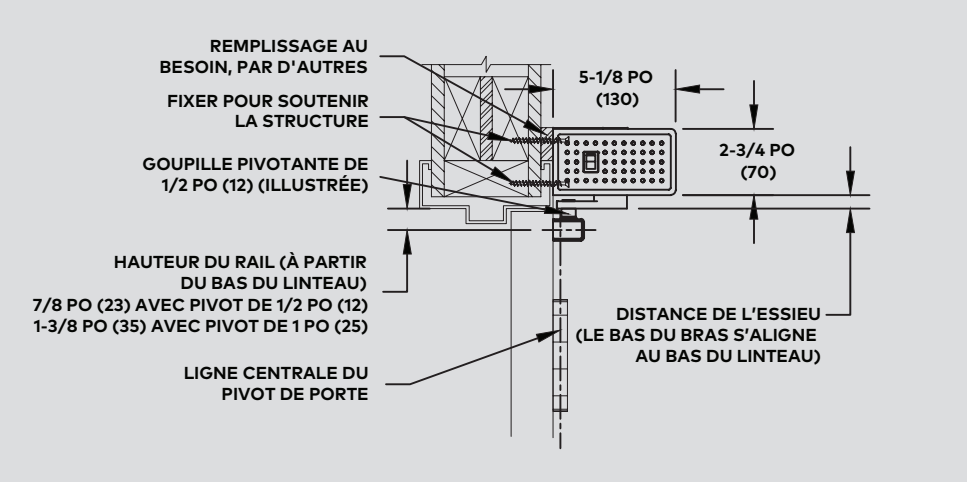

Vue de face
Actionneur à traction unique
Porte de droite illustrée (porte de gauche opposée)

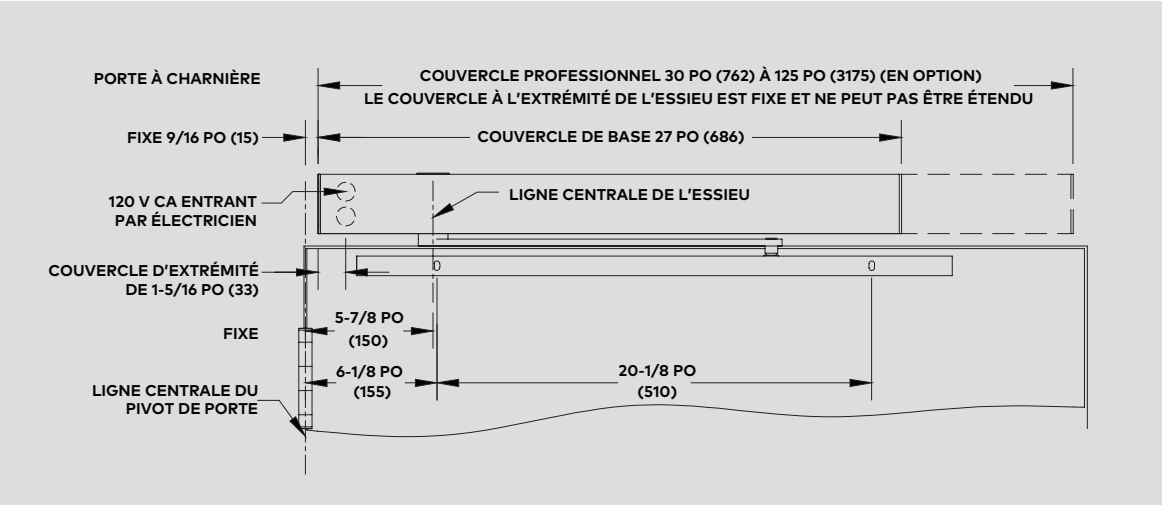

Surface de linteau étroite appliquée 4 x 6 de l'ED50

Vue de plan
Actionneur à simple pression à linteau étroit 4x6
Porte de gauche illustrée (porte de droite opposée)

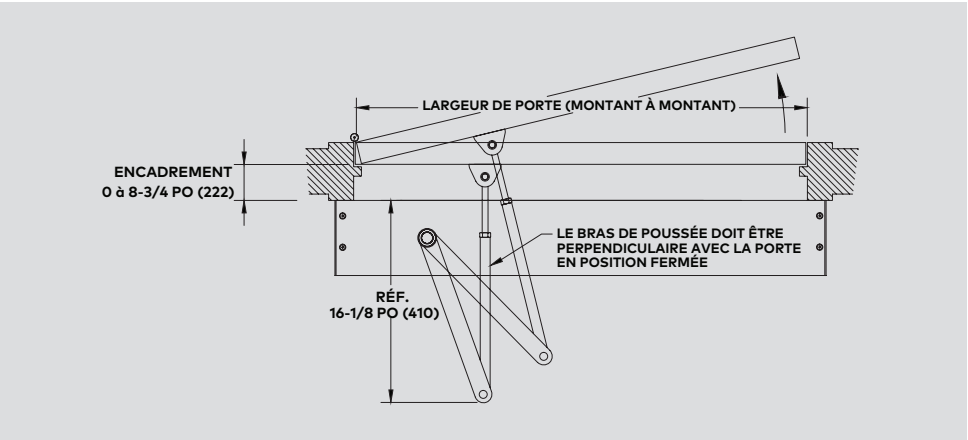

Vue de la section
Actionneur à pression à linteau étroit 4x6
Porte de gauche illustrée (porte de droite opposée)

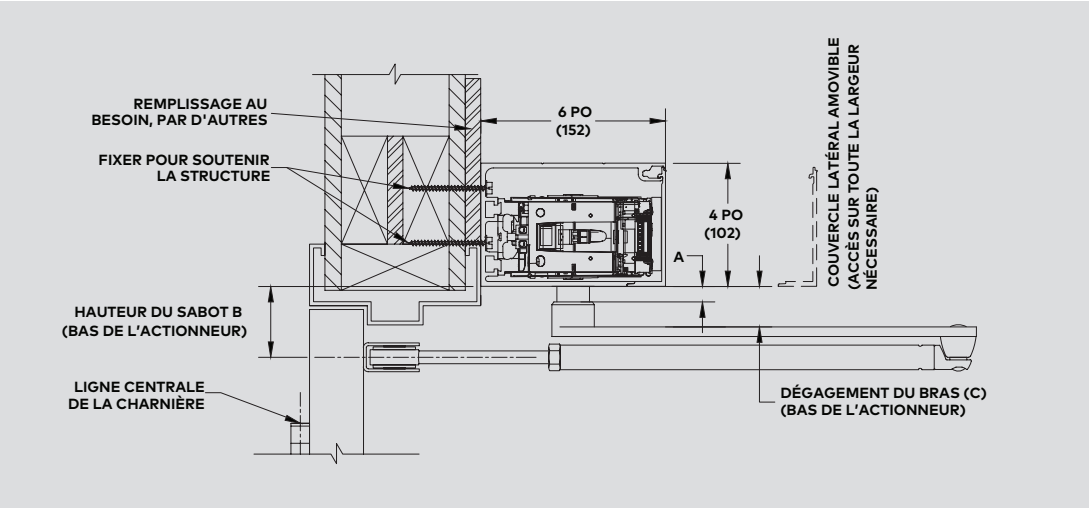

Vue de face
Actionneur à simple pression à linteau étroit 4x6
Porte de gauche illustrée (porte de droite opposée)

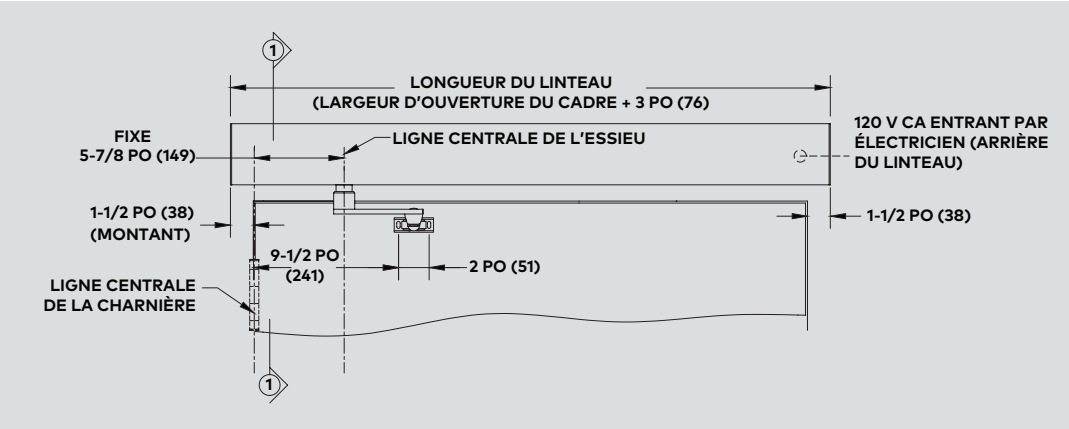

Surface de linteau étroite appliquée 4 x 6 de l'ED50

Vue de plan
Actionneur à simple traction à linteau étroit 4x6
Porte de droite illustrée (porte de gauche opposée)

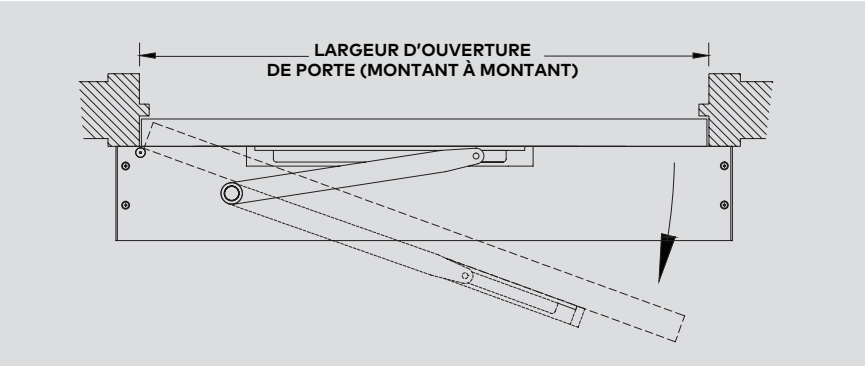

Vue de la section
Actionneur à traction à linteau étroit 4x6
Porte de droite illustrée (porte de gauche opposée)

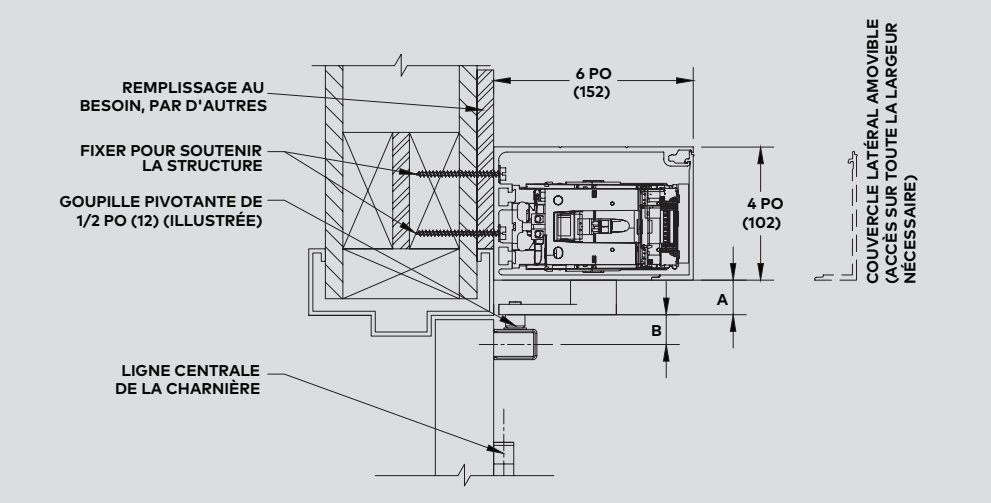

Vue de face
Actionneur à simple traction à linteau étroit 4x6
Porte de droite illustrée (porte de gauche opposée)

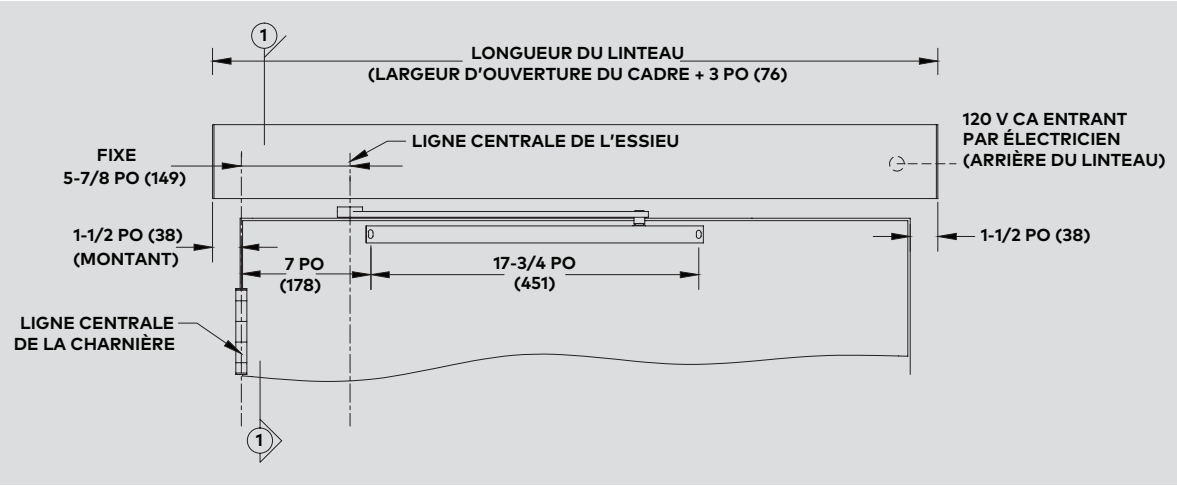

Ferme-porte encastré dissimulé de l'ED50

Vue de plan
Support central de ferme-porte encastré dissimulé à actionneur unique
Porte de droite illustrée (porte de gauche opposée)

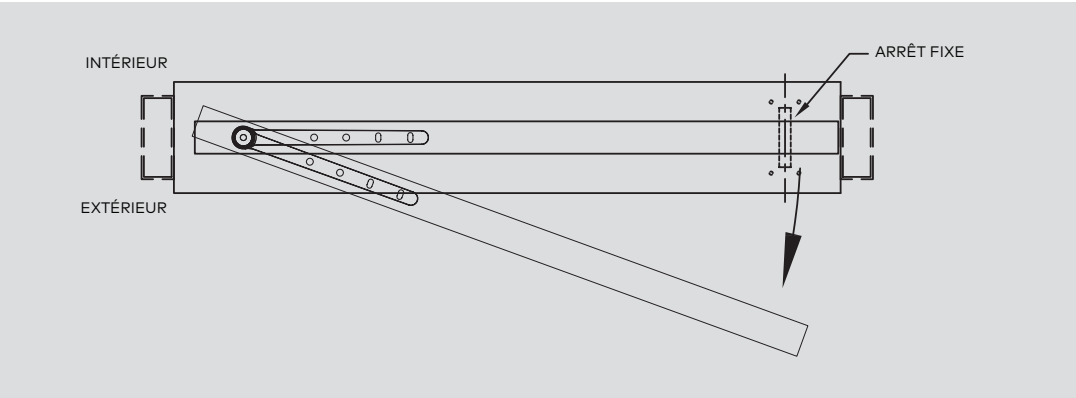

Vue de la section
Support central de ferme-porte encastré dissimulé à actionneur à traction

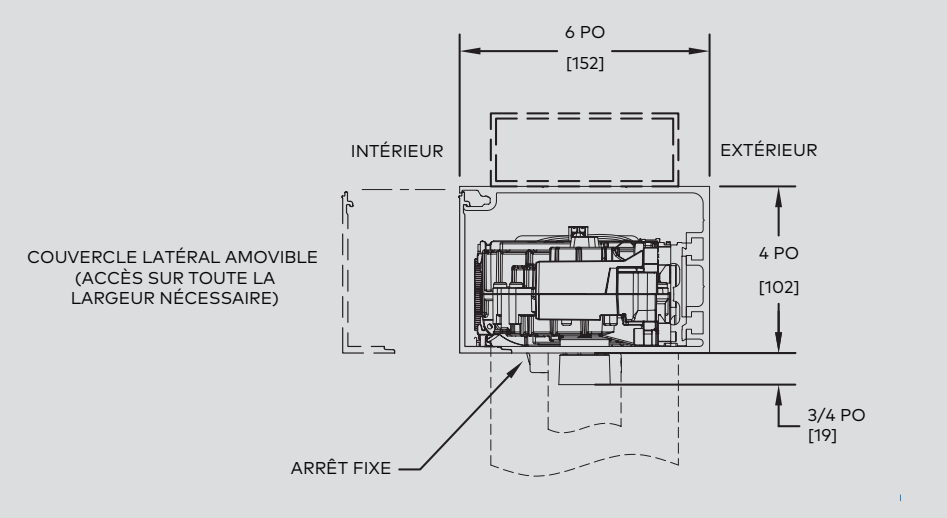

Vue de face
Support central de ferme-porte encastré dissimulé à actionneur unique
Porte de droite illustrée (porte de gauche opposée)

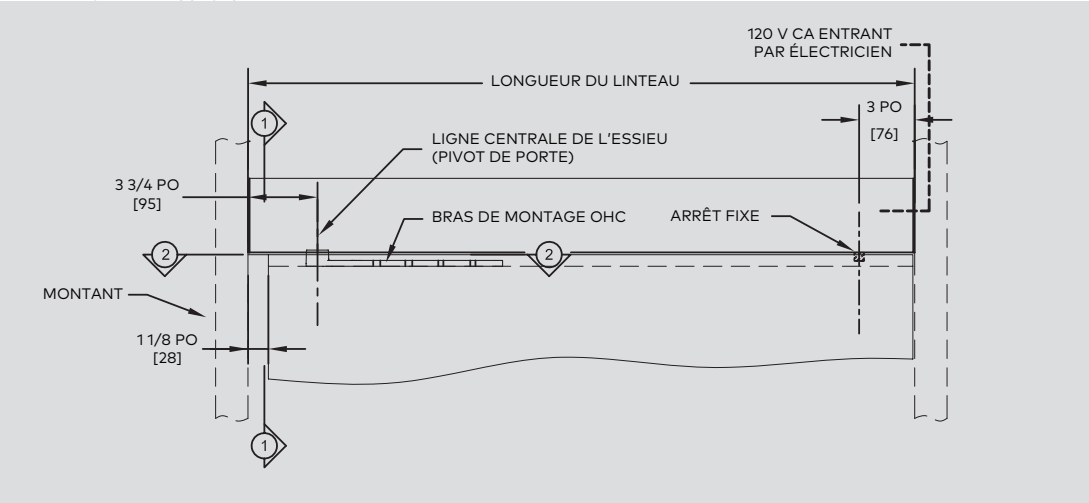

Ferme-porte encastré dissimulé de l'ED50

Vue de plan
Support central de ferme-porte encastré dissimulé à actionneur unique
Porte de gauche illustrée (porte de droite opposée)

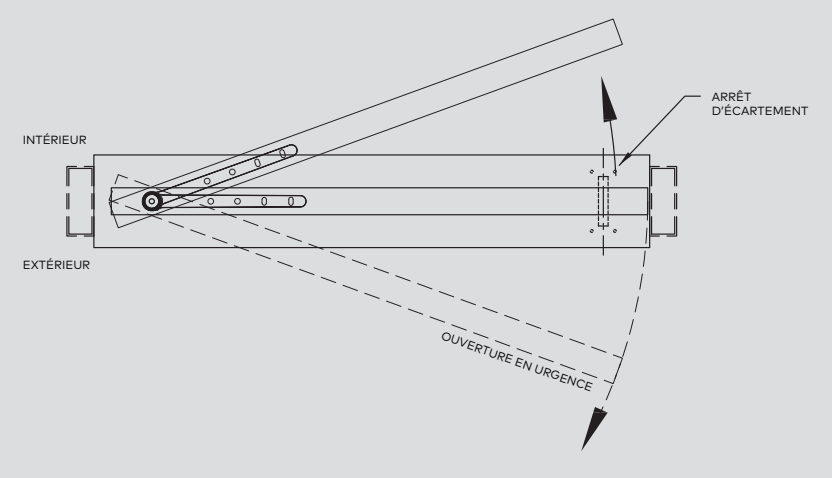

Vue de la section
Support central de ferme-porte encastré dissimulé à actionneur à traction

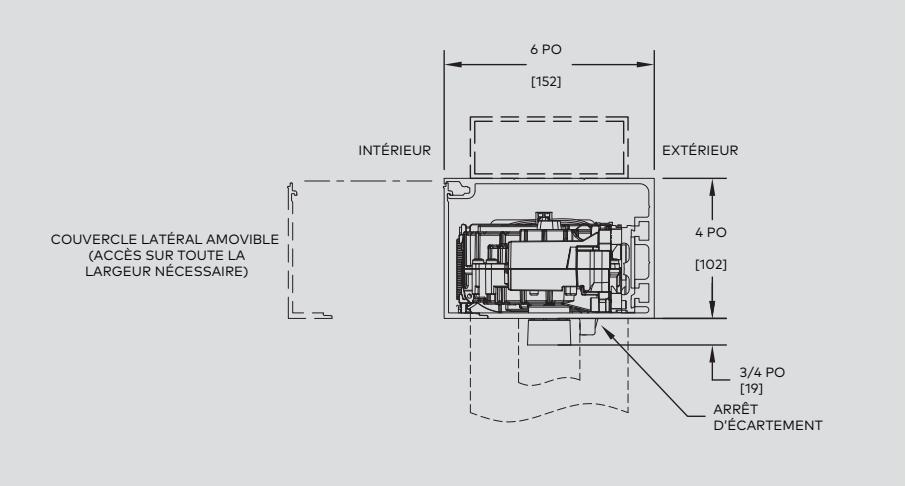

Vue de face
Support central de ferme-porte encastré dissimulé à actionneur unique
Porte de gauche illustrée (porte de droite opposée)

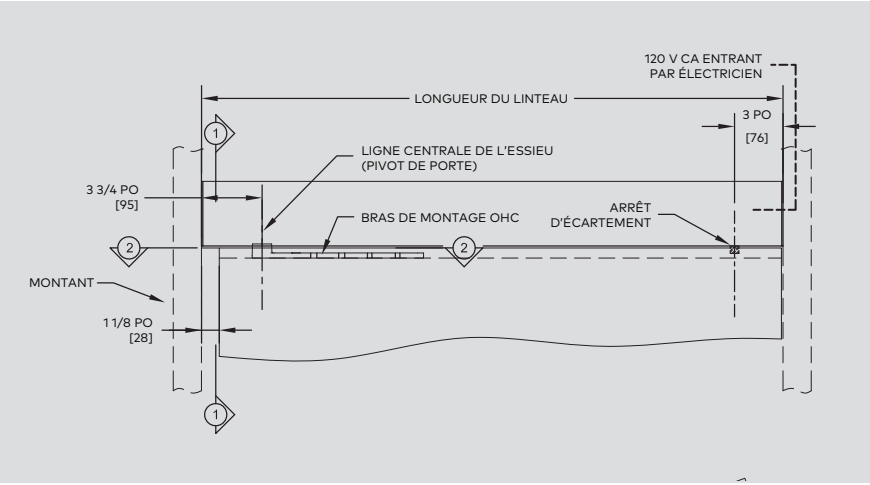

KAA1412 10.21

dormakaba USA Inc.
Dorma Drive, Drawer AC
Reamstown, PA 17567
844-SPECNOW

www.dormakaba.us