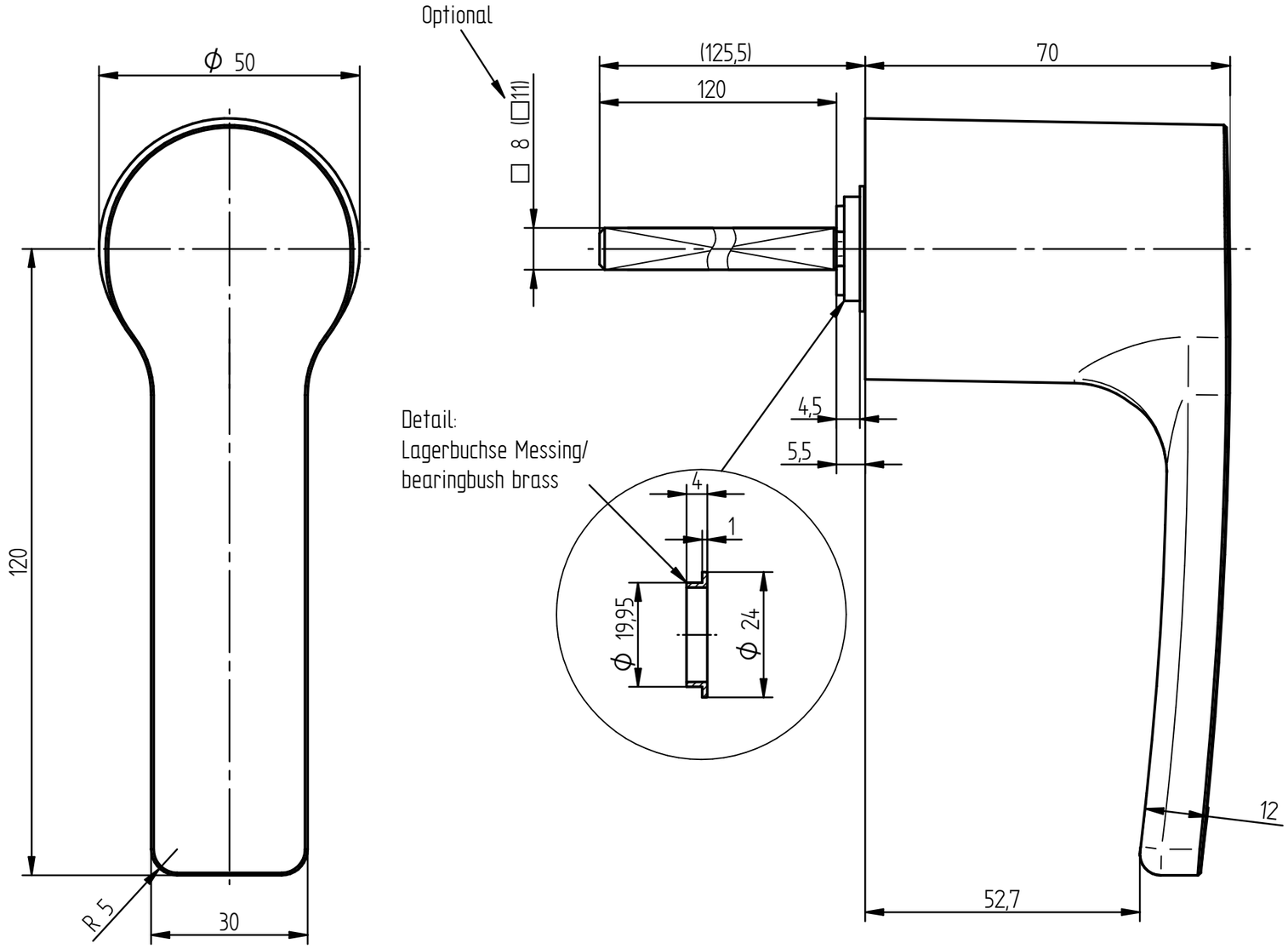

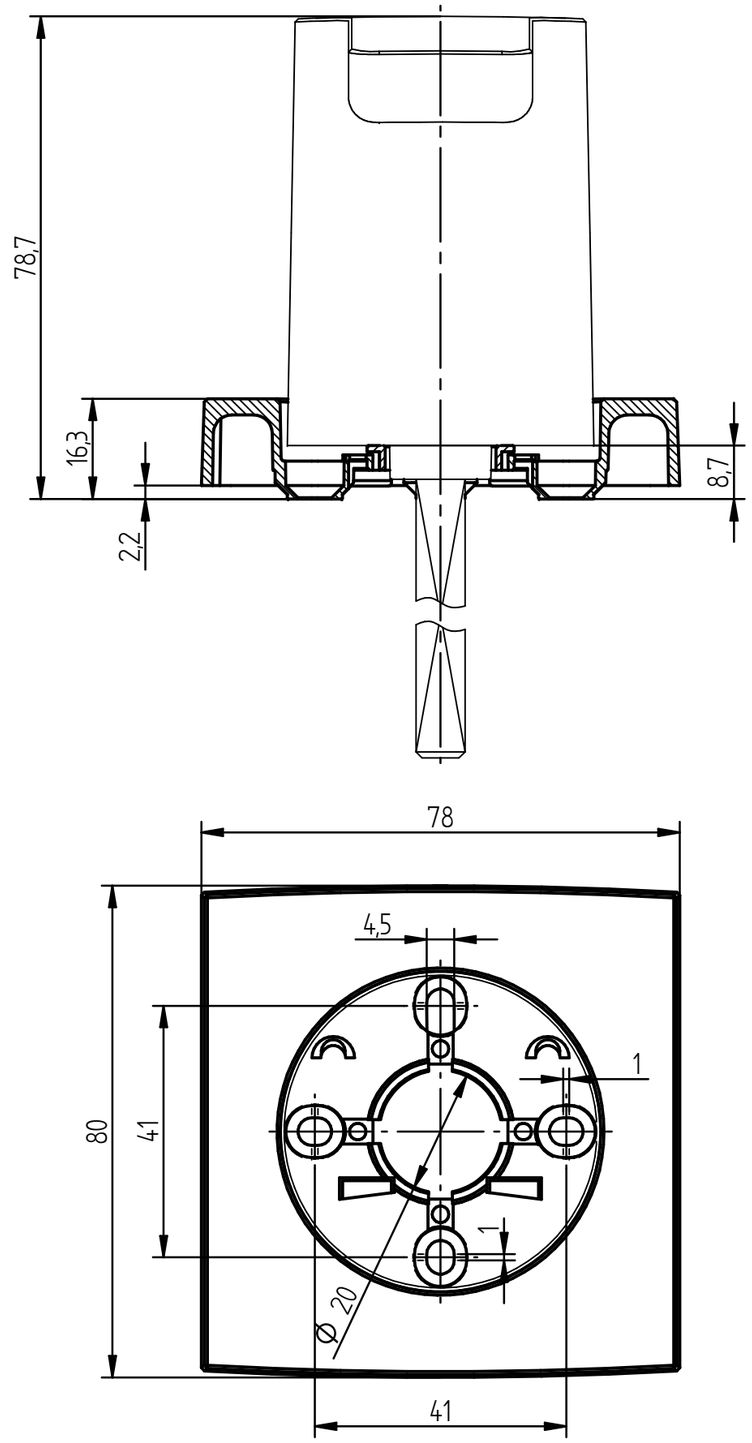

05.04.13

© 2012 - Kaba Mauer GmbH - Frankenstr. 8-12 - D-42579 Heiligenhaus - Tel.: +49/2056/596-0 - Fax: +49/2056/596-139 - www.kaba-mauer.de