dormakaba

TS 97 FL
Ferme-porte à glissière débrayable

Brochure technique des produits

Pour portes coupe-feu et pare-fumée à déplacement libre et fermeture sûre en cas d'incendie

Le TS 97 FL XEA en design XEA, pour des largeurs de porte jusqu'à 1400 mm, est un dispositif de blocage avec fonction libre mouvement à partir d'un angle d'ouverture de la porte > 0°, qui est utilisé en combinaison avec un système de détection de fumée (par ex. RMZ XEA) comme dispositif de blocage. Le TS 97 FLR-K XEA est utilisé en tant que solution complète avec fonction libre mouvement à partir d'un angle d'ouverture de la porte > 0°, système de détection de fumée compris.
Avec les deux systèmes, la porte se déplace librement grâce à la fonction libre mouvement. En cas d'alarme ou de panne de courant, le ferme-porte referme la porte en toute sécurité.
Certifié selon ISO 9001.

Avantages – point par point

Pour le commerce
- Complément optimal de la gamme de produits
- Disposition simple grâce à une structure de programme claire

Pour l'intégrateur
- Montage simple et rapide
- Utilisation flexible grâce à l'utilisation DIN à gauche et DIN à droite, ainsi qu'au montage sur le panneau et le linteau de la porte

Pour l'aménageur
- Couvre une large gamme d'applications pour des largeurs de porte jusqu'à 1400 mm
- Satisfaction des exigences légales pour la construction accessible PMR grâce à la technologie éprouvée EASY OPEN – selon DIN 18040 et DIN SPEC 1104 (CEN/TR 15894)
- Utilisation universelle sur les portes à 1 ou 2 battants
- Aspect uniforme en design dormakaba XEA

Pour l'utilisateur
- Utilisation intuitive de la porte – la fonction libre mouvement est activée la première fois que la porte est actionnée, indépendamment de l'angle d'ouverture de la porte
- Ouverture sans résistance des portes dans le domaine de la prévention des incendies
- Sécurité des applications maximale
- Confort de franchissement élevé et fermeture fiable et entièrement contrôlée avec à-coup final réglable

F Attestation d'aptitude

TS 97 FL XEA
Le TS 97 FL XEA est contrôlé et certifié par le MPA NRW de Dortmund, selon EN 1155. Lors de l'utilisation du TS 97 FL XEA avec pose sur huisserie côté opposé à la charnière, une attestation d'aptitude pour la porte coupe-feu et pare-fumée correspondante est requis.

TS 97 FLR-K XEA
TS 97 FLR-K XEA est contrôlé et certifié par le MPA NRW de Dortmund, selon la norme EN 1155. Homologation en tant que dispositif de blocage selon l'homologation générale DIBt, Berlin. Contrôle de réception obligatoire.

Remarque
Conformément aux exigences générales et aux bases de contrôle pour la procédure d'homologation des dispositifs de blocage de l'Institut für Bautechnik (DIBt) de Berlin, il est nécessaire d'utiliser un bouton de déclenchement manuel (par ex. dormakaba HT) avec les ferme-portes à bras débrayable. Ce bouton doit être rouge et étiqueté « Fermer la porte ». La touche doit être située à proximité immédiate du passage et ne doit pas être cachée par la porte en position ouverte. Veuillez noter que l'angle d'ouverture maximal de la porte est souvent plus grand que la plage de fonctionnement libre disponible.

Données et caractéristiques		**TS 97 FL XEA**	**TS 97 FLR-K XEA**
Force de fermeture réglable en continu	Taille	EN 3-6	EN 3-6
Portes générales	1400 mm	●	●
Portes coupe-feu et pare-fumée	≤ 1400 mm	●	●
Même modèle pour DIN-L et DIN-R		●	●
Glissière		●	●
Vitesse de fermeture réglable en continu via une soupape		●	●
À-coup final réglable en continu via une soupape		●	●
Limitation mécanique de l'ouverture		○	○
Fonction libre mouvement à partir d'un angle d'ouverture de la porte > 0°		●	●
Poids en kg		5,2	5,7
Dimensions en mm (sans glissière)	Longueur	518	518
	Profondeur d'installation	47	47
	Hauteur	63	63
Ferme-porte contrôlé selon DIN EN 1154		●	●
Dispositif de blocage contrôlé selon DIN EN 1155		●	●
Dispositif de blocage contrôlé selon DIN EN 14637		●	●
CE-Marquage pour les produits de construction		●	●
Convient pour une construction sans obstacles selon les normes DIN 18040 et DIN SPEC 1104 (CEN/TR 15894)		●	●
Fonctions	Détecteur de fumée	–	●
	Dispositif de déclenchement	●	●
	Alimentation électrique	–	●
Détection de fumée	Principe de diffusion de lumière optique	–	●
Raccordement d'autres détecteurs		–	●
Puissance connectée totale (max.) pour d'autres détecteurs en W		–	7,8
Affichages LED	Alarme	–	●
	Fonctionnement	–	●
	Maintenance	–	●
	Encrassement	–	●
Tension d'entrée		24 V DC ± 15 %	230 V AC + 10 % / – 15 %
Tension de sortie		–	24 V DC
Puissance absorbée en W		3	14,8
Contact inverseur sec, très basse tension (SELV)		–	24 V AC/DC 1 A
Réinitialisation	réinitialisation manuelle	–	●
Bornes de connexion pour déclenchement manuel externe		–	●
Protection		IP 54	IP 20

● oui – non ○ Option

TS 97 FLR-K XEA
L'unité de détection de fumée doit être remplacée après 8 ans conformément à la norme DIN 14677. L'expiration du délai de remplacement est indiquée par une diode luminescente allumée en continu.

TS 97 FL XEA

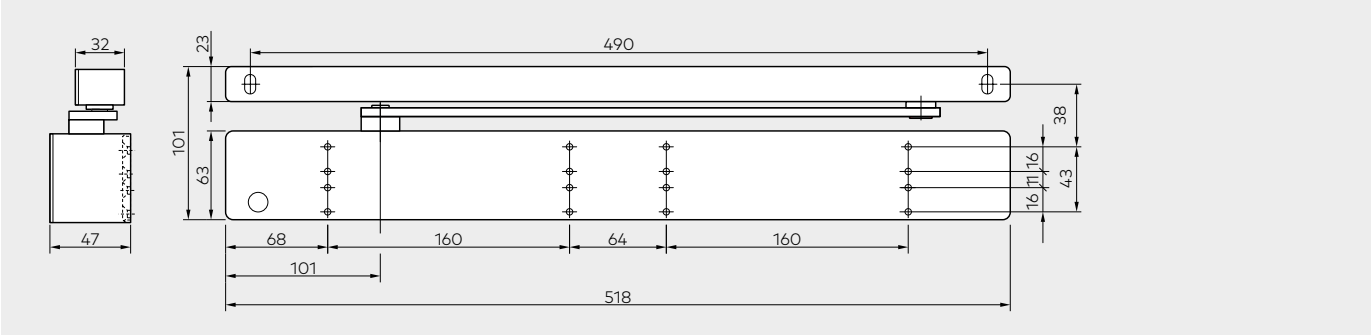

TS 97 FLR-K XEA

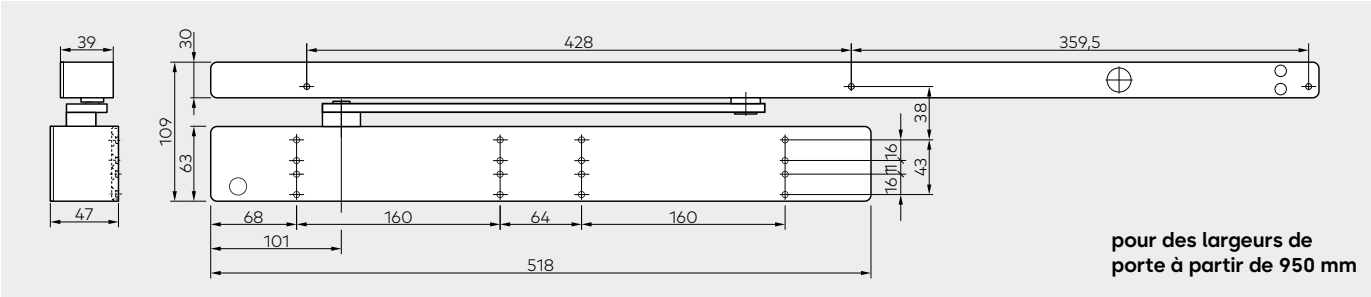

pour des largeurs de porte à partir de 950 mm

Fonction libre mouvement à partir d'un angle d'ouverture de la porte de > 0°
Lors de l'ouverture de la porte, la fonction libre mouvement est activée à partir d'un angle d'ouverture de la porte > 0°. La fonction libre mouvement permet un accès facile à la porte, car seule la résistance des charnières de porte ralentit l'ouverture. La porte se déplace librement, sans se refermer automatiquement, ce qui facilite le passage des portes dans les zones très fréquentées. En cas d'incendie ou de panne de courant, le ferme-porte referme la porte en toute sécurité. Le domaine d'application est la sécurisation des portes coupe-feu et pare-fumée ainsi que des portes générales dans les maisons de retraite, les centres pour handicapés, les bâtiments publics tels que les établissements d'enseignement et hôpitaux.

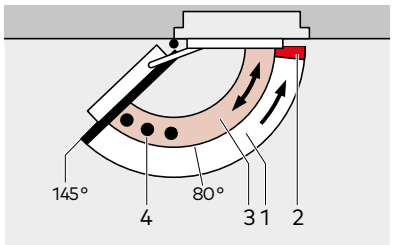

1 Fermeture entièrement contrôlée à vitesse réglable (sans courant)
2 À-coup final réglable (en continu)
3 Zone libre mouvement
4 Limitation de l'ouverture

easy open

DIN SPEC 1104
CEN TR 15894

DIN 18040

Sur les ferme-portes à bras débrayable dormakaba avec la technologie EASY OPEN, la came plate en forme de cœur réduit immédiatement et sensiblement le couple d'ouverture à surmonter.

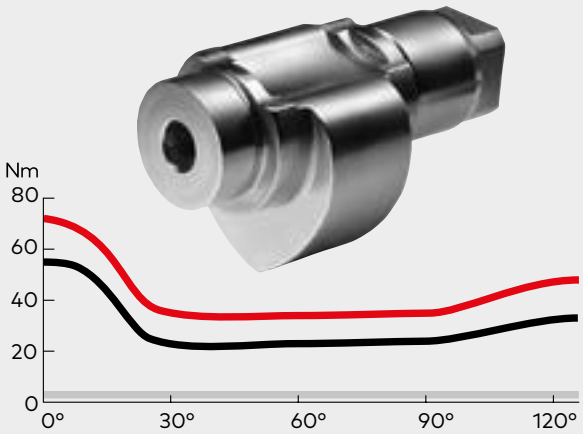

Variation du couple d'un ferme-porte à glissière TS 97 FL XEA (Taille EN 3 – 6, réglage de la force de fermeture max.)

- Couple d'ouverture
- Couple de fermeture
- TS 97 FL XEA ferme-porte à bras débrayable

TS 97 FL XEA – Utilisation et montage

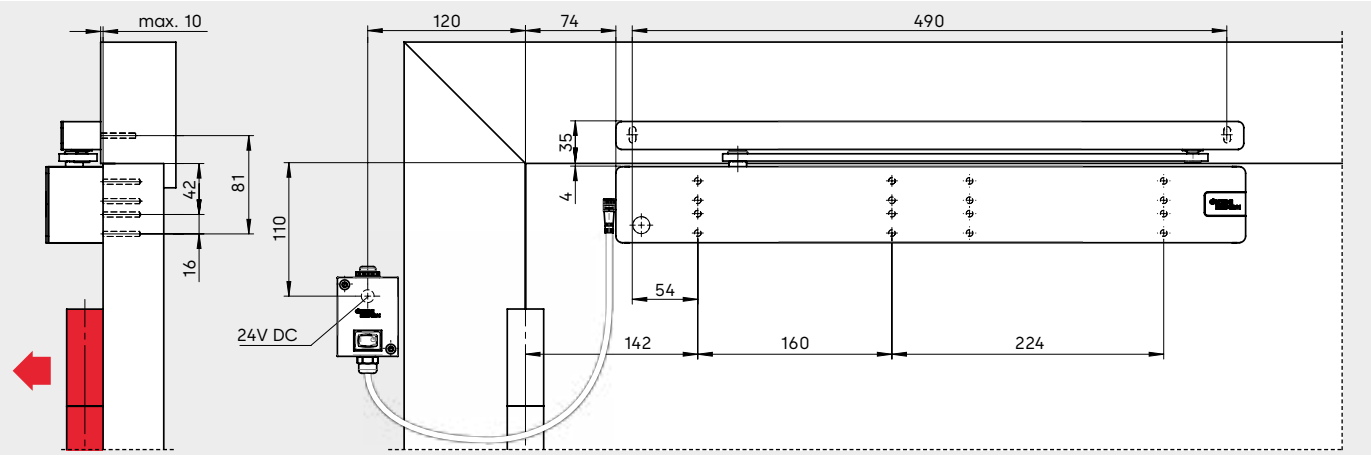

Remarque : Une boîte de distribution n'est pas nécessaire lorsque l'alimentation est fournie via le panneau de porte (en utilisant KÜ / LK 12).

Ferme-porte **TS 97 FL XEA, montage sur panneau côté charnière**

Exemples : Porte ouvrant à gauche (DIN-L), porte ouvrant à droite (DIN-R) symétrique

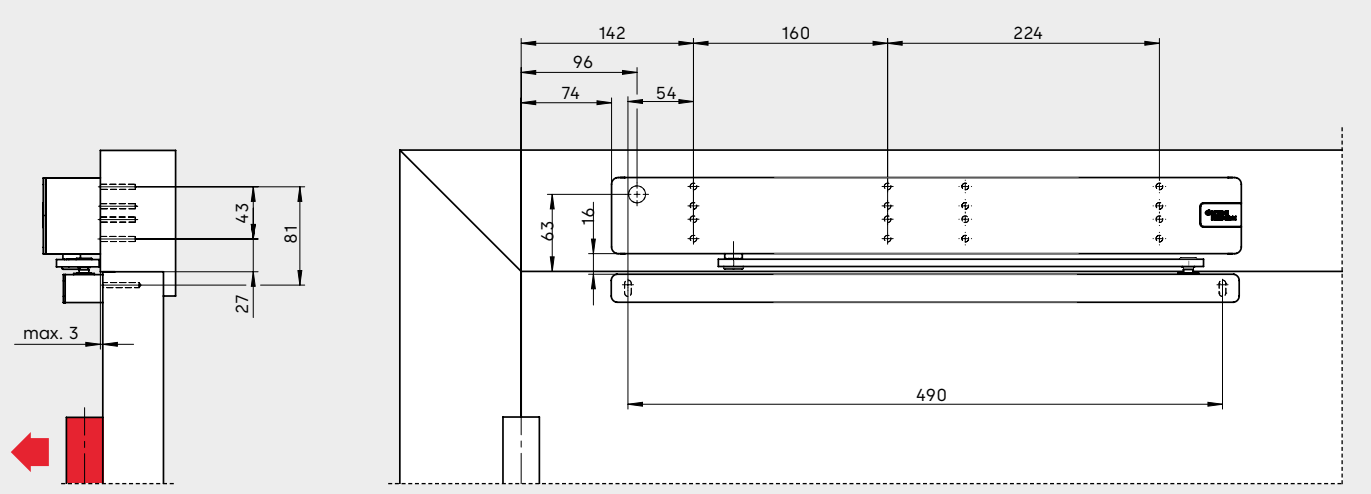

Ferme-porte **TS 97 FL XEA, pose sur huisserie côté charnière**

Exemples : Porte ouvrant à gauche (DIN-L), porte ouvrant à droite (DIN-R) symétrique

TS 97 FLR-K XEA – Utilisation et montage

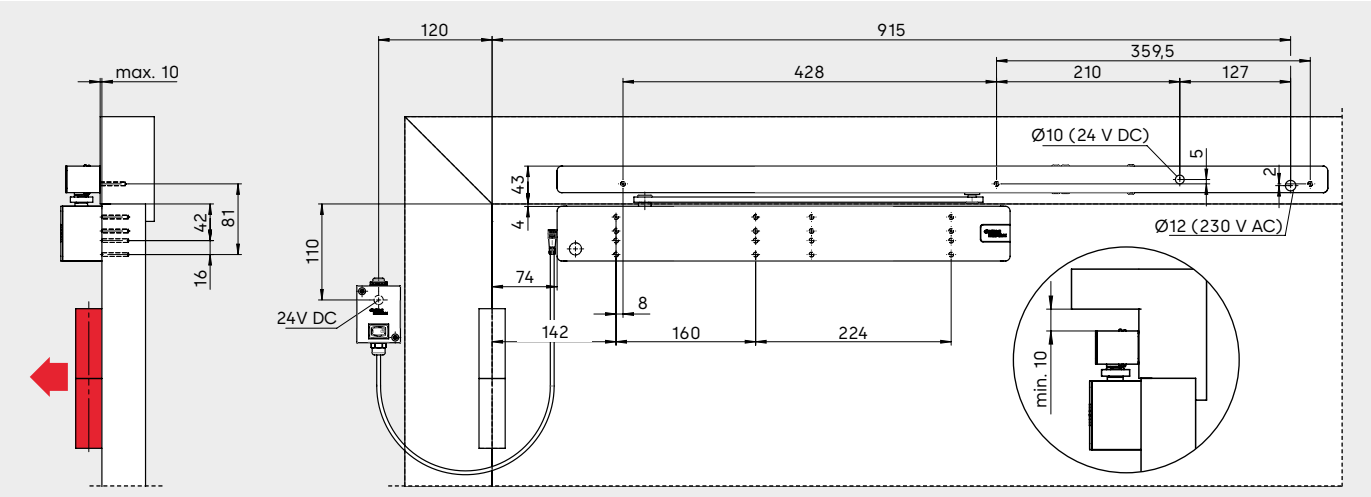

Ferme-porte **TS 97 FLR-K XEA, montage sur panneau côté charnière**

Exemples : Porte ouvrant à gauche (DIN-L), porte ouvrant à droite (DIN-R) symétrique

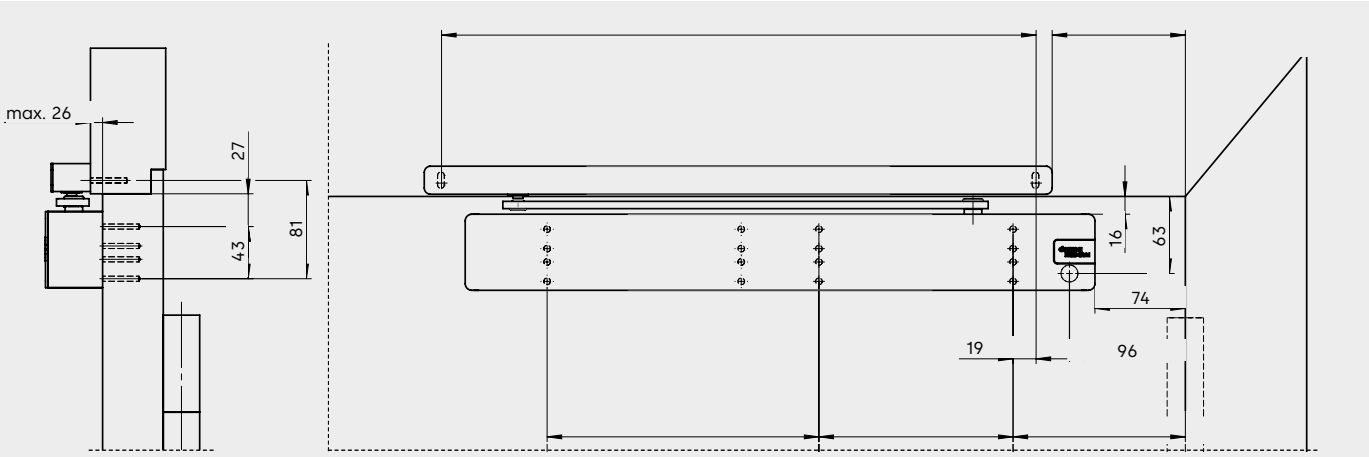

Remarque : L'alimentation 24 V DC doit être assurée via un KÜ / LK 12.

Ferme-porte **TS 97 FL XEA, montage sur panneau côté opposé à la charnière**

Exemples : Porte ouvrant à gauche (DIN-L), porte ouvrant à droite (DIN-R) symétrique

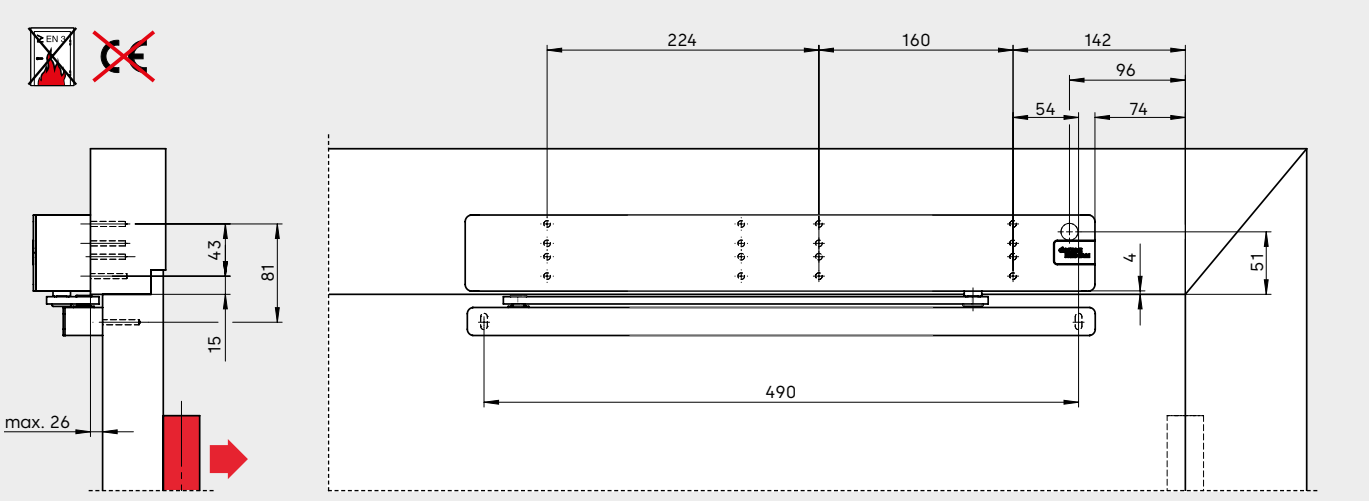

Ferme-porte **TS 97 FL XEA, pose sur huisserie côté opposé à la charnière**

Exemples : Porte ouvrant à gauche (DIN-L), porte ouvrant à droite (DIN-R) symétrique

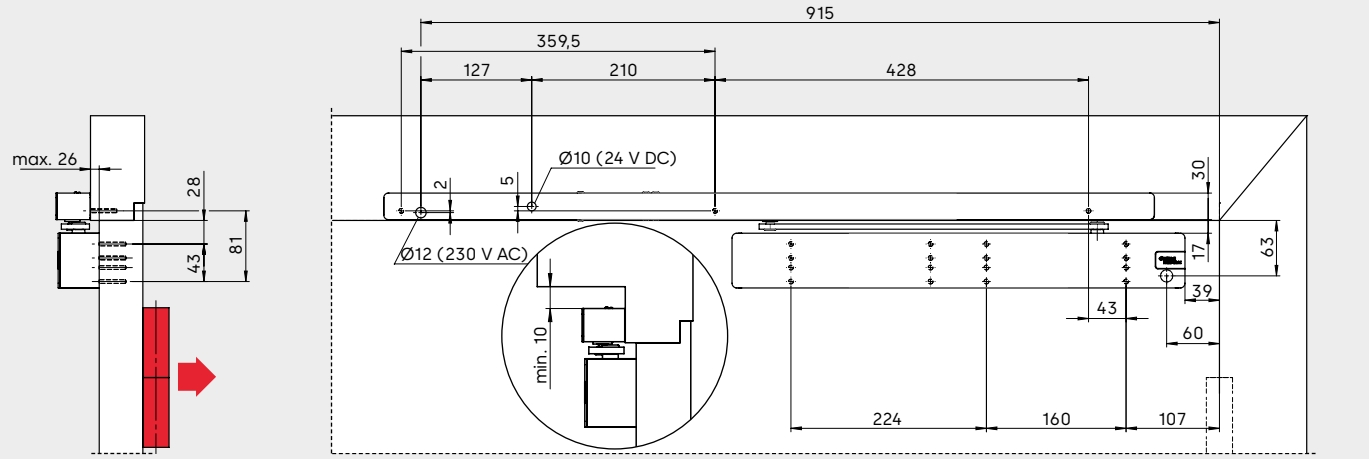

Remarque : L'alimentation 24 V DC doit être assurée via un KÜ / LK 12.

Ferme-porte **TS 97 FLR-K XEA, montage sur panneau côté opposé à la charnière**

Exemples : Porte ouvrant à gauche (DIN-L), porte ouvrant à droite (DIN-R) symétrique

TS 97 FL XEA – Utilisation sur portes à 2 battants côté charnière

Le système modulaire TS 98 GSR XEA permet également l'utilisation du TS 97 FL XEA EN 3-6 sur le battant de service.
Lors de l'ouverture de la porte, la fonction libre mouvement est activée à partir d'un angle d'ouverture de la porte > 0° sur le battant de service. La porte se déplace librement, sans se refermer automatiquement, ce qui facilite le passage des portes dans les zones très fréquentées.
Le système GSR assure le respect de la séquence de fermeture correcte lors de la fermeture des portes à 2 battants : d'abord le battant semi-fixe, puis le battant de service. Le système de serrage de la tige de poussée, indépendant de l'hydraulique du ferme-porte, fonctionne avec un dispositif de sécurité contre la surcharge. Le mécanisme de déclenchement a été intégré dans la glissière.

TS 97 FL GSR XEA modèle normal – régulateur de séquence de fermeture à libre mouvement sur le battant de service
Le système GSR assure le respect de la séquence de fermeture correcte lors de la fermeture des portes à 2 battants : d'abord le battant semi-fixe, puis le battant de service.

TS 97 FL GSR-EMF 1 XEA – régulateur de séquence de fermeture à libre mouvement sur le battant de service et verrouillage électromécanique du battant semi-fixe
Le système GSR-EMF 1 XEA assure une fermeture des portes à 2 battants dans le bon ordre : d'abord le battant semi-fixe, puis le battant de service et il permet, de plus, un blocage combiné des battants de la porte. Le battant semi-fixe peut être réglé sur un point de blocage compris entre 80° et 130°, le battant de service peut être bloqué à n'importe quel angle jusqu'à 145° max. via la régulation de séquence de fermeture. En cas d'alarme ou de panne de courant, le blocage est annulé et le régulateur de séquence de fermeture assure que les battants sont fermés dans le bon ordre. La commande s'effectue par des centrales de détection de fumée externes (par exemple RMZ en design XEA). Le RM-N peut être connecté en tant que détecteur secondaire et tertiaire. Grâce à la force de débrayage réglable (sans outil), le blocage peut aussi être déclenché à la main sans difficulté.

Remarque
Le point de blocage du battant semi-fixe correspond toujours à l'angle d'ouverture maximal de la porte – régler le butoir de porte.

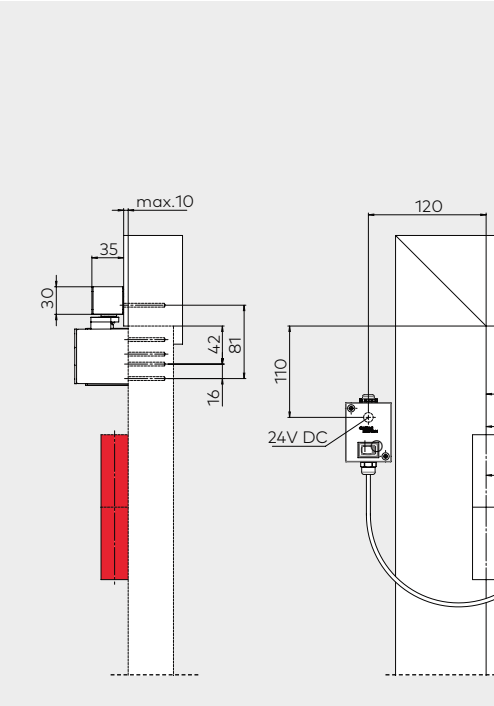

TS 97 FL GSR-EMF 1 XEA, côté charnière

TS 97 FL GSR-EMR 1 XEA – régulateur de séquence de fermeture à libre mouvement sur le battant de service, verrouillage électromécanique du battant semi-fixe et centrale de détection de fumée intégrée.

Le système GSR-EMR 1 XEA assure une fermeture des portes à 2 battants dans le bon ordre : d'abord le battant semi-fixe, puis le battant de service et il permet, de plus, un blocage combiné des battants de la porte. Le battant semi-fixe peut être réglé sur un point de blocage compris entre 80° et 130°, le battant de service peut être bloqué à n'importe quel angle jusqu'à 145° max. via la régulation de séquence de fermeture. En cas d'alarme ou de panne de courant, le blocage est annulé. Le régulateur de séquence de fermeture assure que les battants sont fermés dans le bon ordre. Le GSR-EMR XEA est commandé par une centrale de détection de fumée intégrée dans le régulateur de séquence de fermeture. Le RM-N peut être connecté en tant que détecteur secondaire et tertiaire. Grâce à la force de débrayage réglable (sans outil), le blocage peut aussi être déclenché à la main sans difficulté.

Remarque
Le point de blocage du battant semi-fixe correspond toujours à l'angle d'ouverture maximal de la porte – régler le butoir de porte.
L'unité de détection de fumée doit être remplacée après 8 ans conformément à la norme DIN 14677. L'expiration du délai de remplacement est indiquée par une diode luminescente allumée en continu.

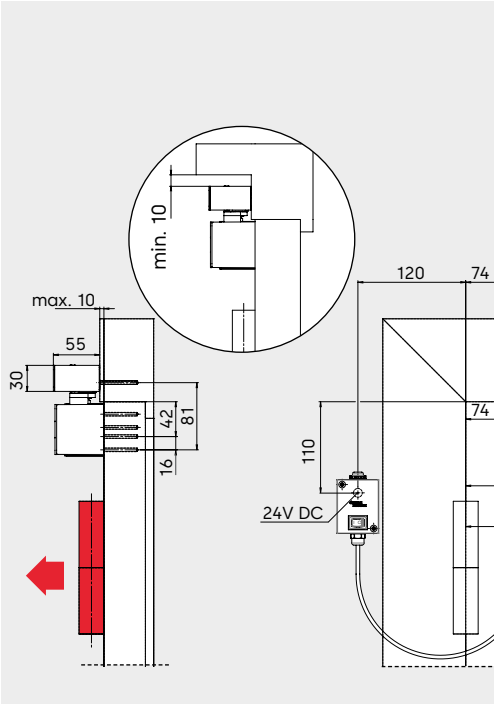

TS 97 FL GSR-EMR 1 XEA, côté charnière

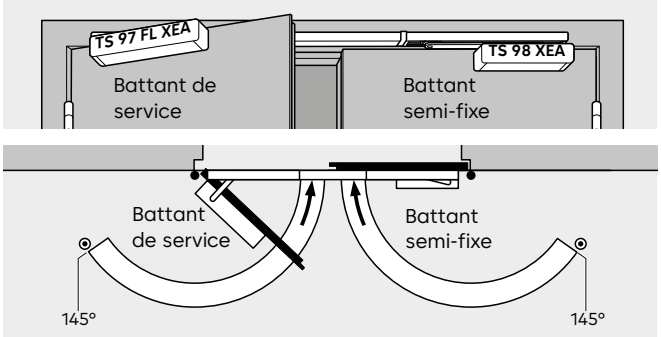

F Attestation d'aptitude

Le TS 97 FL XEA GSR est contrôlé et sa qualité est surveillée par le Staatliches Materialprüfungsamt de Dortmund, selon la norme DIN EN 1158. Une attestation d'aptitude pour la porte coupe-feu et pare-fumée correspondante est également requise.

Remarque
Une boîte de distribution n'est pas nécessaire lorsque l'alimentation est fournie via le panneau de porte (en utilisant KÜ / LK 12).

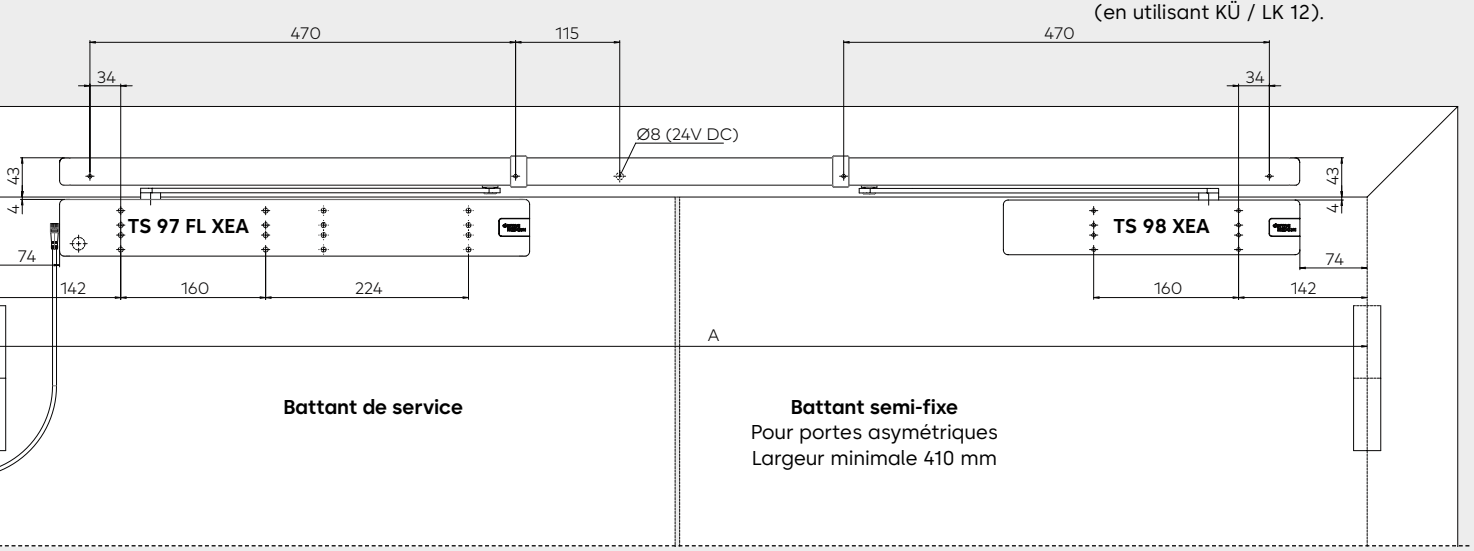

Exemples : Battant de service porte ouvrant à gauche (DIN-L), battant de service porte ouvrant à droite (DIN-R) symétrique

Remarque
Une boîte de distribution n'est pas nécessaire lorsque l'alimentation est fournie via le panneau de porte (en utilisant KÜ / LK 12).

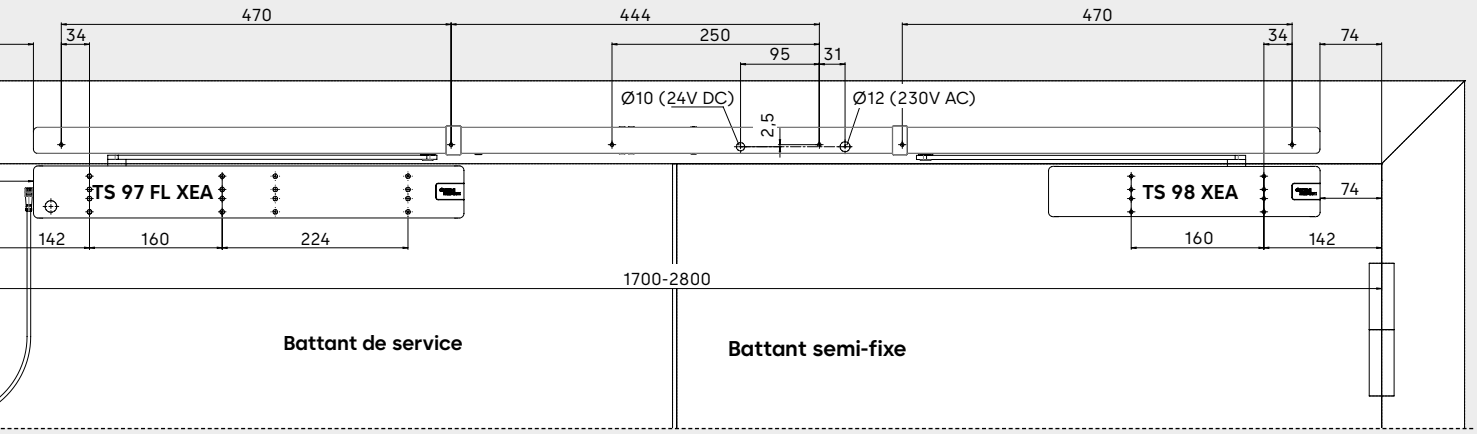

Exemples : Battant de service porte ouvrant à gauche (DIN-L), battant de service porte ouvrant à droite (DIN-R) symétrique

TS 97 FL XEA – Utilisation sur portes à 2 battants du côté opposé à la charnière

Le système modulaire TS 98 GSR XEA permet également l'utilisation du TS 97 FL XEA EN 3-6 sur le battant de service.
Lors de l'ouverture de la porte, la fonction libre mouvement est activée à partir d'un angle d'ouverture de la porte > 0° sur le battant de service. La porte se déplace librement, sans se refermer automatiquement, ce qui facilite le passage des portes dans les zones très fréquentées. Le système GSR assure le respect de la séquence de fermeture correcte lors de la fermeture des portes à 2 battants : d'abord le battant semi-fixe, puis le battant de service. Le système de serrage de la tige de poussée, indépendant de l'hydraulique du ferme-porte, fonctionne avec un dispositif de sécurité contre la surcharge. Le mécanisme de déclenchement a été intégré dans la glissière.

TS 97 FL GSR XEA BG modèle normal – régulateur de séquence de fermeture à libre mouvement sur le battant de service
Le système GSR assure le respect de la séquence de fermeture correcte lors de la fermeture des portes à 2 battants : d'abord le battant semi-fixe, puis le battant de service.

TS 97 FL GSR-EMF 1 XEA BG – régulateur de séquence de fermeture à libre mouvement sur le battant de service et verrouillage électromécanique du battant semi-fixe
Sur les portes à 2 battants, le GSR XEA assure que le battant de service se ferme toujours après le battant semi-fixe. Il se distingue par son système de serrage par tiges de poussée. Ce système fonctionne indépendamment du système hydraulique du ferme-porte et assure ainsi une sécurité et une fiabilité maximales.
Une protection contre la surcharge protège la régulation de séquence de fermeture et la construction de la porte des dommages. Le régulateur de séquence de fermeture GSR XEA peut être utilisé pour les portes ouvrant à gauche (DIN-L) et ouvrant à droite (DIN-R) et peut être combiné avec le ferme-porte TS 97 FL XEA sur le battant de service et le ferme-porte TS 98 XEA sur le battant semi-fixe.

L'angle max. d'ouverture de la porte est d'environ 110°. Pour prévenir tout endommagement de la porte ou du ferme-porte, un butoir de porte doit être mis en place. Pour les applications anti-panique sur les portes coupe-feu et pare-fumée, l'utilisation du TS 97 FL XEA GSR sur le côté charnière est recommandée.

TS 97 FL GSR-EMR 1 XEA BG – régulateur de séquence de fermeture à libre mouvement sur le battant de service, verrouillage électromécanique du battant semi-fixe et centrale de détection de fumée intégrée.
Sur les portes à 2 battants, le GSR XEA assure que le battant de service se ferme toujours après le battant semi-fixe. Il se distingue par son système de serrage par tiges de poussée. Ce système fonctionne indépendamment du système hydraulique du ferme-porte et assure ainsi une sécurité et une fiabilité maximales.
Une protection contre la surcharge protège la régulation de séquence de fermeture et la construction de la porte des dommages. Le régulateur de séquence de fermeture GSR XEA peut être utilisé pour les portes ouvrant à gauche (DIN-L) et ouvrant à droite (DIN-R) et peut être combiné avec le ferme-porte TS 97 FL XEA sur le battant de service et le ferme-porte TS 98 XEA sur le battant semi-fixe.

L'angle max. d'ouverture de la porte est d'environ 110°. Pour prévenir tout endommagement de la porte ou du ferme-porte, un butoir de porte doit être mis en place. Pour les applications anti-panique sur les portes coupe-feu et pare-fumée, l'utilisation du TS 97 FL XEA GSR sur le côté charnière est recommandée.

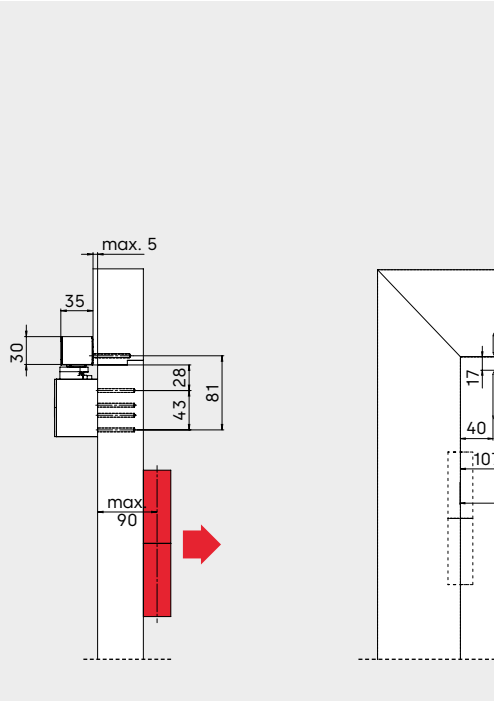

TS 97 FL GSR-EMF 1 XEA, côté opposé à la charnière

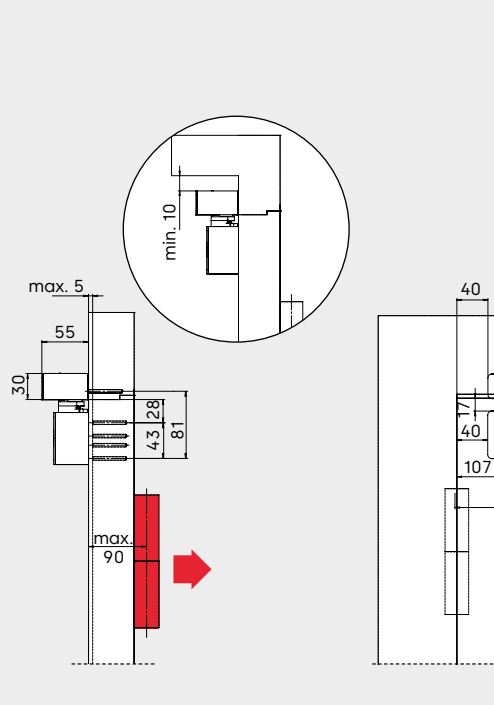

TS 97 FL GSR-EMR 1 XEA, côté opposé à la charnière

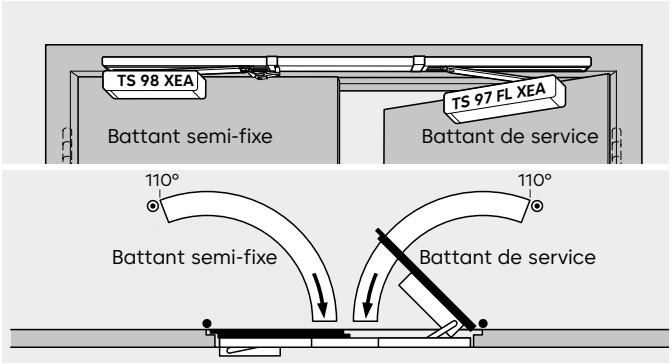

F Attestation d'aptitude
Le TS 97 FL XEA GSR BG est contrôlé et sa qualité est surveillée par le Staatliches Materialprüfungsamt de Dortmund, selon la norme DIN EN 1158. Une attestation d'aptitude pour la porte coupe-feu et pare-fumée correspondante est également requise.

Remarque
L'alimentation 24 V DC doit être assurée via un KÜ / LK 12.

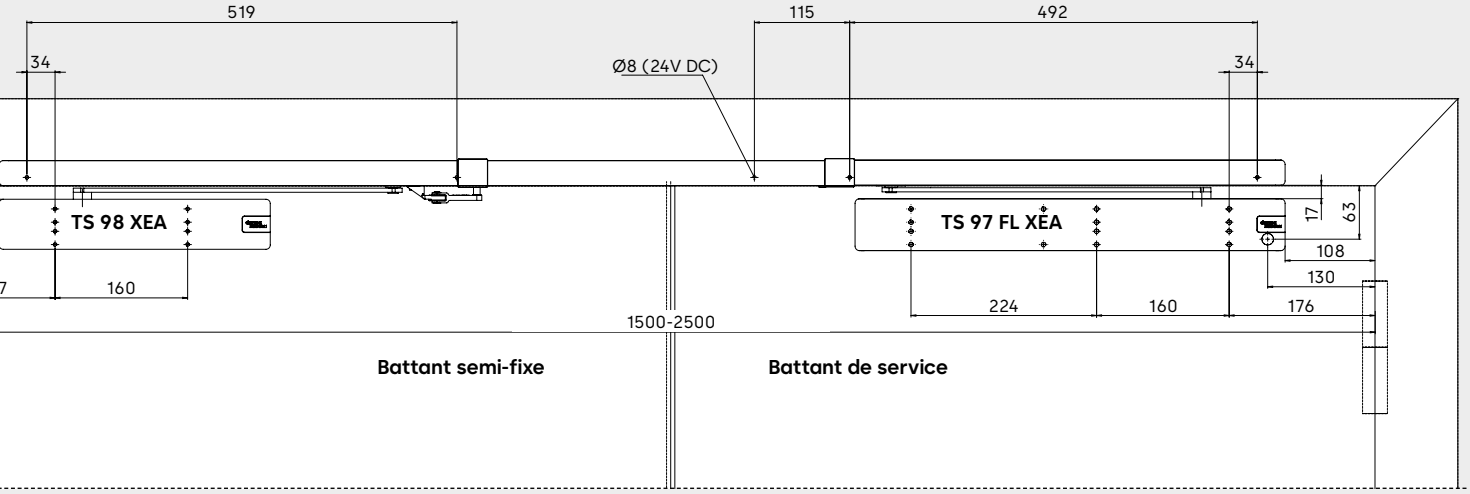

e

Exemples : Battant de service porte ouvrant à gauche (DIN-L), battant de service porte ouvrant à droite (DIN-R) symétrique

Remarque
L'alimentation 24 V DC doit être assurée via un KÜ / LK 12.

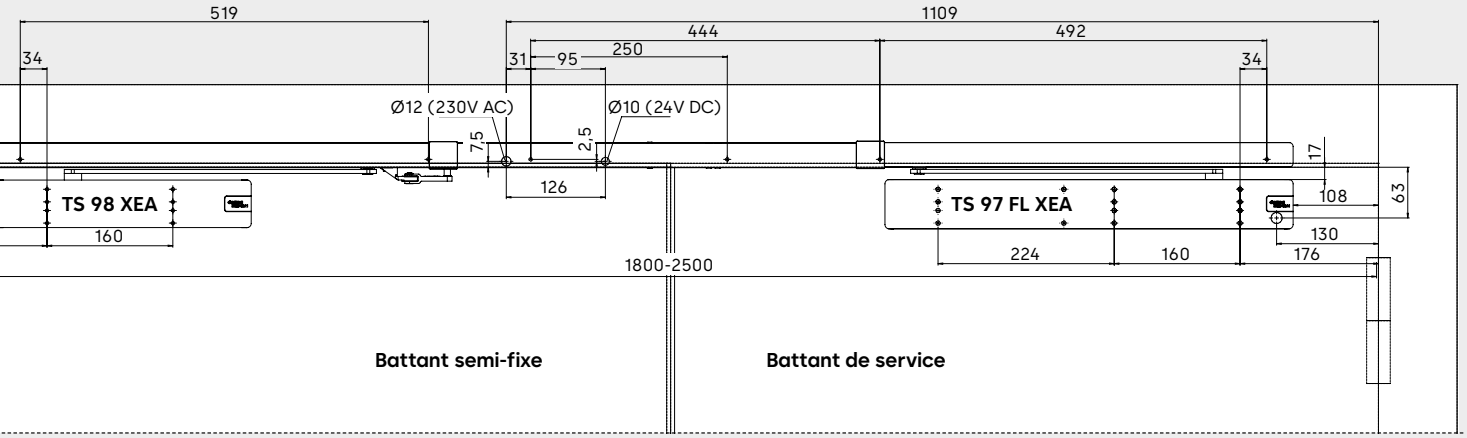

e

Exemples : Battant de service porte ouvrant à gauche (DIN-L), battant de service porte ouvrant à droite (DIN-R) symétrique

TS 97 FL XEA – exemples d'application dispositif de blocage

TS 97 FL XEA + RMZ XEA + 2x RM-N

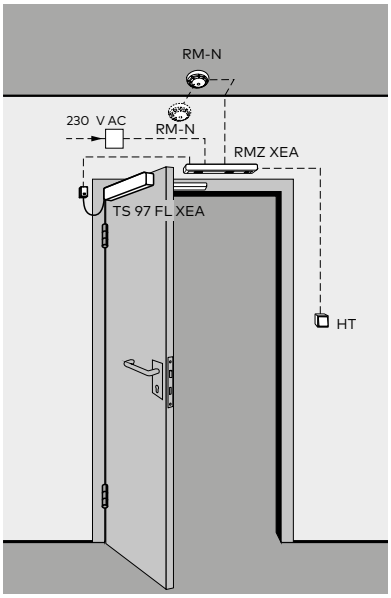

Remarque : Une boîte de distribution n'est pas nécessaire lorsque l'alimentation est fournie via le panneau de porte (en utilisant KÜ / LK 12).

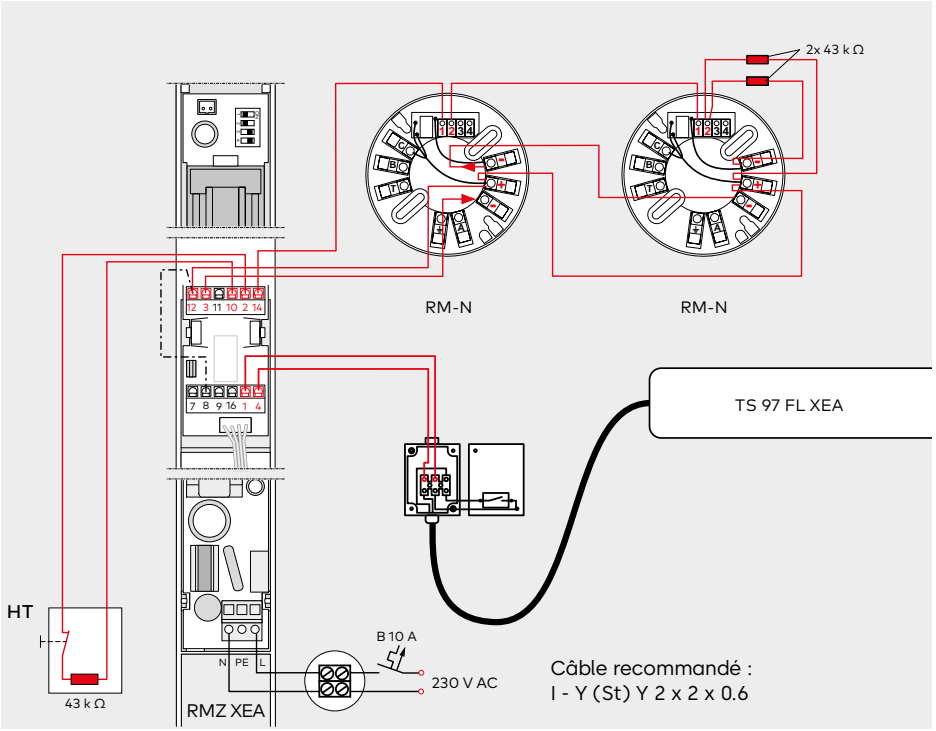

TS 97 FLR-K XEA + 2x RM-N

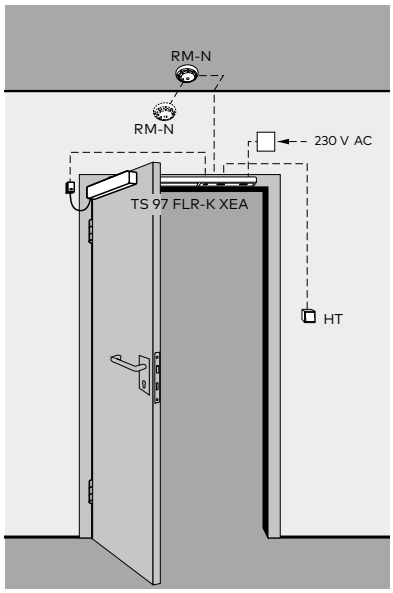

Remarque : Une boîte de distribution n'est pas nécessaire lorsque l'alimentation est fournie via le panneau de porte (en utilisant KÜ / LK 12).

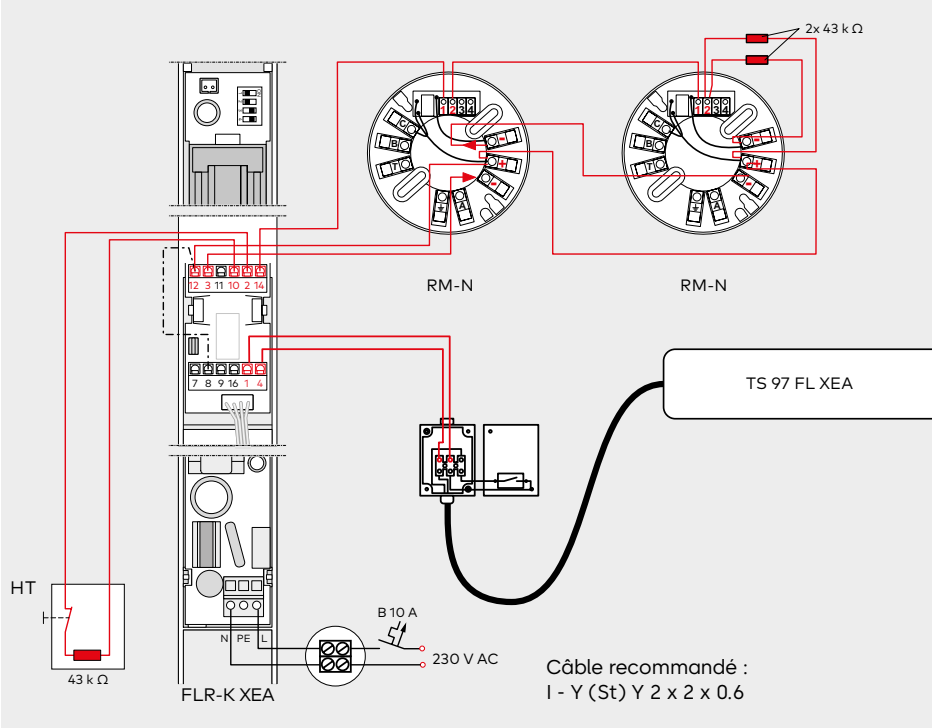

TS 97 FL GSR-EMR 1 XEA + 2x RM-N

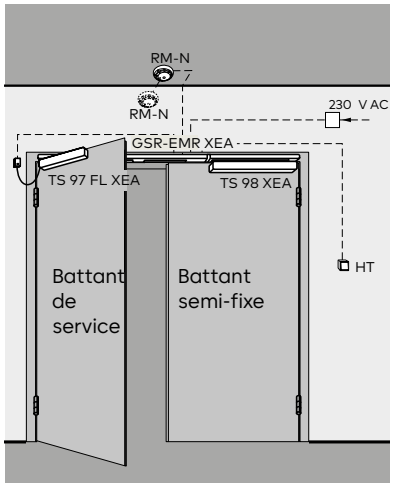

Remarque : Une boîte de distribution n'est pas nécessaire lorsque l'alimentation est fournie via le panneau de porte (en utilisant KÜ / LK 12).

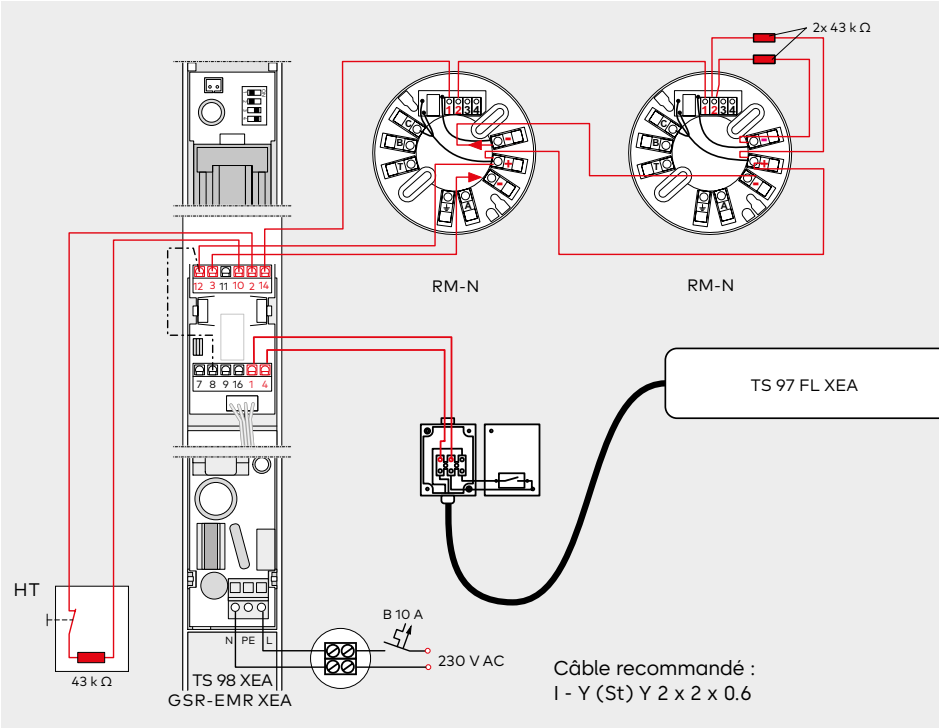

Centrale de détection de fumée/détecteur de fumée

La centrale de détection de fumée RMZ XEA en design XEA et le détecteur de fumée RM-N sont le complément idéal au système TS 97 FL XEA pour la prévention des incendies.
Ils sont conçus selon les dernières directives du Deutscher Institut für Bautechnik et assurent une articulation optimale entre tous les dispositifs de blocage des portes coupe-feu et pare-fumée dans des circonstances très variées.

RMZ XEA
La centrale de détection de fumée RMZ XEA en design XEA alimente les dispositifs de blocage raccordés en tension continue 24 V et les déclenche sans courant en cas d'alarme ou de panne de courant (déclenchement).
La réinitialisation est automatique, mais peut également être réglée sur un mode manuel (nécessaire en combinaison avec les ferme-portes à bras débrayable TS 97 FL XEA et ITS 96 FL).
Des possibilités de raccordement pour d'autres détecteurs ainsi qu'un déclenchement manuel externe et un contact inverseur sec sont disponibles.
L'unité de détection de fumée doit être remplacée après 8 ans conformément à la norme DIN 14677. L'expiration du délai de remplacement est indiquée par une diode luminescente allumée en continu.

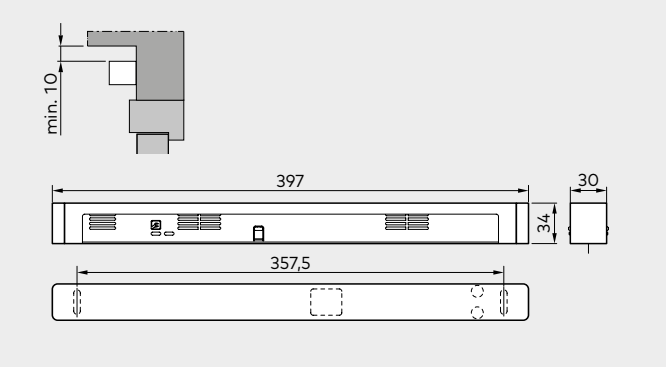

Données et caractéristiques		RMZ XEA	RM-N
Fonctions	Détecteur de fumée	●	●
	Dispositif de déclenchement	●	–
	Alimentation électrique	●	–
Détection de fumée	Principe de diffusion de lumière (optique)	●	●
Montage	Pose sur huisserie	●	–
	Montage au plafond	–	●
Raccordement d'autres détecteurs		●	–
Puissance connectée totale (max.) pour dispositifs de blocage et autres détecteurs en W		9,8	–
Puissance absorbée		1,2	0,65
des détecteurs internes en W	Alarme	●	●
	Fonctionnement	●	–
	Maintenance	●	–
	Encrassement	●	–
Tension d'entrée		230 V AC ± 10 %	24 V DC +15%, -10%
Tension de sortie		24 V DC	–
Tension de service des détecteurs		24 V DC +15%, -10%	24 V DC
Courant absorbé (max.) en mA		75	20
Contact inverseur sec Très basse tension (SELV)		24 V AC/DC 1 A	30 V AC/DC 1 A
Rückstellung	automatique	●	●
	réglable sur Réinitialisation manuelle[1)]	●	–
Contrôle des fonctions	Gaz de fumée	●	●
Bornes de connexion pour déclenchement manuel externe		●	–
Protection		IP 30	IP 43
Température ambiante en °C		–20, +40	–10, +60
Poids en kg		0,25	0,15
Dimensions en mm	Longueur	397	
	Profondeur de construction	34	Ø 100
	Hauteur	30	44
Contrôlé selon EN 54 Partie 7		●	●
CE -Marquage pour les produits de construction		●	●

● oui – non

[1)] Nécessaire en combinaison avec les ferme-portes à bras débrayable TS 97 FL XEA et ITS 96 FL

RM-N
précocement les feux couvants ainsi que les feux ouverts avec développement de fumée et peut être raccordé sur tous les dispositifs de blocage dormakaba.

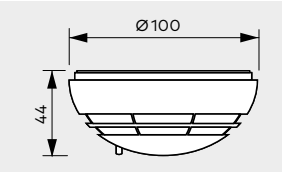

F Attestation d'aptitude
La centrale de détection de fumée RMZ XEA en design XEA et le détecteur de fumée RM-N disposent d'une homologation générale pour la construction du Deutscher Institut für Bautechnik de Berlin ; contrôle de réception requis.

Réglementations/Consignes pour les dispositifs de blocage

En raison des dispositions officielles sur l'homologation, l'utilisation de dispositifs de blocage est soumise à des réglementations particulières. Ces réglementations s'appliquent en particulier à la réception, à la surveillance en continu et à la maintenance.

Les consignes ci-dessous doivent informer toutes les personnes concernées des principales mesures liées au fonctionnement des dispositifs de blocage au sens des réglementations officielles.

Les documents suivants fournissent des informations détaillées :
Exigences générales et bases de contrôle pour la procédure d'homologation des dispositifs de blocage du Deutscher Institut für Bautechnik (DIBt) de Berlin
Homologation générale du Deutscher Institut für Bautechnik (DIBt) de Berlin pour le dispositif de blocage en question
DIN EN 1155
DIN EN 14637

1. Généralités

1.1 Pour les passages devant être maintenus ouverts par des dispositifs de blocage, la zone nécessaire pour le processus de fermeture doit toujours rester libre. Cette zone doit être indiquée clairement par un marquage, des marques au sol ou autres dispositifs similaires. Le cas échéant, des mesures de construction doivent garantir que les câbles, objets stockés ou composants (par exemple faux plafonds ou leurs composants) ne tombent pas dans la zone devant rester libre.

1.2 Dans la mesure du possible, il convient d'utiliser des détecteurs de fumée pour les dispositifs de blocage. Pour les dispositifs de blocage pour les passages dans les voies de sauvetage, des détecteurs de fumée doivent être utilisés.

1.3 Tous les dispositifs de blocage doivent également pouvoir être déclenchés manuellement, sans que la fonctionnalité du dispositif de déclenchement soit affectée.
Pour les ferme-portes à blocage électromagnétique, ce blocage peut être levé par une faible pression sur le panneau de la porte. En cas d'utilisation d'aimants de retenue ou de ferme-portes à bras débrayable, le déclenchement se fait via un bouton.
Les déclencheurs manuels employés à cet effet doivent être rouges et porter la mention « Fermer la porte ».
La touche doit être située à proximité immédiate du passage et ne peut pas être cachée par le passage en position bloquée.

2. 2. Contrôle de réception

2.1 Après l'achèvement du montage sur le lieu d'utilisation, le bon fonctionnement et l'installation conforme doivent être vérifiés au moyen d'un contrôle de réception. Le contrôle de réception peut uniquement être effectué par un personnel spécialisé du fabricant des dispositifs de surveillance et/ou des dispositifs de blocage, par un personnel autorisé par ce fabricant ou par un organisme de contrôle désigné à cette fin

2.2 Après la réussite du contrôle de réception, un panneau d'homologation (105 x 52 mm) doit être installé durablement sur le mur à proximité immédiate du passage et porter la mention suivante :
Dispositif de blocage
Réception par .....
(Logo de l'entreprise ainsi que mois et année de la réception) à apposer de façon permanente.

2.3 L'exploitant recevra un certificat établissant la réussite du contrôle de réception. Ce certificat doit être conservé.

3. Surveillance périodique

3.1 Le dispositif de blocage doit être constamment maintenu en état de fonctionnement par l'exploitant et son bon fonctionnement doit être contrôlé au moins une fois par mois.

3.2 Par ailleurs, l'exploitant a l'obligation de contrôler au moins une fois par an que tous les appareils fonctionnent ensemble de manière correcte et conforme et de procéder ou de faire procéder à une maintenance, à moins que le certificat d'homologation ne mentionne un intervalle plus court.
Ce contrôle et cette maintenance ne peuvent être effectués que par un technicien spécialisé ou une personne formée à cet effet.

3.3 L'étendue, le résultat et la date de la surveillance périodique doivent être consignés. Ces documents doivent être conservés par l'exploitant.

Accessoires

Portes à 1 battant

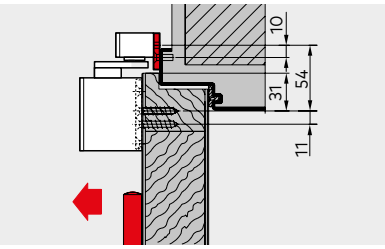

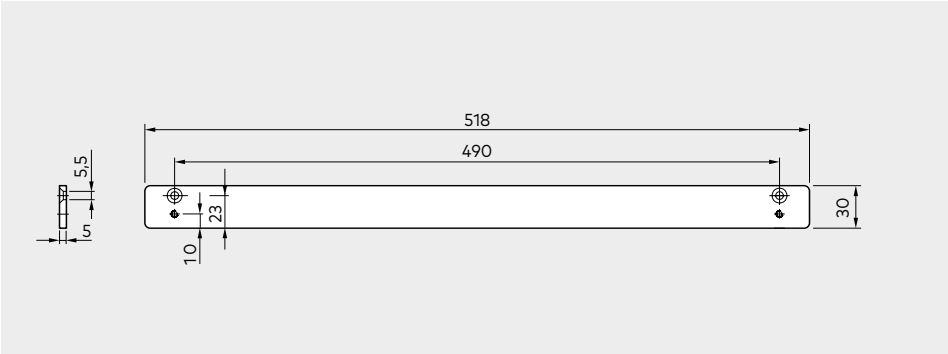

Plaque de montage 30 mm pour G-N XEA
Pour la pose de glissières sur les cadres de porte ne permettant pas un montage direct.

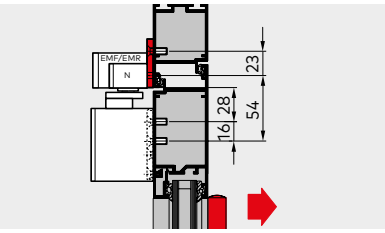

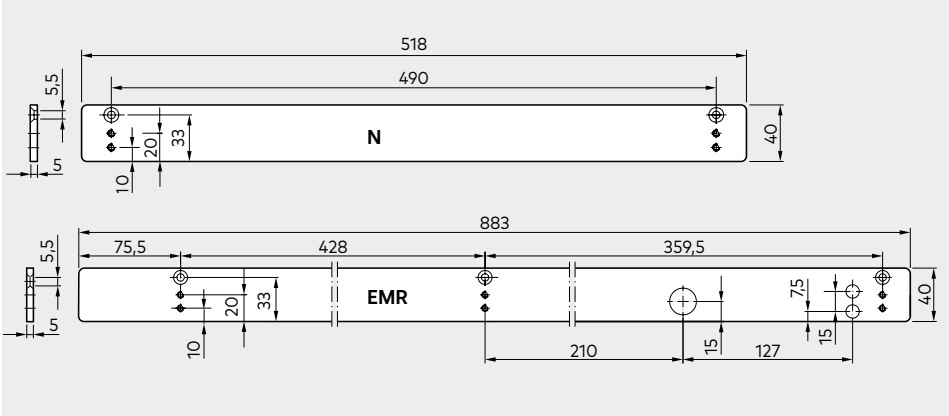

Plaque de montage 40 mm pour G-N XEA, EMR XEA et FLR-K XEA
Pour la pose de glissières sur les cadres de porte ne permettant pas un montage direct.

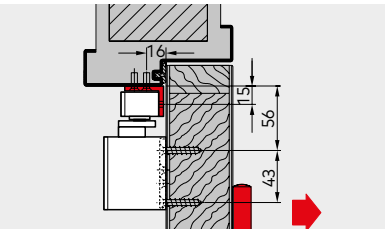

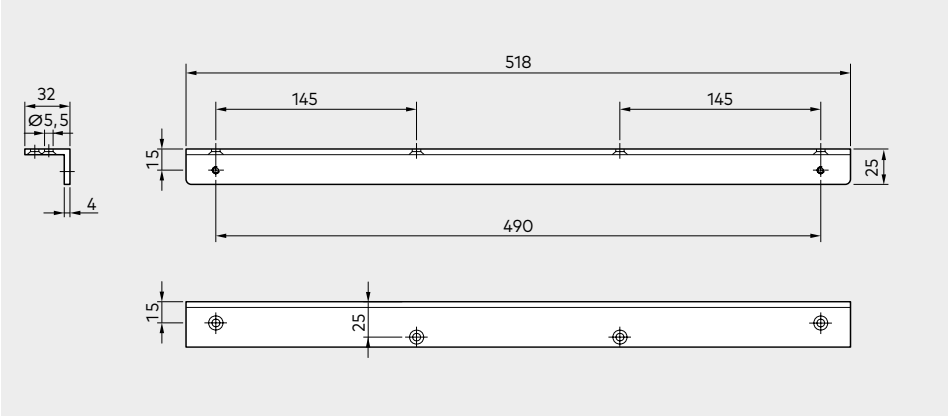

Garniture de linteau pour G-N XEA
Pour la pose de glissières sur les cadres de porte avec linteau profond lors d'un montage sur le côté opposé à la charnière. Variante de modèle G-N XEA pour montage sur huisserie direct également disponible.

Portes à 2 battants

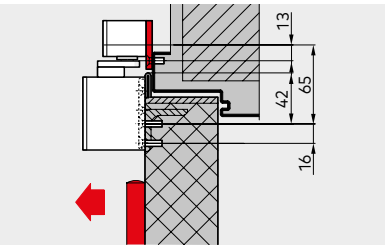

Plaque de montage 40 mm pour GSR XEA
Pour la pose de glissières sur les cadres de porte ne permettant pas un montage direct.

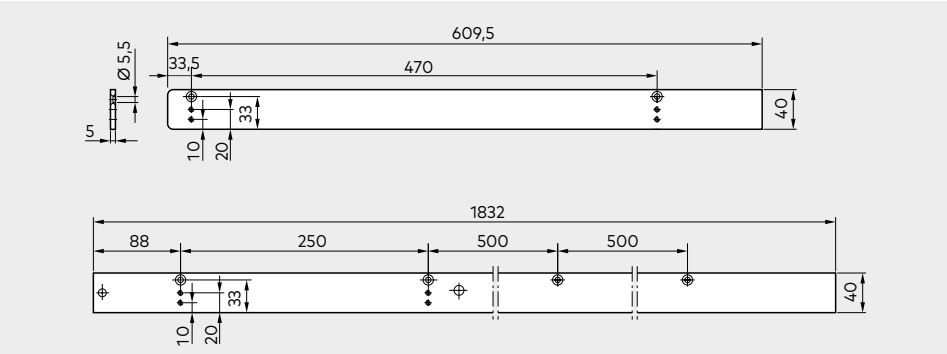

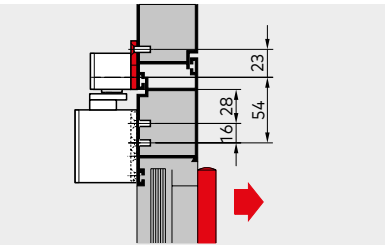

Plaque de montage 40 mm pour GSR XEA BG
Pour la pose de glissières sur les cadres de porte ne permettant pas un montage direct.

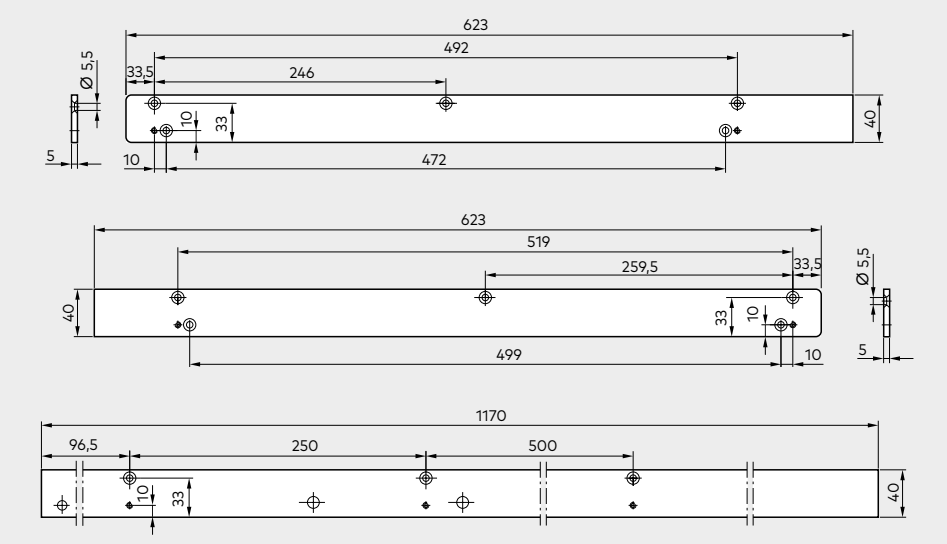

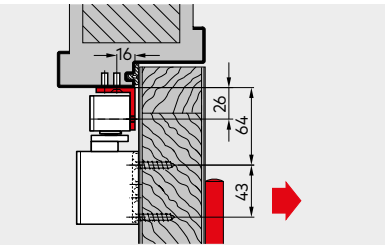

Garniture de linteau pour GSR XEA BG
Pour la pose de glissières sur les cadres de porte avec linteau profond.

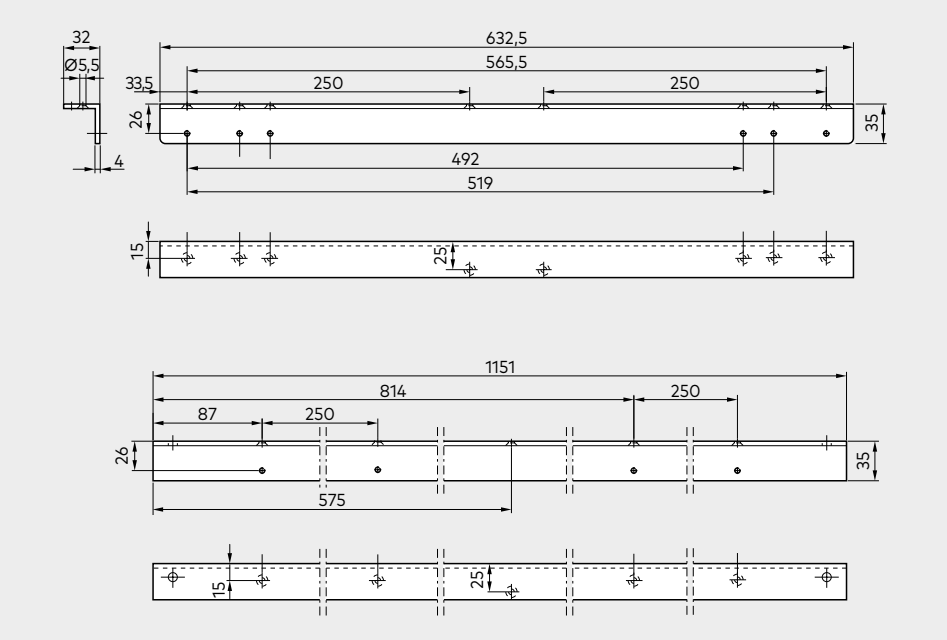

Contenu de la livraison et accessoires

Portes à 1 battant

	Plaque de montage 30 mm pour G-N XEA	Plaque de montage 40 mm pour G-N XEA	Plaque de montage 40 mm pour G-EMR XEA	Garniture de linteau pour G-N XEA	Limitation de l'ouverture pour G-N XEA
	574000xx	574100xx	574600xx	574300xx	35800093
TS 97 FL XEA (EN 3-6) **montage sur panneau/pose sur huisserie/ côté charnière/côté opposé à la charnière* avec glissière comprise G-N XEA** *Pose sur huisserie côté opposé à la charnière : 130200xx	△	△		△	△
TS 97 FLR-K XEA (EN 3-6) **Montage sur panneau côté charnière/côté opposé à la charnière avec glissière comprise G-EMR XEA** 130400xx			△		

- ● Dispositif de blocage
- ● Centrale de détection de fumée
- ○ Libre mouvement
- xx Complément de la référence d'article voir options de couleurs
- ■ Ferme-porte séparé
- □ Glissière séparée
- △ Accessoires

xx	Options de couleurs
01	Argenté
11	Blanc (RAL 9016)
09	Couleur spéciale
	Également disponible en modèle Design*
04	Design inox

* « Design » se réfère ici à la variante de surface des produits

Accessoires

Système de détection de fumée

RMZ XEA*
578000xx

RM-N
64830900
VE = 2 Stück

* Non requis pour FLR-K XEA et GSR-EMR 1 XEA

Touche manuelle

HT-UP
19144601175

HT-AP
19144601175 +
5158533332

Passage de câble	**KÜ 480**	15813000
Spirale de câble	**KS 370**	15819000
Fiche de transition de câble amovible	**LK-12**	15813010

Portes à 2 battants

	TS 97 FL XEA		TS 98 XEA		Plaques de montage pour GSR XEA	Plaques de montage pour GSR XEA BG	Garniture de linteau pour GSR XEA BG	Limitation de l'ouverture
Battant de service Battant semi-fixe	EN 3-6 pour l'application GSR sur le battant de service ■ 130300xx		EN 1–6 pour l'application GSR sur le battant semi-fixe ■ 441101xx		574800xx	574900xx	574700xx	18020000
GSR XEA ☐ **VK** 571010xx ☐ **V** 571020xx ☐ **VL** 571030xx	☐	1 x ■	☐	1 x ■	△			△
GSR-EMF 1 XEA ☐ **VK** 571110xx ☐ **V** 571120xx ☐ **VL** 571130xx	☐	1 x ■	☐	1 x ■	△			△ [1]
GSR-EMR 1 XEA ☐ **V** 572150xx ☐ **VL** 572160xx	☐	1 x ■	☐	1 x ■	△			△ [1]
GSR XEA BG ☐ **V** 571440xx	☐	1 x ■	☐	1 x ■		△	△	△

[1] Utiliser la limitation de l'ouverture uniquement sur le battant de service.

Également possible en option :
GSR-EMF 2 XEA BG
GSR-EMR 2 XEA BG

		Largeur de porte (mm)	
		B	**BG**
GSR XEA/ GSR-EMF XEA	**VK**	1220 – 1350	–
	V	>1350 – 2500	1500 – 2500
	VL	>2500 – 2800	–
GSR-EMR XEA	**V**	1700 – 2500	1800 – 2500
	VL	>2500 – 2800	–

Texte d'appel d'offres
Portes à 1 battant

TS 97 FL XEA EN 3-6

Ferme-porte à glissière selon EN 1154, avec marquage CE, en design XEA, avec forte réduction du couple d'ouverture pour une ouverture facile de la porte selon DIN SPEC 1104. Pour des largeurs de porte jusqu'à 1400 mm, avec blocage électro-hydraulique, contrôlé selon EN 1155 et fonction libre mouvement à partir d'un angle d'ouverture de la porte > 0°. Force de fermeture EN 3-6 réglable en continu. Vitesse de fermeture et à-coup final réglable en continu via une soupape. Types de montage : Montage sur panneau côté charnière et côté opposé à la charnière. Pose sur huisserie côté charnière et côté opposé à la charnière. (Lors d'une pose sur huisserie côté opposé à la charnière sur des portes coupe-feu et pare-fumée une homologation est nécessaire dans certains cas).
Tension de service 24 V DC. Console de montage avec système de groupe perforé universel. Utilisable en version gauche ou droite (DIN-L et DIN-R). Glissière réglable en hauteur. Homologation générale pour la construction du DIBt de Berlin, pour l'utilisation dans les dispositifs de blocage. Contrôle de réception requis. Lors d'une pose sur huisserie côté opposé à la charnière, une attestation d'aptitude pour la porte coupe-feu et pare-fumée correspondante est nécessaire.

Couleur
- ☐ Argenté
- ☐ Blanc (similaire RAL 9016)
- ☐ Design inox
- ☐ Couleur spéciale (similaire RAL)

Fabrication
TS 97 FL XEA

TS 97 FLR-K XEA EN 3-6

Ferme-porte à glissière selon EN 1154, avec marquage CE, en design XEA, avec forte réduction du couple d'ouverture pour une ouverture facile de la porte selon DIN SPEC 1104. Pour des largeurs de porte jusqu'à 1400 mm, avec blocage électro-hydraulique, contrôlé selon EN 1155 et fonction libre mouvement à partir d'un angle d'ouverture de la porte > 0°. Force de fermeture EN 3-6 réglable en continu. Vitesse de fermeture et à-coup final réglable en continu via une soupape. Types de montage : Montage sur panneau côté charnière et côté opposé à la charnière. Tension de service 24 V DC. Console de montage avec système de groupe perforé universel. Utilisable en version gauche ou droite (DIN-L et DIN-R). Glissière avec bloc d'alimentation intégré et détecteur de fumée avec affichage de fonctionnement et affichage d'entretien. Hauteur d'installation 30 mm. Possibilités de connexion pour autres détecteurs, déclenchement manuel externe et contact d'alarme sec. Tension de raccordement 230 V AC, tension de service 24 V DC. Homologation générale pour la construction comme dispositif de blocage du DIBt, Berlin. Contrôle de réception requis.

Couleur
- ☐ Argenté
- ☐ Blanc (similaire RAL 9016)
- ☐ Design inox
- ☐ Couleur spéciale (similaire RAL)

Fabrication
TS 97 FLR-K XEA

RMZ XEA

Centrale de détection de fumée en design XEA, avec affichage de fonctionnement et de maintenance, bloc d'alimentation intégré et détecteur de fumée optique pour pose sur huisserie. Pour la commande de dispositifs de blocage dormakaba. Possibilité de raccordement pour d'autres détecteurs, un déclenchement manuel externe et un contact d'alarme sec. Réglage possible sur réinitialisation manuelle. Habillage constitué d'un corps unique, hauteur d'installation 30 mm. Homologation générale pour la construction du DIBt, Berlin, comme dispositif de blocage. Contrôle de réception requis.

Modèle
- ☐ RMZ XEA avec bloc d'alimentation intégré. Tension de raccordement 230 V AC, tension de service 24 V DC.
- ☐ En option avec module d'alarme intégré pour la surveillance acoustique

Couleur
- ☐ Argenté
- ☐ Blanc (similaire RAL 9016)
- ☐ Design inox
- ☐ Couleur spéciale (similaire RAL)

Fabrication
RMZ XEA

RM-N

Détecteur de fumée optique, 24 V DC, pour le montage au plafond. Utilisable comme détecteur secondaire ou tertiaire sur tous les dispositifs de blocage dormakaba. Avec contact inverseur sec. Homologation générale pour la construction du DIBt de Berlin ; et contrôlé par le VdS de Cologne, selon EN 54, Partie 7. Contrôle de réception obligatoire.

Couleur
- ☐ Blanc, cf. RAL 9003

Fabrication
RM-N

Portes à 2 battants

TS 97 FL GSR XEA EN 3-6

Ferme-porte à glissière sur le battant de service selon EN 1154, avec marquage CE, en design XEA, avec forte réduction du couple d'ouverture pour une ouverture facile de la porte selon DIN SPEC 1104. Pour des largeurs de porte jusqu'à 1400 mm, avec blocage électro-hydraulique, contrôlé selon EN 1155 et fonction libre mouvement à partir d'un angle d'ouverture de la porte > 0°. Force de fermeture EN 3-6 réglable en continu. Vitesse de fermeture et à-coup final réglable en continu via une soupape. Tension de service 24 V DC. Console de montage avec système de groupe perforé universel. Utilisable en version gauche ou droite (DIN-L et DIN-R). Glissière avec régulation de la séquence de fermeture mécanique intégrée, contrôlée selon EN 1158. Régulation de la séquence de fermeture via un système de serrage par tiges de poussée indépendant du système hydraulique de fermeture, avec protection contre la surcharge et habillage complet. Utilisable en version gauche ou droite (DIN-L et DIN-R). Ferme-porte à glissière sur le battant semi-fixe TS 98 XEA EN 1-6. Homologation générale pour la construction du DIBt de Berlin, pour l'utilisation dans les dispositifs de blocage. Contrôle de réception requis.

Modèle

☐ Montage sur panneau/côté charnière (TS 97 FL XEA sur le battant de service, TS 98 XEA sur le battant semi-fixe)

Couleur

☐ Argenté
☐ Blanc (similaire RAL 9016)
☐ Design inox
☐ Couleur spéciale (similaire RAL)

Fabrication

TS 97 FL GSR XEA

TS 97 FL GSR-EMF 1 XEA EN 3-6

Ferme-porte à glissière sur le battant de service selon EN 1154, avec marquage CE, en design XEA, avec forte réduction du couple d'ouverture pour une ouverture facile de la porte selon DIN SPEC 1104. Pour des largeurs de porte jusqu'à 1400 mm, avec blocage électro-hydraulique, contrôlé selon EN 1155 et fonction libre mouvement à partir d'un angle d'ouverture de la porte > 0°. Force de fermeture EN 3-6 réglable en continu. Vitesse de fermeture et à-coup final réglable en continu via une soupape. Tension de service 24 V DC. Console de montage avec système de groupe perforé universel. Utilisable en version gauche ou droite (DIN-L et DIN-R). Glissière avec régulation de la séquence de fermeture mécanique intégrée, contrôlée selon EN 1158. Blocage électromécanique, 24 V DC, contrôlé selon EN 1155. Point de blocage (80°–130°) et force de débrayage réglables en continu. Régulation de la séquence de fermeture via un système de serrage par tiges de poussée indépendant du système hydraulique de fermeture, avec protection contre la surcharge et habillage complet. Utilisable en version gauche ou droite (DIN-L et DIN-R). Ferme-porte à glissière sur le battant semi-fixe TS 98 XEA EN 1-6. Homologation générale pour la construction du DIBt de Berlin, pour l'utilisation dans les dispositifs de blocage. Contrôle de réception requis.

Modèle

☐ Montage sur panneau/côté charnière (TS 97 FL XEA sur le battant de service, TS 98 XEA sur le battant semi-fixe)

Couleur

☐ Argenté
☐ Blanc (similaire RAL 9016)
☐ Design inox
☐ Couleur spéciale (similaire RAL)

Fabrication

TS 97 FL GSR-EMF 1 XEA

TS 97 FL GSR-EMR 1 XEA EN 3-6

Ferme-porte à glissière sur le battant de service selon EN 1154, avec marquage CE, en design XEA, avec forte réduction du couple d'ouverture pour une ouverture facile de la porte selon DIN SPEC 1104. Pour des largeurs de porte jusqu'à 1400 mm, avec blocage électro-hydraulique, contrôlé selon EN 1155 et fonction libre mouvement à partir d'un angle d'ouverture de la porte > 0°. Force de fermeture EN 3-6 réglable en continu. Vitesse de fermeture et à-coup final réglable en continu via une soupape. Tension de service 24 V DC. Console de montage avec système de groupe perforé universel. Utilisable en version gauche ou droite (DIN-L et DIN-R). Centrale de détection de fumée avec affichage de fonctionnement et de maintenance intégrée en affleurement dans le boîtier de régulation de la séquence de fermeture. Possibilités de connexion pour autres détecteurs, déclenchement manuel externe et contact d'alarme sec. Tension de raccordement 230 V AC, tension de service 24 V DC. Glissière avec régulation de la séquence de fermeture mécanique intégrée, contrôlée selon EN 1158. Blocage électromécanique, 24 V DC, contrôlé selon EN 1155. Point de blocage (80°–130°) et force de débrayage réglable en continu. Régulation de la séquence de fermeture via un système de serrage par tiges de poussée indépendant du système hydraulique de fermeture, avec protection contre la surcharge et habillage complet. Utilisable en version gauche ou droite (DIN-L et DIN-R). Ferme-porte à glissière sur le battant semi-fixe TS 98 XEA EN 1-6. Homologation générale pour la construction comme dispositif de blocage du DIBt, Berlin. Contrôle de réception requis.

Modèle

☐ Montage sur panneau/côté charnière (TS 97 FL XEA sur le battant de service, TS 98 XEA sur le battant semi-fixe)

Couleur

☐ Argenté
☐ Blanc (similaire RAL 9016)
☐ Design inox
☐ Couleur spéciale (similaire RAL)

Fabrication

TS 97 FL GSR-EMR 1 XEA

Engagement en matière de durabilité

Nous sommes engagés à favoriser un développement durable tout le long de notre chaîne de valeur et en harmonie avec nos responsabilités économiques, environnementales et sociales auprès des générations actuelles et futures. La durabilité est un facteur de plus en plus important dans l'industrie de la construction. Afin de fournir des informations quantifiées sur les impacts environnementaux d'un produit tout au long de son cycle de vie, dormakaba fournit des déclarations environnementales de produits (EPD), basées sur des évaluations holistiques du cycle de vie.

www.dormakaba.com/sustainability

Notre offre

Solutions d'accès automatisées (AAS)

Portes automatiques
Solutions d'accès sécurisés

Solutions de contrôle d'accès (ACS)

Contrôle d'accès et gestion des temps
Issues de secours et voies d'évacuation
Contrôle d'accès électronique
pour l'hébergement

Solutions d'accès mécaniques (AHS)

Ferme-portes
Quincaillerie de porte
Cylindres et clés mécaniques

Services

Mise á jour et conseils
Montage et mise en service
Entretien et réparation

WN 05510251532, FR, 08/2023
Sous réserve de modifications techniques.

dormakaba.com

dormakaba
France S.A.S.
2-6 place du Général de Gaulle
FR-92160 Antony
T +33 1 41 94 24 00
marketing.fr@dormakaba.com
dormakaba.fr

dormakaba
Belgium N.V.
Monnikenwerve 17-19
BE-8000 Brugge
T +32 50 45 15 70
info.be@dormakaba.com
dormakaba.be

dormakaba
Suisse SA
Chemin de Budron A5
CH-1052 Le Mont-sur-Lausanne
T +41 848 85 86 87
info.ch@dormakaba.com
dormakaba.ch