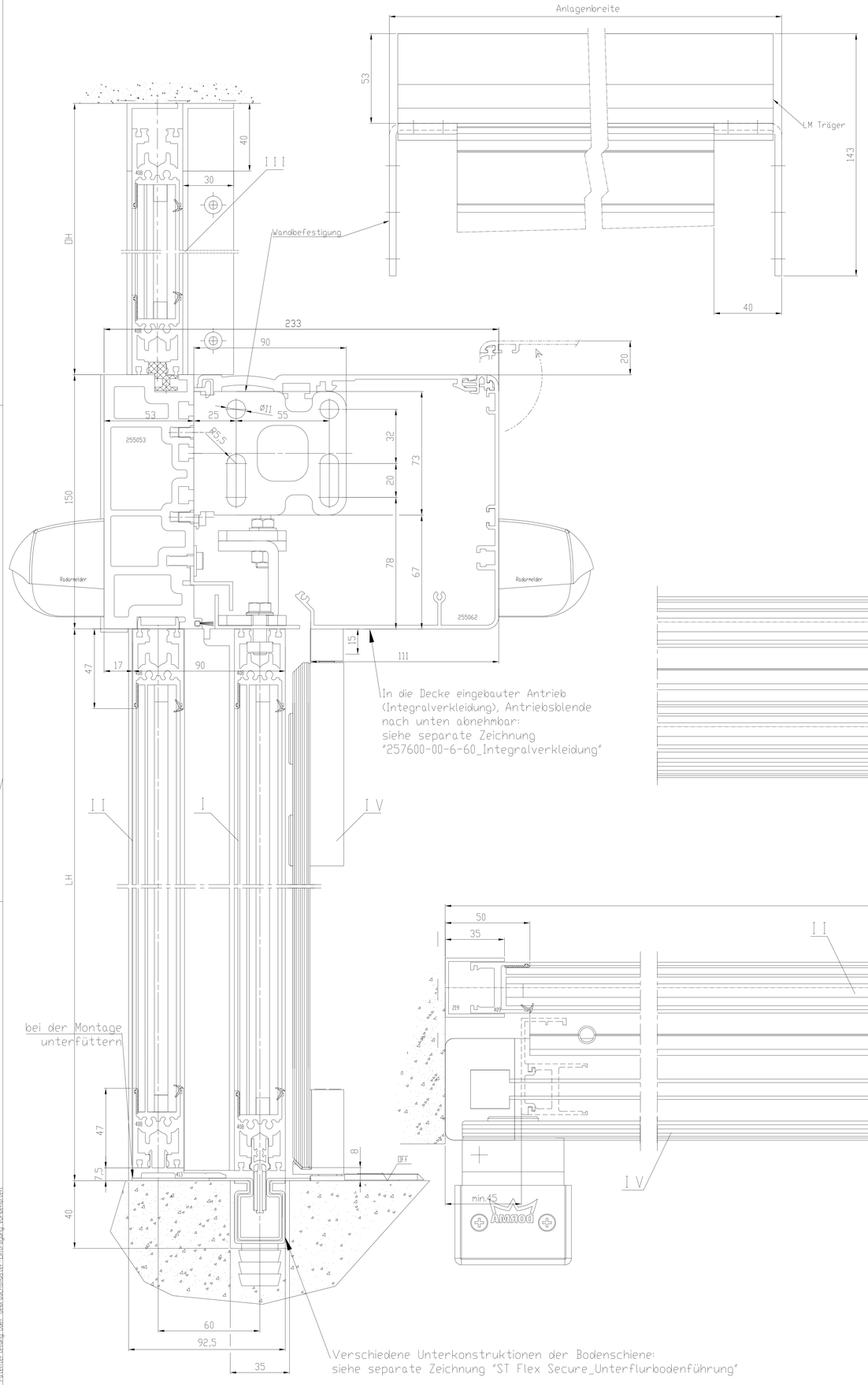

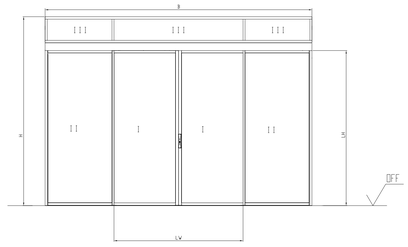

I	Tuerfluegel
II	Seitenteil
III	Oberlicht
IV	Schutzflügel
OFF	Oberkante Fertigfussboden
LW	Durchgangsweite
B	Anlagenaussenmass
LH	Durchgangshoehe
LM	Aluminiumtraeger
	Hinweise
X	Laut DIN 18650 und Bau- und Pruefgrundsetzen fuer autom. Tueren darf dieses Mass nur 4 - 8 mm betragen
	Alle dreistelligen Profilnummern beginnen mit "325"
	Gebogene Scheiben richtungsgleich setzen.

Auf sichere Verschraubung achten!
Im Mauerwerk mit den in der Dokumentation vorgegebenen Verankerungen arbeiten.

Standard / FST-2D	Gewicht
2-fluegelig	2-fluegelig
Standard LW 1000-3000 FST-2D LW 1000-3000 B min. = 2 x LW + 168 B min. = 2 x LW + 310 (mit Seitenteile und Handentriegelung)	Standard 2 x 160 kg FST-2D 2 x 130 kg

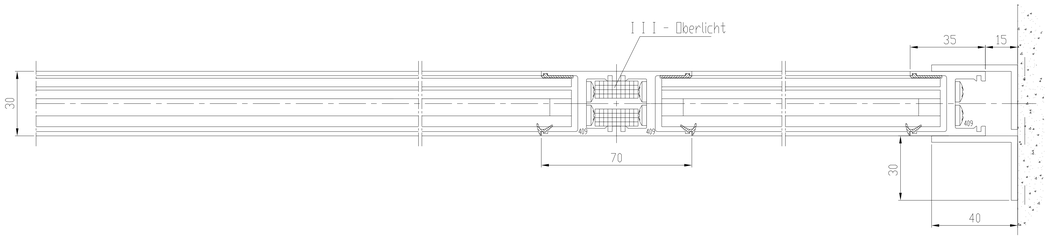

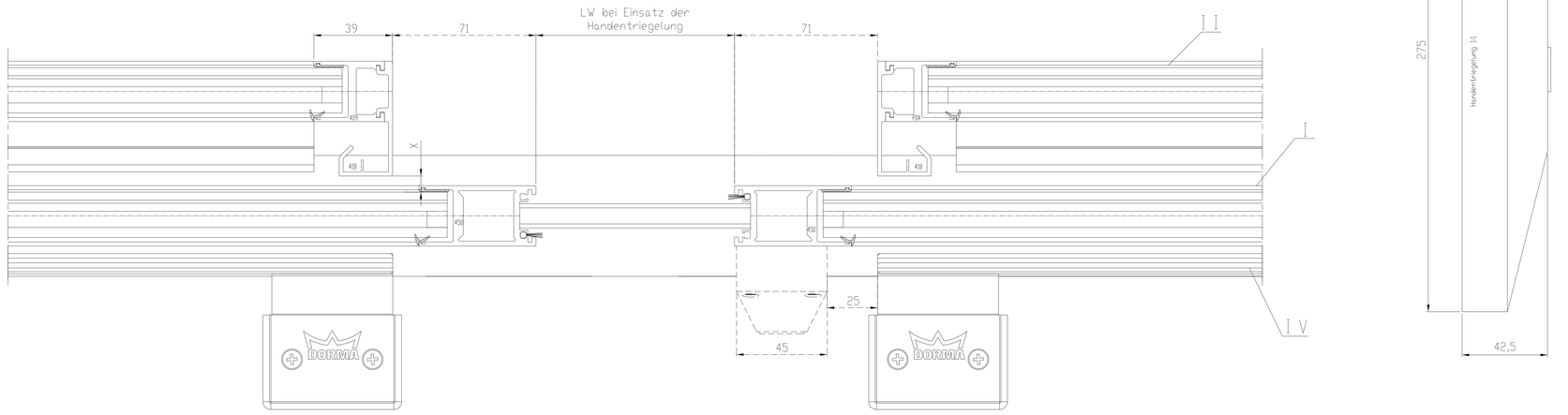

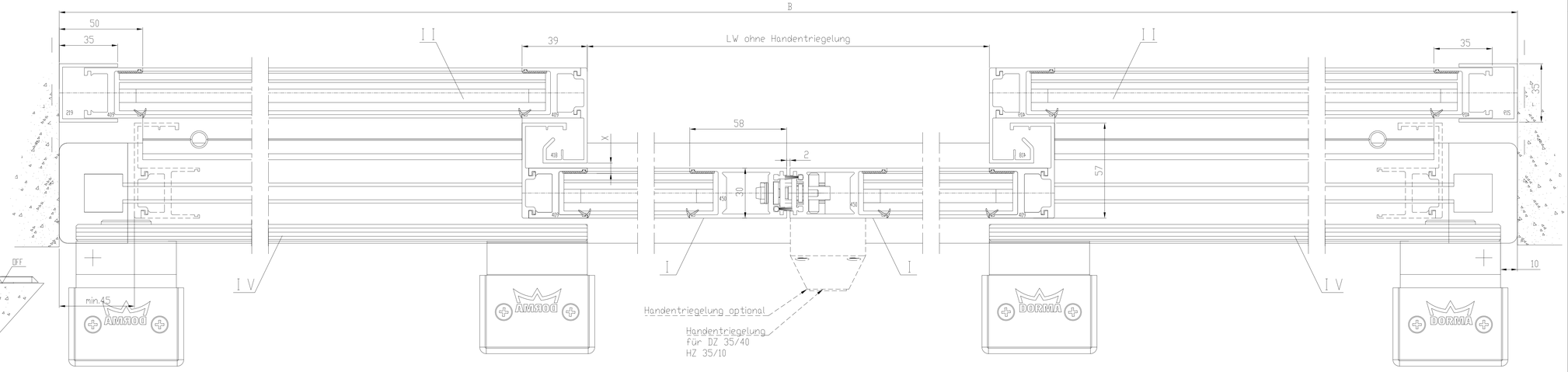

Achtung !
Ausruestung der Tueranlage mit Sicherheitseinrichtungen nach jeweiliger Risikobewertung gemaeß DIN 18650 Teil 1 + 2 .

2	–	–	–	Datum	Name	Werkstoff	CAD-Erstellt (c) DORMA GmbH & Co KG
1	–	–	–	Bearb. 10.2016	Wenzel	*	Ausgabe: * Doku-Typ : M
0	*	*	*	Gepr. *	*	–	Format : A0 Index : 0
Ver.	Änder.-Nr	Tag	Name	Norm. *	*		Ersatz für :
DORMA				ES 200			Zeichnung-Nr. Stand
				Schiebetuer ST FLEX SECURE ISO Verglasung - mit Seitenteil - Schutzflügel - Unterflurführung			257645-00-6-60 Blatt 1 – Bl.
							Var.: 00