DORMA

BEYOND

Bezpieczna obsługa drzwi wahadłowych
Łatwość korzystania z drzwi przesuwnych

Pinch free pivoting
Easy sliding

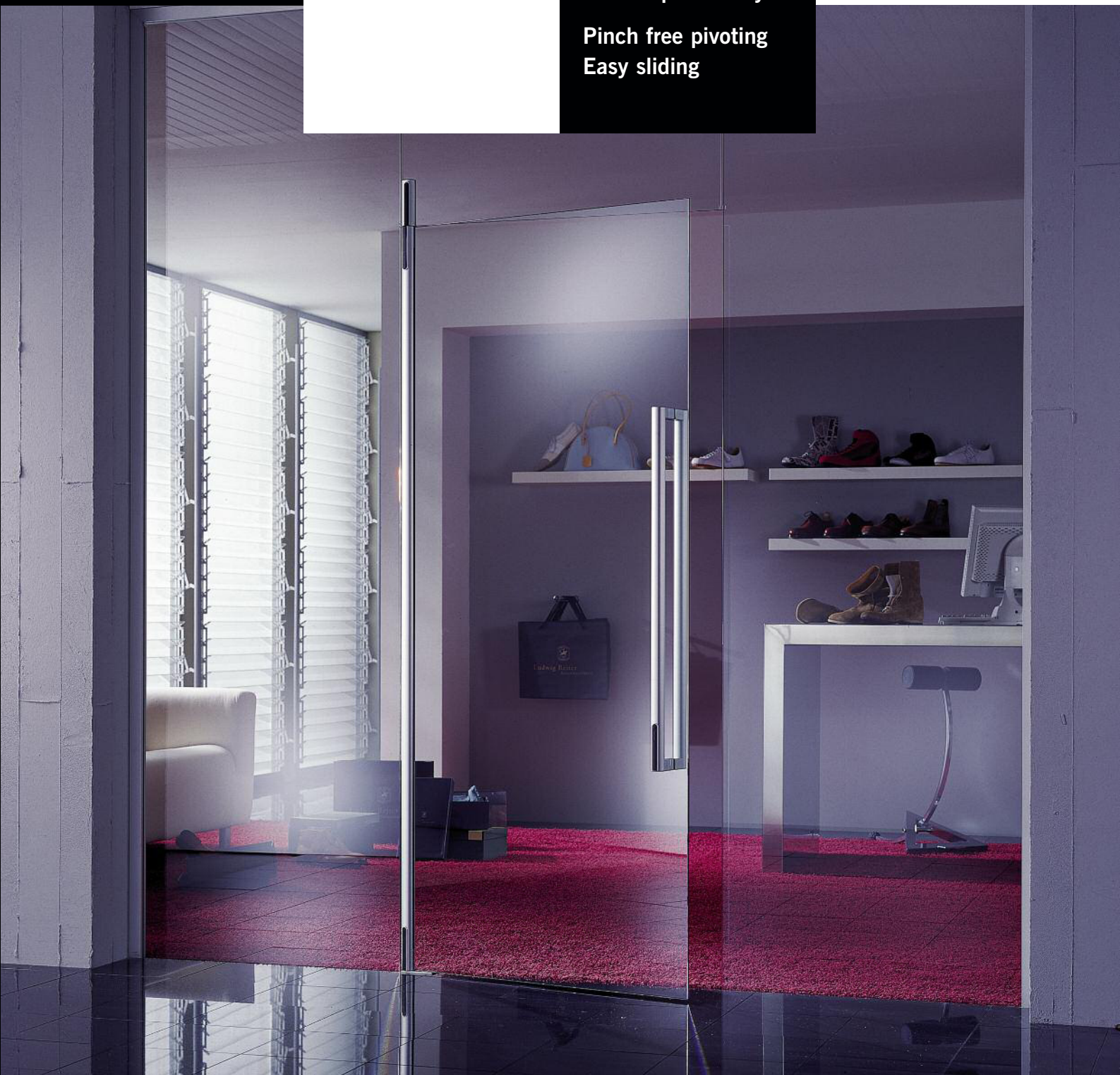

BEYOND – Bezpieczna i łatwa obsługa
BEYOND – Pinch free and easy action 4 – 5

BEYOND Drzwi wahadłowe – system
BEYOND Pivoting – The System 6 – 9

BEYOND Drzwi wahadłowe – przygotowanie tafli szklanych
BEYOND Pivoting – Glass preparation 10 – 11

BEYOND Schieben – Drzwi przesuwne - system
BEYOND Sliding – The System 12 – 13

BEYOND Schieben – przesuwne – przygotowanie tafli szklanych
BEYOND Sliding – Glass preparation 14 – 15

BEYOND – Wyposażenie dodatkowe
BEYOND – Accessories 16 – 18

Konsekwencja projektowania
Systematic design

Bezpieczne, funkcjonalne i niezwykle atrakcyjne, BEYOND to unikatowy system drzwi szklanych firmy DORMA. Nie ma ryzyka przygniecenia palców, jak w przypadku drzwi wahadłowych, jest za to najwyższy komfort użytkowania, jaki oferują drzwi przesuwne.

Rozwój systemu DORMA BEYOND był ukształtowany poprzez poszukiwanie rozwiązania, które łączy współczesne, atrakcyjne wzornictwo z maksymalnym bezpieczeństwem i stabilnością. W systemie drzwi wahadłowych punkt obrotowy umieszczony jest bezpośrednio przy krawędzi tafli szklanej, zapobiegając w ten sposób przypadkowemu przygnieceniu palców, jakie czasami zdarza się w przypadku, gdy krawędzie wahadłowych drzwi szklanych zamykają się zbyt blisko siebie. Zaokrąglone okucia profili zaprojektowane tak, aby współgrać z trzpieniem, wspierają wózek z rolkami zamontowany na drzwiach przesuwnych. Perfekcyjnie skoordynowany asortyment okuć BEYOND do przeszklonych drzwi przesuwnych i wahadłowych charakteryzuje się konsekwentnym wzornictwem i czystymi liniami.

System DORMA BEYOND otwiera szerokie możliwości w stosowaniu bezramowych szklanych drzwi przesuwnych w zespołach ze szkła hartowanego oraz otworach ściennych. Nowy system BEYOND oferuje eleganckie, idealne pod względem technicznym rozwiązanie dla drzwi wahadłowych i przesuwnych we wszystkich zastosowaniach, zarówno w pomieszczeniach prywatnych, jak i publicznych, we współczesnych i tradycyjnych wnętrzach. Stworzony z myślą o wymaganiach praktycznych rynku, produkt ten stanowi rozsądna alternatywę tam, gdzie bezpieczeństwo i funkcjonalność muszą być dopełnione przez atrakcyjne wzornictwo.

Safe, functional and extremely attractive, DORMA BEYOND, the unique system for glass doors. No risk of pinched fingers with swing doors and ultimate user convenience with sliding doors.

The development of DORMA BEYOND has been shaped by the search for a solution that combines a modern, attractive design with maximum safety and stability. In the swing-door system the pivot point is located directly at the glass edge, thus preventing the risk of trapped fingers often found at the secondary closing edges of glass swing doors. The round profile fitting, designed to harmonise with the pivot rod, supports the roller carrier for sliding doors. Ideally coordinated for glazed sliding and swingdoors, the BEYOND range is characterised by its systematic design and clear styling lines.

DORMA BEYOND opens up a huge range of opportunities for incorporating frameless glass doors into toughened glass assemblies and wall openings. The new BEYOND system offers an elegant, technically perfect solution for swing and sliding doors in all situations, whether private or public, modern or traditional.

Developed with the practical requirements of the market in mind, this product offers a sensible alternative wherever security, safety and functionality need to be complemented with an attractive design.

Bezpieczne i niezawodne
Safe and secure

Opatentowany system drzwi wahadłowych DORMA BEYOND, z punktem obrotu umieszczonym centralnie na osi tafli szklanej, bezpośrednio przy jej krawędzi, zapewnia bezpieczeństwo i niezawodne działanie. Dostępny w opcji z eleganckim trzpieniem pełnej długości lub z nowoczesnym, krótkim trzpieniem, system ten można dopasować do każdego wystroju wnętrza. Dzięki szerokiemu asortymentowi pochwytów oraz zestawów klamek z zamkami, rozwiązania DORMA BEYOND umożliwiają realizację wszelkich pomysłów projektowych klientów.

The patented DORMA BEYOND swing door system with its pivot point located centrally in the glass axis and close to the glass edge ensures safety and security. The alternative options of elegant, continuous pivot rod or smart short rod make the system suitable for any room situation. And with a choice of pull handles or lock/lever handle combinations, DORMA BEYOND enables the realisation of your design ideas.

Idealna równowaga
Perfect balance

Okucia DORMA BEYOND utrzymują szklane drzwi przesuwne w idealnej równowadze. Przegubowe połączenie trzpienia rolek na wózku gwarantuje równomierne obciążenie dwóch równolegle biegnących rolek. W ten sposób środek ciężkości szklanych drzwi przesuwnych jest zawsze równo rozłożony – tak zoptymalizowane działanie drzwi oraz prawie bezgłośna praca mechanizmu oferowane są w standardzie.

DORMA BEYOND fittings give perfect balance to sliding glass doors. The articulated mounting of the roller spindle on the roller carrier guarantees equal loading of the two parallel-running rollers. This ensures that the centre of gravity of the sliding glass door is always in balance – and that optimised door movement and almost silent operation come as standard.

Aby nie przestały się uśmiechać – niewielkie prześwity nawet przy zastosowaniu krótkiego trzpienia.

Keeping a smile on their face – small gaps even with the short rod option.

Okucie trzpienia dla naświetla górnego – zgrabne połączenie.

The over panel pivot fitting – a slim connector.

Dodatkowa opcja montażowa dolnego trzpienia – krótki trzpień z łożyskiem podłogowym.

An option for the bottom pivot point – short rod on a floor pivot.

DORMA BEYOND – z krótkim trzpieniem
DORMA BEYOND – with short pivot rod

System drzwi wahadłowych z krótkim trzpieniem, DORMA BEYOND oferuje maksymalną uniwersalność. Niezależnie od wymiarów drzwi, krótkie okucia DORMA BEYOND zapewniają wielofunkcyjność wybranego rozwiązania.

Łożyska podłogowe DORMA lub – w szczególności w przypadku drzwi wahadłowych – samozamykacze podłogowe DORMA BTS tworzą idealną podstawę zamocowania, co zapewnia bezpieczny i niezawodny powrót drzwi do pozycji wyjściowej. Ponieważ w przypadku samozamykacza podłogowego ułożenie trzpienia wymaga zamocowania go w najbliższej ścianie, zaleca się zastosowanie szklanego panelu bocznego (strona 16). Typ złącza górnego zależy od miejsca montażu. Jeśli szklane drzwi są instalowane w konstrukcji ze szkła hartowanego, górne złącze tworzy okucie trzpienia dla naświetla górnego; w przypadku drzwi instalowanych w otworach ściennych, górne łożysko trzpienia montowane jest do sufitu lub w nadprożu. Obciążenie z naświetla górnego oraz bocznego przenosi się za pomocą profili regulacyjnych (strona 18).

W zależności od wymagań klienta, DORMA BEYOND oferuje okucia odpowiednie dla szkła grubości 10 mm oraz 12 mm. Wykończenia powierzchni okuć oraz wyposażenie dodatkowe (strony 16/17): anodyzowane aluminium, EV 1-Deco (114) lub podobnie do satynowanej stali nierdzewnej (107).

Maksymalne wartości - tak jak podano dla typowych konstrukcji.
Uwaga:
Złącze ścienne okucia naświetla górnego – drzwi szerokości maks. 1 200 mm;
złącze do szkła dla okucia naświetla górnego – drzwi szerokości maks. 1 000 mm.

The DORMA BEYOND swing door system with short pivot rod offers maximum flexibility. No matter what the door dimensions, DORMA BEYOND short fittings provide a versatile solution.

DORMA floor pivots, or – particularly for double-action doors – DORMA BTS floor springs, form the ideal base for ensuring that the door always returns safely and securely to its home position. Since with the BTS floor spring the position of the pivot point requires it to be buried under the adjacent wall, the use of a glass side panel is recommended in this case (page 16). The top connection depends on the type of unit. When incorporating the glass door into a toughened glass assembly, the top connection is formed by an over panel pivot fitting; in the case of doors in wall openings, a top pivot bearing is fitted to the ceiling or in the lintel. Load transfer from the overpanel and side panel can be effec-t-ed by means of wall adapter profiles (page 18).

Depending on customer requirements, DORMA BEYOND offers suitable fittings for 10 mm and 12 mm glass. Finishes for fittings and accessories (pages 16/17): aluminium anodised, EV1-Deco (114) or similar to satin stainless steel (107).

For maximum values please see the typical assemblies.
Note: Overpanel fitting wall connector max. 1200 mm door width;
overpanel fitting glass connector max. 1000 mm door width.

Typowe konstrukcje / Typical assemblies

Podstawowy zestaw dla drzwi pojedynczych.
Do montażu w murze.

Basic set for individual door.
For installation in masonry.

Max. Türgewicht 80 kg
Max door weight 80 kg

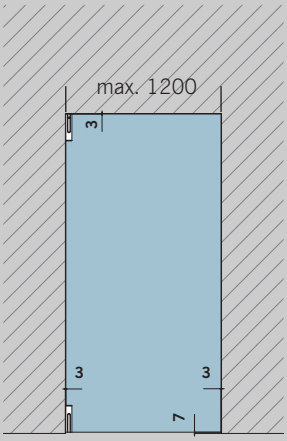

Podstawowy zestaw wraz ze złączem ściennym okucia naświetla, dla drzwi z naświetlem górnym.
Dostępne również z panelem bocznym od strony zamknięcia.

Basic set and over panel fitting wall connector for door with over panel.
Optionally with side panel on closing side.
Maksymalna waga drzwi 80 kg
Max door weight 80 kg

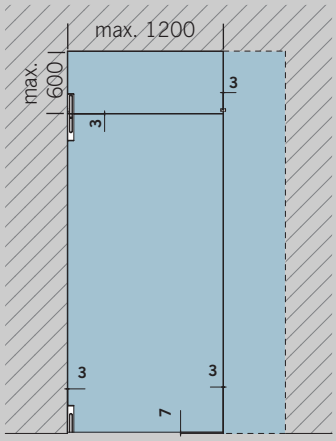

Podstawowy zestaw wraz ze złączem ściennym okucia panelu, dla drzwi z naświetlem górnym i bocznym od strony trzpienia.
Dostępne również z panelem bocznym od strony zamknięcia.

Basic set and over panel fitting wall connector for door with over panel and side panel on pivot point side.
Optionally with side panel on closing side.

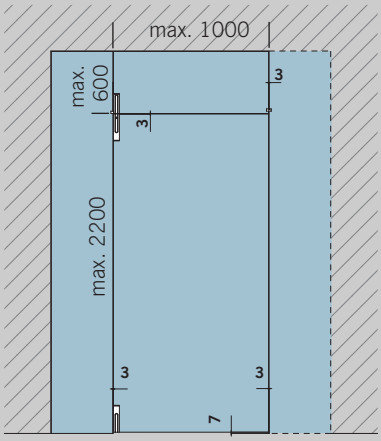

BEYOND zestaw podstawowy: Zestaw okuć trzpienia typu krótkiego, obejmujący
- 1 okucie trzpienia górnego, dla trzpienia Ø 15 mm,
- 1 okucie trzpienia dolnego, z wkładką dla wrzeciona samozamykacza DORMA (obrót do 90°, np. DORMA BTS 80) lub trzpień o przekroju walca

do szkła grubości 10 mm
Art. Nr 30.100
do szkła grubości 12 mm
Art. Nr 30.101

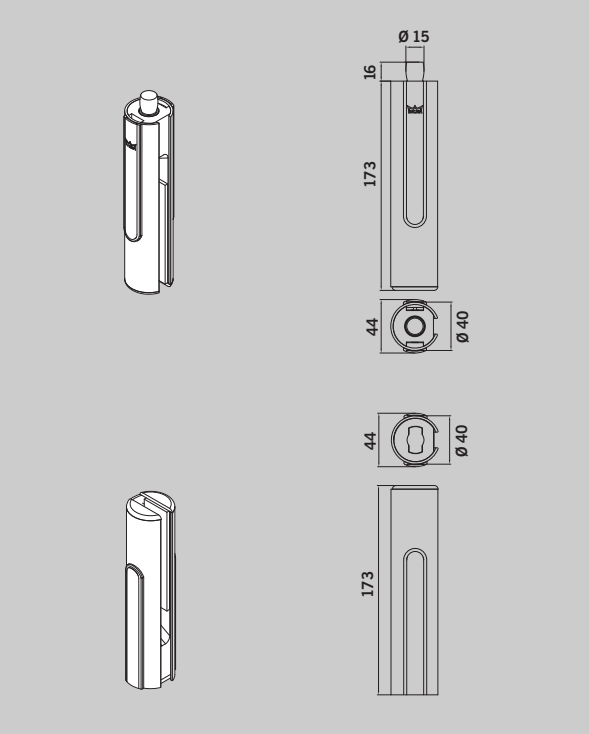

BEYOND basic set: Pivoting fitting set, short type,
comprising
- 1 top pivot fitting with pivot Ø 15 mm,
- 1 bottom pivot fitting with insert for DORMA floor spring spindle (90° turn-able, e.g. DORMA BTS 80) or round pivot

for 10 mm glass
Art. No. 30.100
for 12 mm glass
Art. No. 30.101

BEYOND okucie naświetla górnego, złącze ścienne, z plastikowym gniazdem trzpienia górnego,

do szkła grubości 10 mm
Art. Nr 30.120
do szkła grubości 12 mm
Art. Nr 30.121

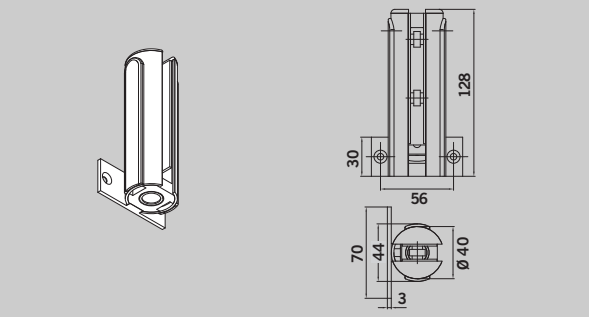

BEYOND overpanel fitting, wall connector,
with plastic socket
for top pivot

for 10 mm glass
Art. No. 30.120
for 12 mm glass
Art. No. 30.121

BEYOND okucie naświetla górnego, złącze dla konstrukcji szklanych, z plastikowym gniazdem trzpienia górnego

do szkła grubości 10 mm
Art. Nr 30.130
do szkła grubości 12 mm
Art. Nr 30.131

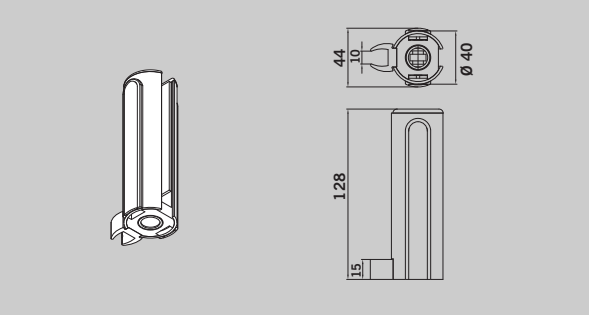

BEYOND overpanel fitting, glass connector,
with plastic socket
for top pivot

for 10 mm glass
Art. No. 30.130
for 12 mm glass
Art. No. 30.131

BEYOND złącze dla konstrukcji szklanych, plastikowe, czarne, do łączenia panelu bocznego od strony zamknięcia

do szkła o grubości 10 oraz 12 mm
Art. Nr 30.320

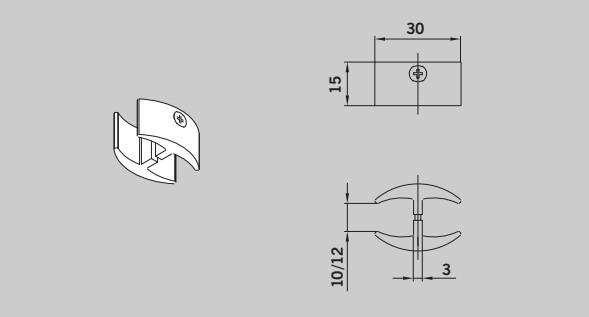

BEYOND glass connector,
plastic, black,
for connection of side panel at closing side

for 10 and 12 mm glass
Art. No. 30.320

DORMA BEYOND – z jednym trzpieniem
DORMA BEYOND – with continuous pivot rod

System drzwi wahadłowych DORMA BEYOND z jednym trzpieniem oferuje użytkownikom pełne bezpieczeństwo, bez ryzyka przygniecenia palców. Poprzez umieszczenie punktu obrotowego drzwi wahadłowych bezpośrednio przy krawędzi tafli szklanej oraz zastosowanie zaokrąglonego profilu, ryzyko przypadkowego przytrząśnięcia palców zostało zredukowane do zera.

W przypadku montażu drzwi uchylnych, oraz w szczególności drzwi wahadłowych, samozamykacz podłogowy DORMA BTS stanowi wygodną alternatywę dla montowanego w podłodze trzpienia DORMA. Ponieważ w przypadku samozamykacza podłogowego ułożenie trzpienia wymaga zamocowania go w najbliższej ścianie, zaleca się zastosowanie szklanego panelu bocznego (strona 16). Tak jak w przypadku typu krótkiego, typ złącza górnego zależy od miejsca montażu. Konstrukcje ze szkła hartowanego wyposażone są w okucie dla trzpienia naświetla górnego, podczas gdy dla drzwi w otworach ściennych stosuje się górne łożyska trzpienia z montażem w suficie. Obciążenie z naświetla górnego oraz bocznego przenosi się za pomocą profili regulacyjnych (strona 18).

W zależności od wymagań klienta, DORMA BEYOND oferuje okucia odpowiednie dla szkła grubości 10 mm oraz 12 mm. Wykończenia powierzchni okuć oraz wyposażenie dodatkowe (strony 16/17): anodyzowane aluminium, EV 1-Deco (114) lub podobnie do satynowanej stali nierdzewnej (107). Maksymalne wartości - tak jak podano dla typowych konstrukcji.

Uwaga:
Złącze ścienne okucia naświetla górnego – drzwi szerokości maks. 1 200 mm;
złącze do szkła dla okucia naświetla górnego – drzwi szerokości maks. 1 000 mm

The DORMA BEYOND swing door system with continuous rod offers complete freedom from the risk of trapped fingers. By locating the pivot point of the swing door right at the glass edge and providing a round profile, the nip hazard is reduced to zero.

For the floor mounting of single-action, and particularly double-action doors, the DORMA BTS floor spring offers a convenient alternative to the DORMA floor pivot. Since with the BTS floor spring the position of the pivot point requires it to be buried under the adjacent wall, the use of a glass side panel is recommended in this case (page 16).
As with the short-rod model, the top connection depends on the type of unit. Toughened glass assemblies are fitted with an over panel pivot fitting, whereas with doors in wall openings a top pivot bearing with ceiling fixing is used. Load transfer from the over panel and side panel can be effected by means of wall adapter profiles (page 18).

Depending on customer requirements, DORMA BEYOND offers suitable fittings for 10 mm and 12 mm glass. Finishes for fittings and accessories (pages 16/17): aluminium anodised, EV1-Deco (114) or similar to satin stainless steel (107). For maximum values please see the typical assemblies.

Note: Overpanel fitting wall connector max. 1200 mm door width;
overpanel fitting glass connector max. 1000 mm door width.

Typowe konstrukcje / Typical assemblies

Podstawowe okucia dla drzwi pojedynczych.
Do montażu w murze.

Basic fitting for individual door.
For installation in masonry.

Max. Türgewicht 80 kg
Max. door weight 80 kg

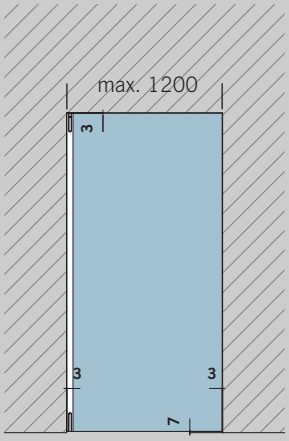

Podstawowe okucia wraz ze złączem ściennym okucia naświetla, dla drzwi z naświetlem górnym.
Dostępne również z panelem bocznym od strony zamknięcia.

Basic fitting and over panel fitting wall connector for door with over panel.
Optionally with side panel on closing side.

Maksymalna waga drzwi 80 kg
Max. door weight 80 kg

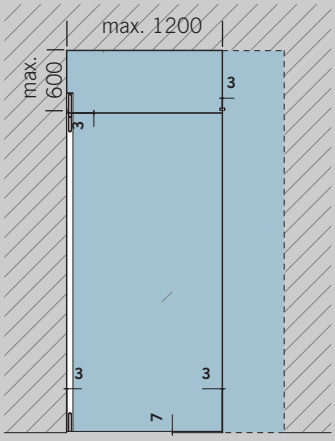

Podstawowe okucia wraz ze złączem ściennym okucia panelu, dla drzwi z naświetlem górnym i bocznym od strony trzpienia.
Dostępne również z panelem bocznym od strony zamknięcia.

Basic fitting and over panel fitting wall connector for door with over panel and side panel on pivot point side.
Optionally with side panel on closing side.

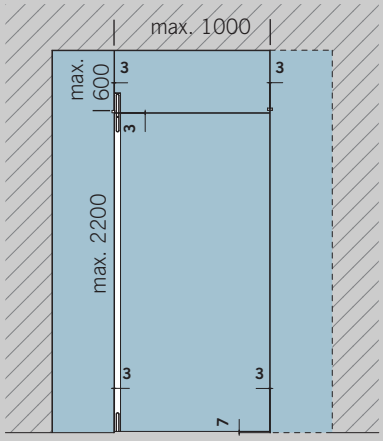

BEYOND okucia podstawowe:
Okucie trzpienia pojedynczego,
dla trzpienia Ø 15 mm u góry oraz z wkładką dla wrzeciona samozamykacza DORMA (obrót do 90°, np. DORMA BTS 80) lub trzpienia o przekroju walca u dołu

do szkła grubości 10 mm
Art. Nr 30.110
do szkła grubości 12 mm
Art. Nr 30.111

Należy podać dokładną wysokość drzwi = wymiar oszklenia, wraz z zamówieniem.

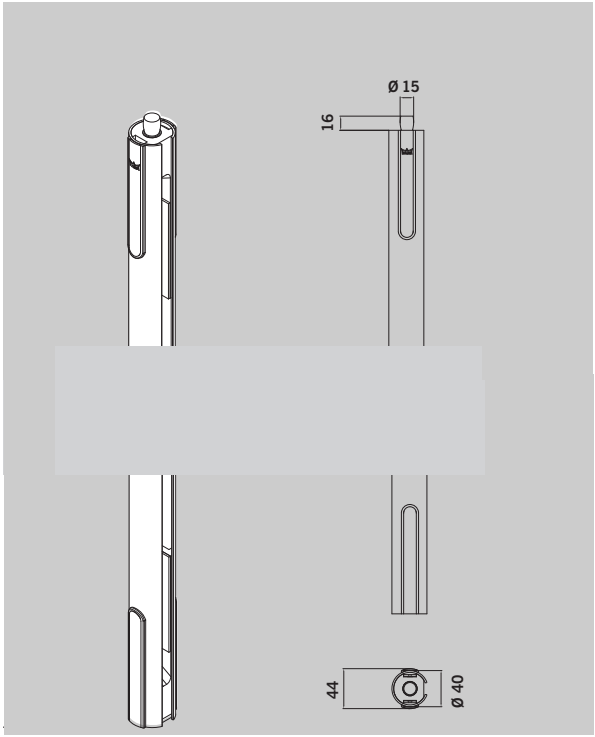

BEYOND basic fitting:
Pivoting fitting, long type,
with pivot Ø 15 mm at top and insert for DORMA floor spring spindle (90° turnable, e.g. DORMA BTS 80) or round pivot at bottom

for 10 mm glass
Art. No. 30.110
for 12 mm glass
Art. No. 30.111

Please indicate exact door height = glass measurement with order.

BEYOND okucie naświetla górnego, złącze ścienne
z plastikowym gniazdem trzpienia górnego

do szkła grubości 10 mm
Art. Nr 30.120
do szkła grubości 12 mm
Art. Nr 30.121

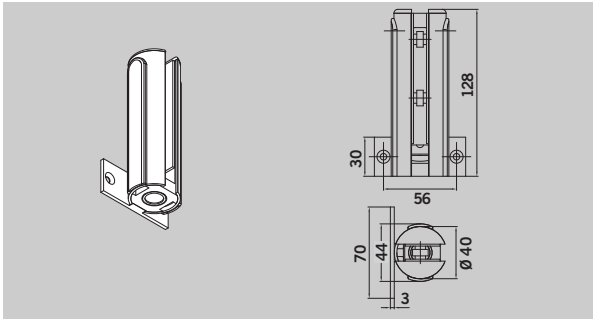

BEYOND overpanel fitting, wall connector,
with plastic socket for top pivot

for 10 mm glass
Art. No. 30.120
for 12 mm glass
Art. No. 30.121

BEYOND okucie naświetla górnego, złącze dla konstrukcji szklanych
z plastikowym gniazdem trzpienia górnego

do szkła grubości 10 mm
Art. Nr 30.130
do szkła grubości 12 mm
Art. Nr 30.131

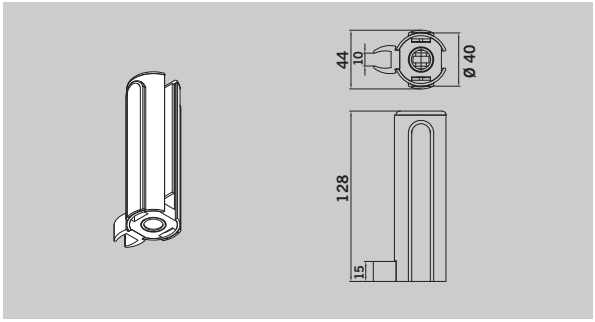

BEYOND overpanel fitting, glass connector,
with plastic socket for top pivot

for 10 mm glass
Art. No. 30.130
for 12 mm glass
Art. No. 30.131

BEYOND złącze dla konstrukcji szklanych,
plastikowe, czarne,
do łączenia panelu bocznego od strony zamknięcia

do szkła o grubości 10 oraz 12 mm
Art. Nr 30.320

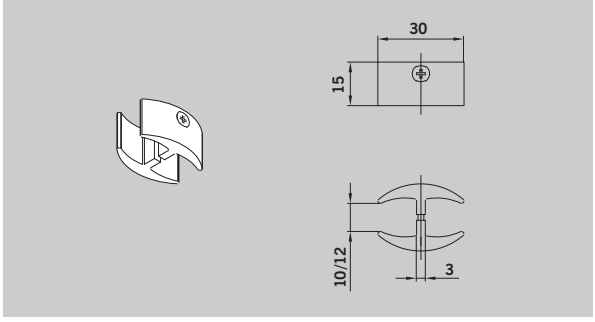

BEYOND glass connector,
plastic, black,
for connection of side panel at closing side

for 10 and 12 mm glass
Art. No. 30.320

Łącznik pomiędzy przyświetlem i naświetlem

Art. Nr 12.536
Waga w kg:
aluminium 0,146

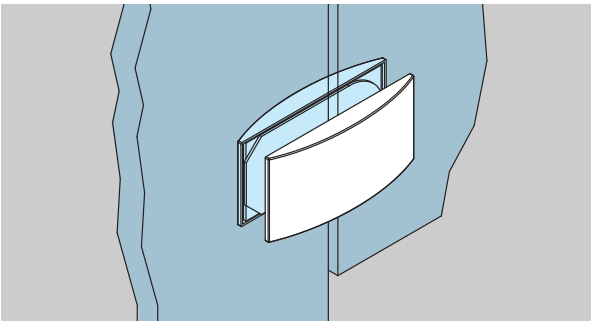

Overpanel-sidelight connector

Art No. 12.536
Weight in kg:
aluminium 0,146

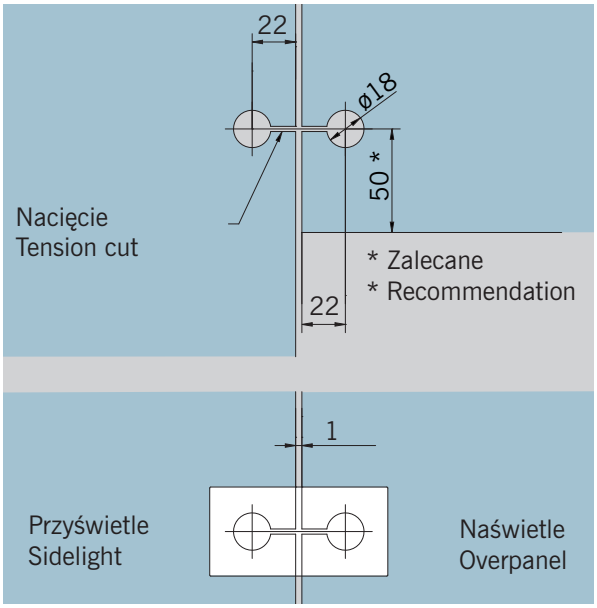

Zestaw okuć trzpienia typu krótkiego

Schemat pokazuje otwory w dolnej części oszklenia. Górna krawędź tafli przygotowywana jest według tego samego schematu.

Art. Nr 30.100
Art. Nr 30.101

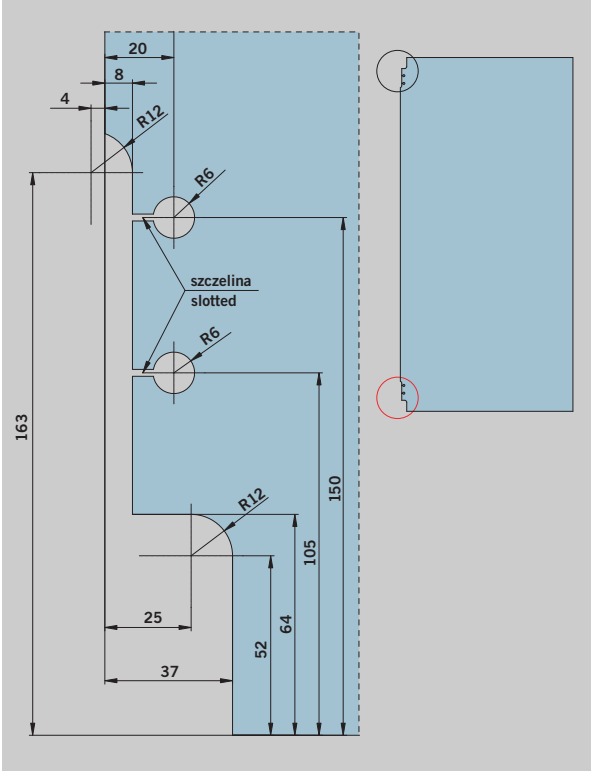

Pivoting fitting set, short type

Drawing shows the bottom glass penetration. Top edge of glass is prepared accordingly.

Art. No. 30.100
Art. No. 30.101

Zestaw okuć trzpienia typu długiego

Schemat pokazuje otwory w dolnej części oszklenia. Górna krawędź tafli przygotowywana jest według tego samego schematu.

Art. Nr 30.110
Art. Nr 30.111

Pivoting fitting, long type

Drawing shows the bottom glass penetration. Top edge of glass is prepared accordingly.

Art. No. 30.110
Art. No. 30.111

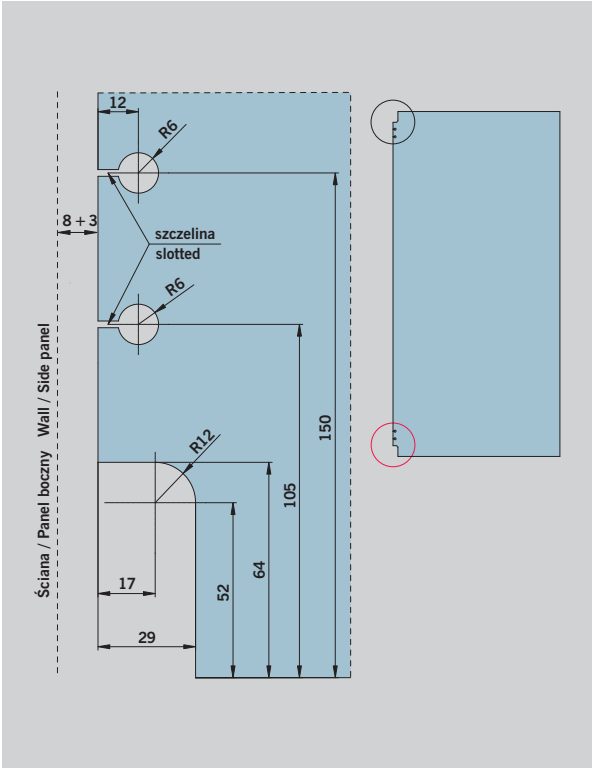

Okucia naświetla górnego

Złącze ścienne i do konstrukcji szklanych

Art. Nr 30.120
Art. Nr 30.121
Art. Nr 30.130
Art. Nr 30.131

Overpanel fitting

Wall connector and glass connector

Art. No. 30.120
Art. No. 30.121
Art. No. 30.130
Art. No. 30.131

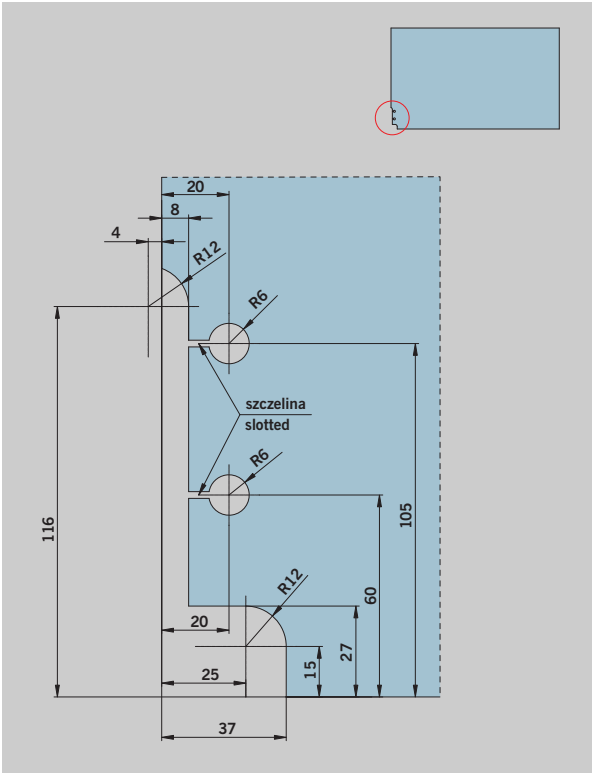

DORMA BEYOND – rozwiązania dla drzwi przesuwnych
DORMA BEYOND – sliding door solutions

Okucia do drzwi przesuwnych DORMA BEYOND są tak samo uniwersalne, bezpiecznie i stylowe, jak ich odpowiedniki do drzwi uchylnych i wahadłowych. Niezależnie od tego, czy montowane są na ścianie, włączane w system ze szkła hartowanego (z naświetlem górnym lub bocznym), system BEYOND oferuje funkcjonalne, technicznie odpowiednie i stylowe rozwiązanie dla każdego pomieszczenia. Obciążenie z naświetla górnego oraz bocznego przenosi się za pomocą profili regulacyjnych (strona 18). Grubość oszklenia określona dla drzwi przesuwnych wynosi 10 mm. Wykończenia powierzchni okuć oraz wyposażenie dodatkowe dla drzwi przesuwnych (strony 16/17): aluminium anodyzowane, aluminium EV 1-Deco (114) lub aluminium podobne do satynowanej stali nierdzewnej (107).

Blokada, która jest zintegrowana z szyną, zapewnia niezawodne i dokładne wyhamowanie przesuwających się paneli drzwi. Pozycje blokady można zmienić w dowolnym momencie. System drzwi rozsuwanych DORMA BEYOND pomyślnie przeszedł test funkcjonalności według normy DIN EN 1527. Wynik: test wytrzymałości zgodnie z Klasą 5 (50 000 cykli pracy), tarcie początkowe zgodnie z Klasą 3 (odpowiada maksymalnie 40N).

Maksymalna waga drzwi: 80 kg
Standardowo dla otworów świetlnych szerokości 850/1000/1250/1500 mm

Maksymalna wysokość naświetla górnego: 600 mm
Minimalna szczelina między szyną a ściana lub sufitem: 250 mm

DORMA BEYOND sliding door fittings are just as versatile, safe, secure and stylish as their counterparts for single-action and double-action doors. Whether for wall mounting or for integration in a toughened glass assembly (with over panel and side panel), the BEYOND system offers a functional, technically proficient and stylish solution for any environment. Load transfer from the over panel and side panel can be effected by means of wall adapter profiles (page 18). The specified glazing thickness for the sliding door is 10 mm. Finishes for sliding door fixings and accessories (pages 16/17): aluminium anodised, alumin. EV1-Deco (114) or alumin. similar satin stainless steel (107).

The stopper, which is integrated in the track rail, ensures reliable and precise slowing of the sliding door. Its position can be changed at any time.
The DORMA BEYOND sliding door system has successfully completed the DIN EN 1527 functional test. Results: durability test to Class 5 (50,000 motion cycles); initial friction to Class 3 (corresponds to max. 40 N).

Max. door weight: 80 kg

Standard sets for clear opening widths of 850/1000/1250/1500 mm

Max. over panel height: 600 mm
Min. gap of track rail to wall and ceiling: 250 mm

Typowe konstrukcje / Typical assemblies

Zespół szklanych drzwi przesuwnych do montażu w konstrukcji ze szkła hartowanego
Schemat pokazuje drzwi otwierane od lewej (LH) – odpowiada to pozycji drzwi w konstrukcji patrząc od strony okuć.

Sliding door set glass for incorporation within a toughened glass assembly. Drawing shows LH opening – corresponds to position of the door in the assembly seen from the fitting.

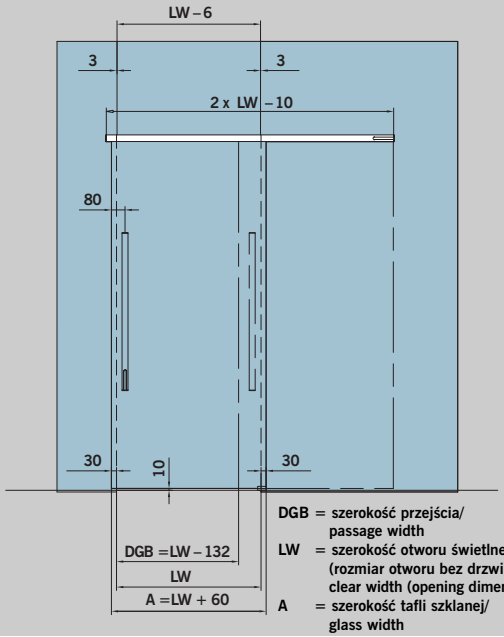

DGB = szerokość przejścia/ passage width
LW = szerokość otworu świetlnego (rozmiar otworu bez drzwi)/ clear width (opening dimension)
A = szerokość tafli szklanej/ glass width

Zespół drzwi przesuwnych jednoskrzydłowych do montażu naściennego.
Przy zastosowaniu złącza mocującego do ściany, okucia dla strony prawej (RH) i lewej (LH) drzwi są identyczne.

Sliding door set wall for single door mounted onto wall. With the wall connection, the fitting for the RH and LH door position is identical.

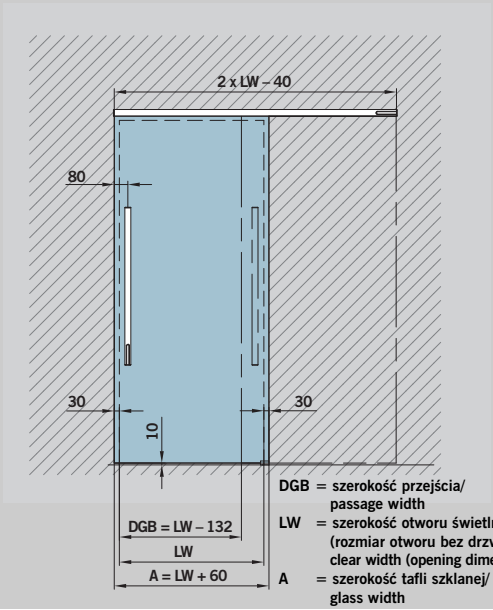

DGB = szerokość przejścia/ passage width
LW = szerokość otworu świetlnego (rozmiar otworu bez drzwi)/ clear width (opening dimension)
A = szerokość tafli szklanej/ glass width

BEYOND
Zespół szklanych drzwi przesuwnych
do montażu w konstrukcji ze szkła hartowanego, składający się z:

- 1 Podstawowego profilu szyn wraz z dołączoną zewnętrzną częścią profilu szyny oraz elementami dystansowymi, zaślepkami oraz osłonkami mocowanymi na zatrzask
- 1 profilu osłony wraz z zaślepkami oraz osłonkami mocowanymi na zatrzask
- 2 wózków z rolkami
- 2 ograniczników końcowych
- 1 prowadnicy podłogowej

szerokość otworu świetlnego mm	otwieranie z lewej **Art. Nr**	otwieranie z prawej **Art. Nr**
850	**30.210**	**30.211**
1000	**30.212**	**30.213**
1250	**30.214**	**30.215**
1500	**30.216**	**30.217**

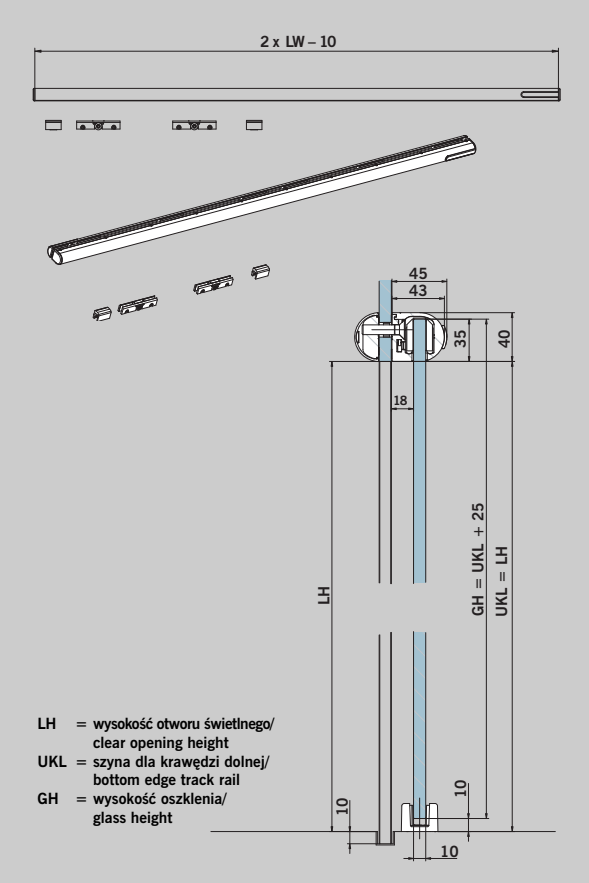

BEYOND
Sliding door set glass,
for integration within a toughened glass assembly, comprising:

- 1 Track profile basic part with track profile outer part incl. distance pieces endcaps and cover clips
- 1 Cover profile incl. end-caps and cover clips
- 2 Roller carriers
- 2 Endstops
- 1 Floor Guide

clear opening width mm	opening left **Art. No.**	opening right **Art. No.**
850	**30.210**	**30.211**
1000	**30.212**	**30.213**
1250	**30.214**	**30.215**
1500	**30.216**	**30.217**

BEYOND
Zespół drzwi przesuwnych,
jednoskrzydłowych do montażu naściennego, składający się z:

- 1 Podstawowego profilu szyn wraz z dołączoną zewnętrzną częścią profilu szyny oraz zaślepkami i osłonkami mocowanymi na zatrzask
- 2 wózków z rolkami
- 2 ograniczników końcowych
- 1 prowadnicy podłogowej

szerokość otworu świetlnego mm	otwierane z lewej/prawej **Art. Nr**
850	**30.250**
1000	**30.251**
1250	**30.252**
1500	**30.253**

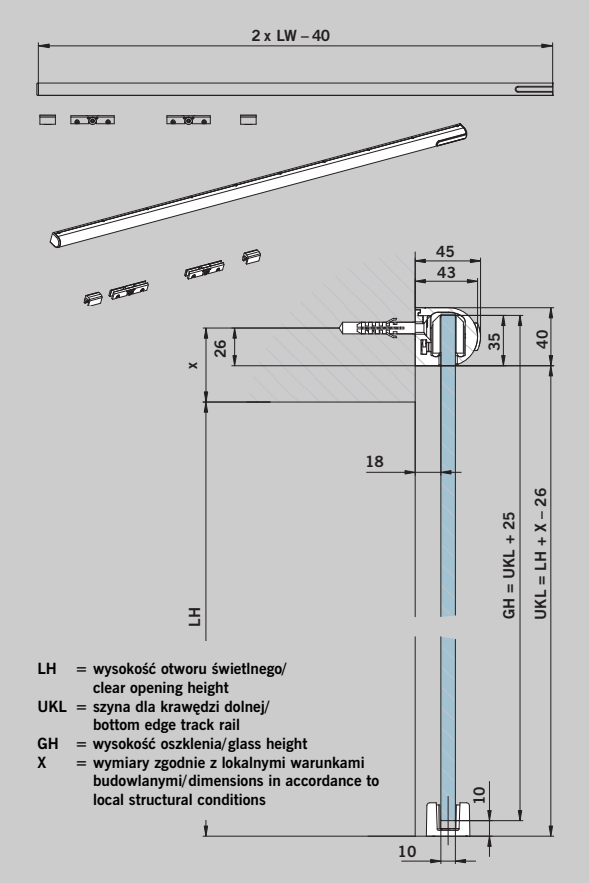

BEYOND
Sliding door set wall,
for single door mounted onto wall, comprising:

- 1 Track profile basic part with track profile outer part incl. endcaps and cover clips
- 2 Roller carriers
- 2 Endstops
- 1 Floor Guide

clear opening width mm	opening left/right **Art. No.**
850	**30.250**
1000	**30.251**
1250	**30.252**
1500	**30.253**

Drzwi przesuwne

Niezależnie od szerokości drzwi, wycięcia w tafli szklanej przygotowanej zgodnie ze schematem na jednym z końców (na schemacie pokazano stronę lewą) odpowiadają lustrzanemu obrazowi wycięć na końcu przeciwnym (prawym).

Sliding door

Irrespective of the door width, the glass preparation (LH edge shown here) applies correspondingly in mirror image for the right edge.

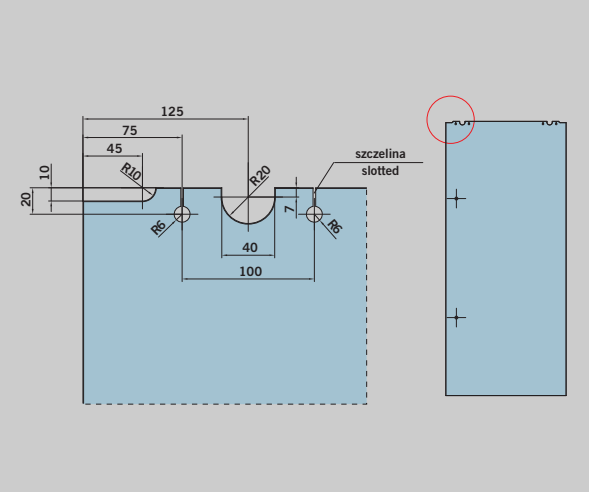

Naświetle górne i boczne

do konstrukcji ze szkła hartowanego, otwór świetlny szerokości 850 mm.

Art. Nr 30.210
Art. Nr 30.211

(Na schemacie pokazano art. 30.210, odpowiada to otworowi z lewej. Dla art. 30.211 wycięcia są lustrzanym odbiciem schematu)

Over panel and side panel

for a toughened glass assembly, clear opening width 850 mm.

Art. No. 30.210
Art. No. 30.211

(Drawing shows 30.210, corresponds to LH opening. For 30.211 the glass preparation is mirrored)

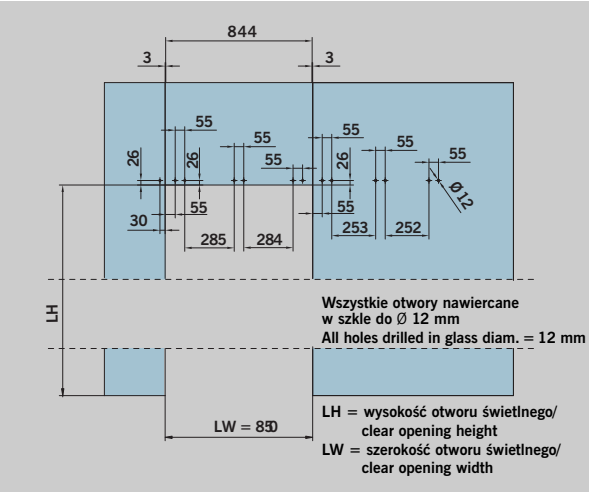

Naświetle górne i boczne

do konstrukcji ze szkła hartowanego, otwór świetlny szerokości 1 000 mm.

Art. Nr 30.212
Art. Nr 30.213

(Na schemacie pokazano art. 30.212, odpowiada to otworowi z lewej. Dla art. 30.213 wycięcia są lustrzanym odbiciem schematu)

Over panel and side panel

for a toughened glass assembly, clear opening width 1000 mm.

Art. No. 30.212
Art. No. 30.213

(Drawing shows 30.212, corresponds to LH opening. For 30.213 the glass preparation is mirrored)

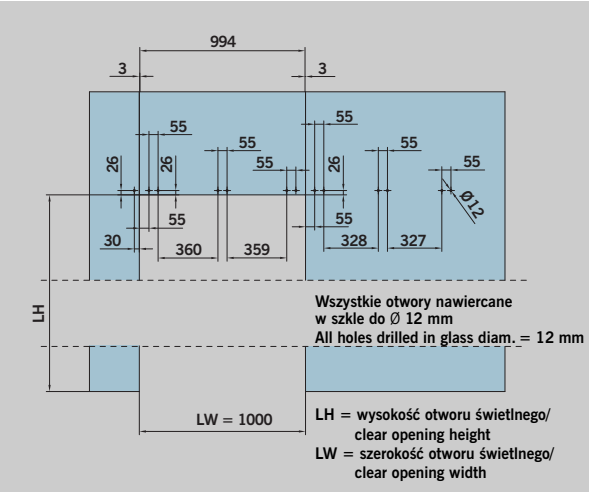

Naświetle górne i boczne

do konstrukcji ze szkła hartowanego, otwór świetlny szerokości 1 250 mm.

Art. Nr 30.214
Art. Nr 30.215

(Na schemacie pokazano art. 30.214, odpowiada to otworowi z lewej. Dla art. 30.215 wycięcia są lustrzanym odbiciem schematu)

Over panel and side panel

for a toughened glass assembly, clear opening width 1250 mm.

Art. No. 30.214
Art. No. 30.215

(Drawing shows 30.214, corresponds to LH opening. For 30.215 the glass preparation is mirrored)

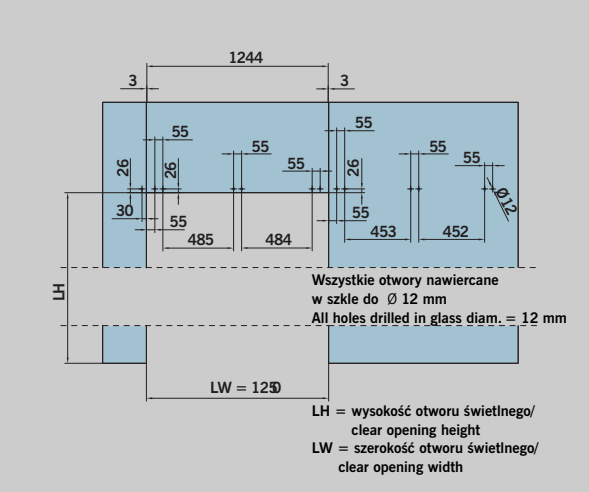

Naświetle górne i boczne

do konstrukcji ze szkła hartowanego, otwór świetlny szerokości 1 500 mm.

Art. Nr 30.216
Art. Nr 30.217

(Na schemacie pokazano art. 30.216, odpowiada to otworowi z lewej. Dla art. 30.217 wycięcia są lustrzanym odbiciem schematu)

Over panel and side panel

for a toughened glass assembly, clear opening width 1500 mm.

Art. No. 30.216
Art. No. 30.217

(Drawing shows 30.216, corresponds to LH opening. For 30.217 the glass preparation is mirrored)

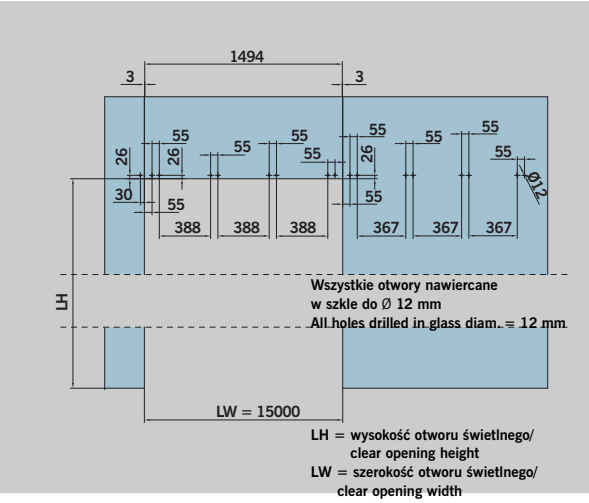

Łożysko trzpienia górnego,
aluminium, do montażu
w ościeżnicy lub suficie,
dla trzpienia Ø 15 mm

Art. Nr 01.130

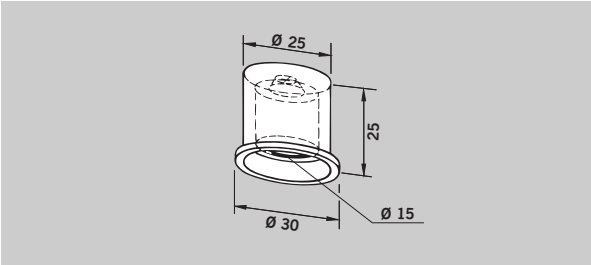

Top pivot bearing,
aluminium, for installation
in frame or ceiling for
Ø 15 mm pivot pin

Art. No. 01.130

Gniazdo mimośrodowe,
mosiądz ocynkowany,
z regulowaną plastikową
wkładką do gniazda

Art. Nr 05.194

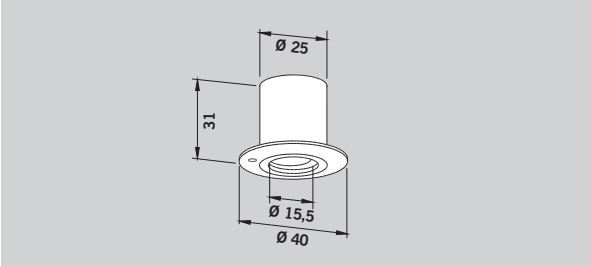

Eccentric socket,
zinc coated brass,
with adjusable plastic
socket insert

Art. No. 05.194

Łożysko trzpienia podłogowego, z trzpieniem
o przekroju walca Ø 14 mm,
oraz osłonką; wysokość
regulowana o 5 mm,
maksymalna waga drzwi 100 kg

Art. Nr 01.106

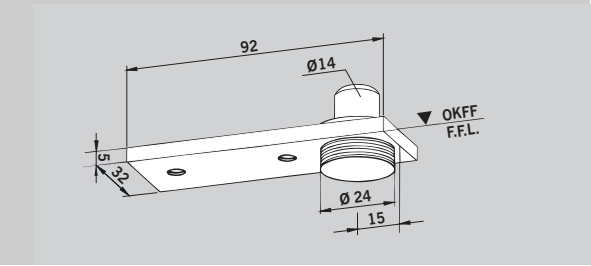

Floor pivot bearing with
round pivot Ø 14 mm,
and cover plate; height
adjustable by 5 mm,
max. door weight 100 kg

Art. No. 01.106

Łożysko trzpienia podłogowego, z trzpieniem
o przekroju walca Ø 14 mm,
oraz kołkiem Ø 24 mm,
maksymalna waga drzwi
100 kg

Art. Nr 01.107

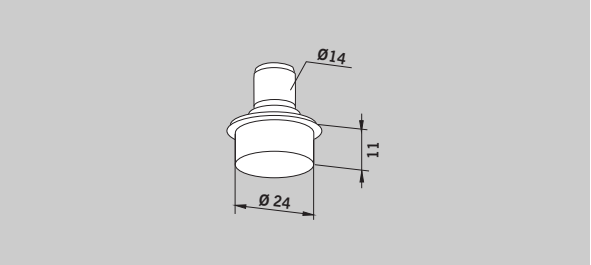

Floor pivot bearing with
round pivot Ø 14 mm,
and pin Ø 24 mm
max. door weight 100 kg

Art. No. 01.107

Samozamykacz DORMA BTS,
dostępny w dziale wyposażenia
do drzwi DORMA Door
Hardware.
Ponieważ, w przypadku
samozamykacza podłogowego
BTS, ułożenie trzpienia wymaga
zamocowania go w najbliższej
ścianie, zaleca się zastosowanie
szklanego panelu bocznego.

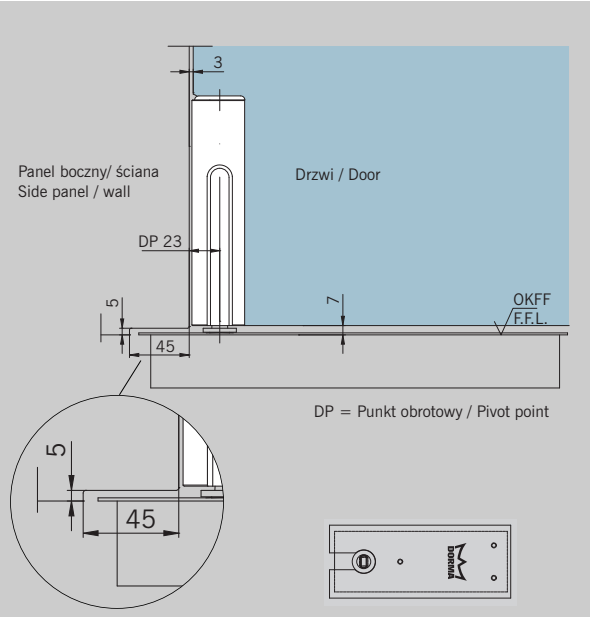

DORMA BTS, available from
DORMA Door Control Division.
With the BTS floor spring, the
position of the pivot point
means that the unit has to be
buried under the adjacent wall,
or that the glass side screen
has to be appropriately machi-
ned (see adjacent detail). The
height of the recess cut into the
glass will need to be adapted to
the installation situation and
the means by which the side
screen is fixed.

Prowadnica podłogowa, regulowana, dla oszklenia grubości 8, 10, 12 oraz 13,5 mm

Art. Nr 07.326

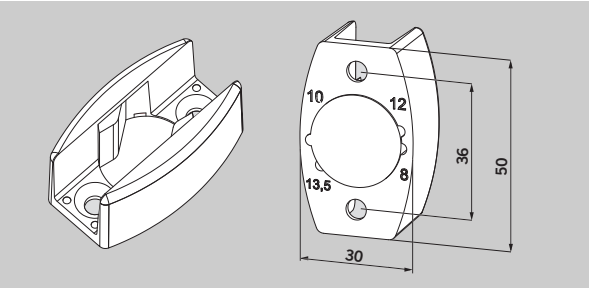

Floor guide, adjustable for 8, 10, 12 and 13.5 mm glass thickness

Art No. 07.326

BEYOND pochwyt, dla oszklenia grubości 10 oraz 12 mm, montowany na dwa otwory

Długość mm (L)	**Art. Nr**
450	**30.300**
600	**30.305**
900	**30.310**

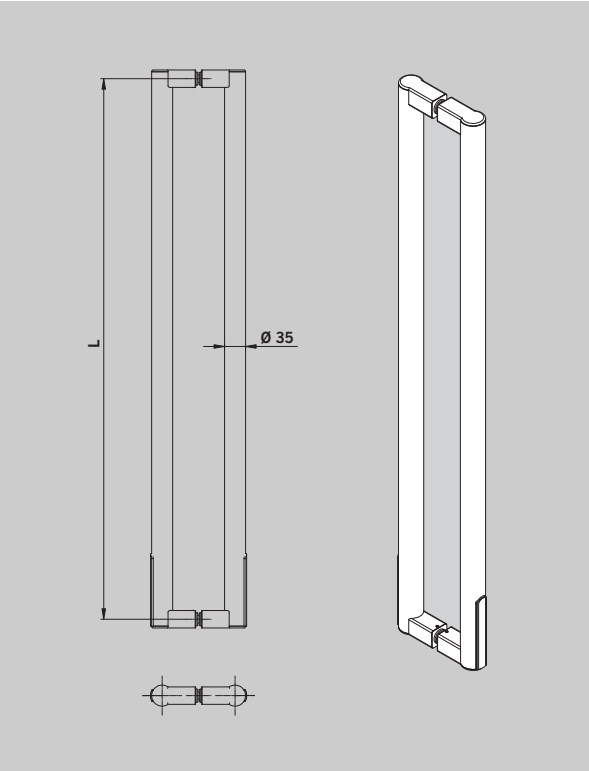

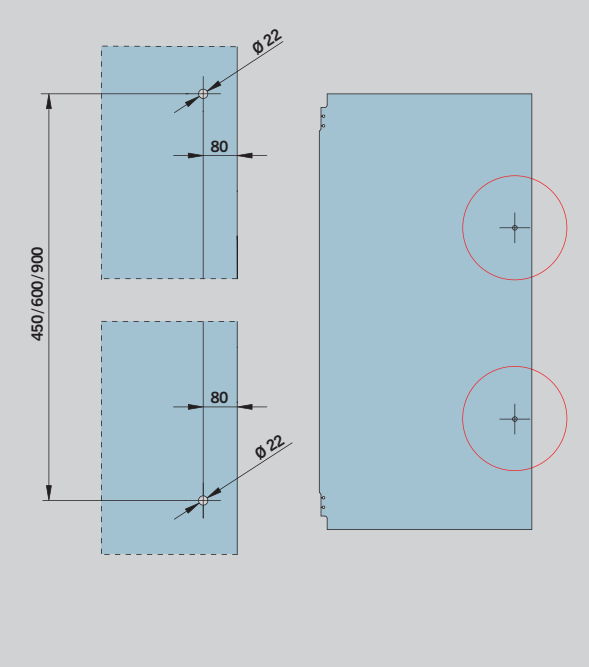

BEYOND handle bar for 10 an 12 mm glass, two hole fixing

Length mm (L)	**Art. No.**
450	**30.300**
600	**30.305**
900	**30.310**

ARCOS pochwyt
Satynowana stal nierdzewna, dla oszklenia grubości 8/10/12 mm, montowany na dwa otwory

Długość mm (L)	Art. Nr
350	**26.500**
750	**26.510**

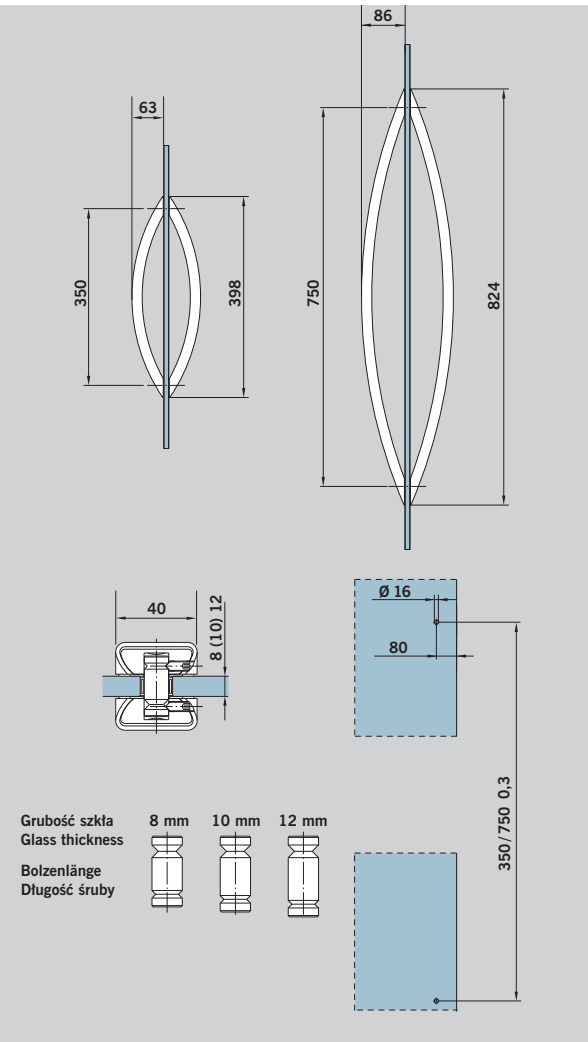

ARCOS handle bar
Satin stainless steel, for 8/10/12 mm glass thickness, two-hole-fixing

Length mm (L)	Art. Nr
350	**26.500**
750	**26.510**

System profili do montażu naściennego np. jako system ościeżnic opaskowych dla konstrukcji ze szkła hartowanego, z okuciami na bokach i od strony sufitu, składający się z: elementów podstawy, z nawierconymi otworami (co 300 mm), wraz z elementami zaciskowymi ze śrubami i uszczelkami taśmowymi.

Profil podstawy, fabryczna długość 6000 mm
do szkła grubości 10 mm
Art. Nr 07.001
do szkła grubości 12 mm
Art. Nr 07.002

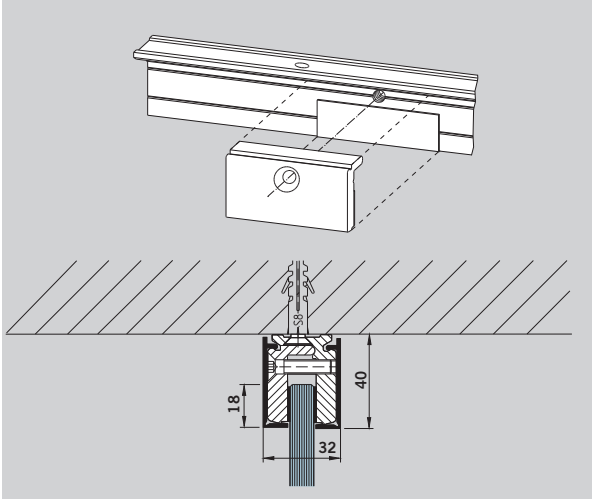

Wall connecting profile system
e.g. as all around frame system for thoughened glass assemblies, with fittings on sides and ceiling, consisting of: base section, with bore holes (every 300 mm), incl. clamping parts with screws an gasket strips.

Base profile, 6000 mm stock length
for 10 mm glass
Art. No. 07.001
for 12 mm glass
Art. No. 07.002

Montowany na wcisk profil osłony, 6000 mm długość fabryczna, dostępny również w wykończeniach typu mosiądz, stal nierdzewna satynowana oraz stal nierdzewna polerowana.

Art. Nr 07.003

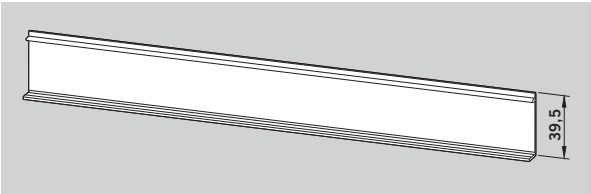

Clip on cover profil
6000 mm stock length, also available in brass, stainless steel satin and stainless steel polished

Art. No. 07.003

Division Glasbeschlagtechnik
Okucia i akcesoria do
elementów szklanych
DORMA-Glas GmbH
Postfach 32 68
D-32076 Bad Salzuflen
Max-Planck-Straße 33 - 45
D-32107 Bad Salzuflen
Tel. +49 5222 924-0
Fax +49 5222 21009
www.dorma.com

WN 800.51.240.6.32 • 11/08 • D/GB • 5 • DP • BD • 08/08