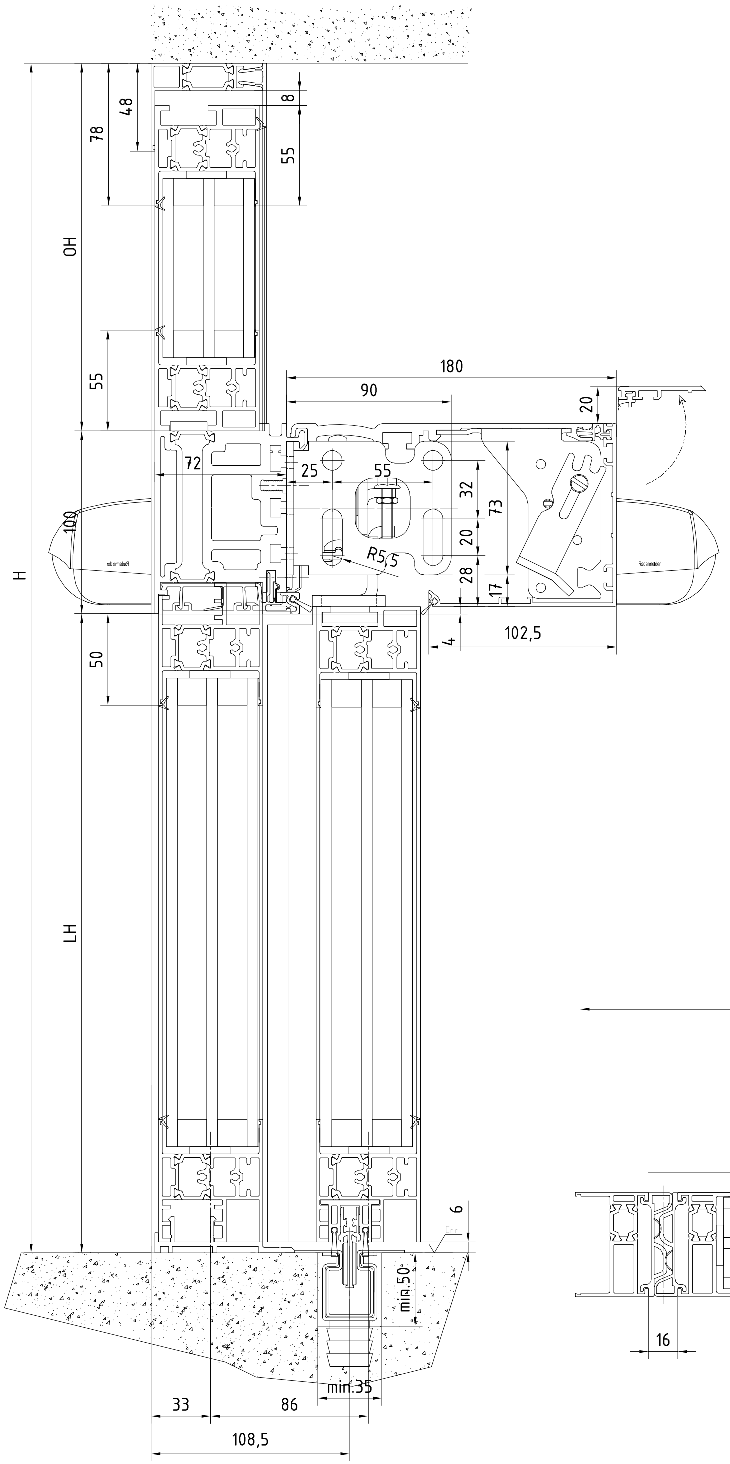

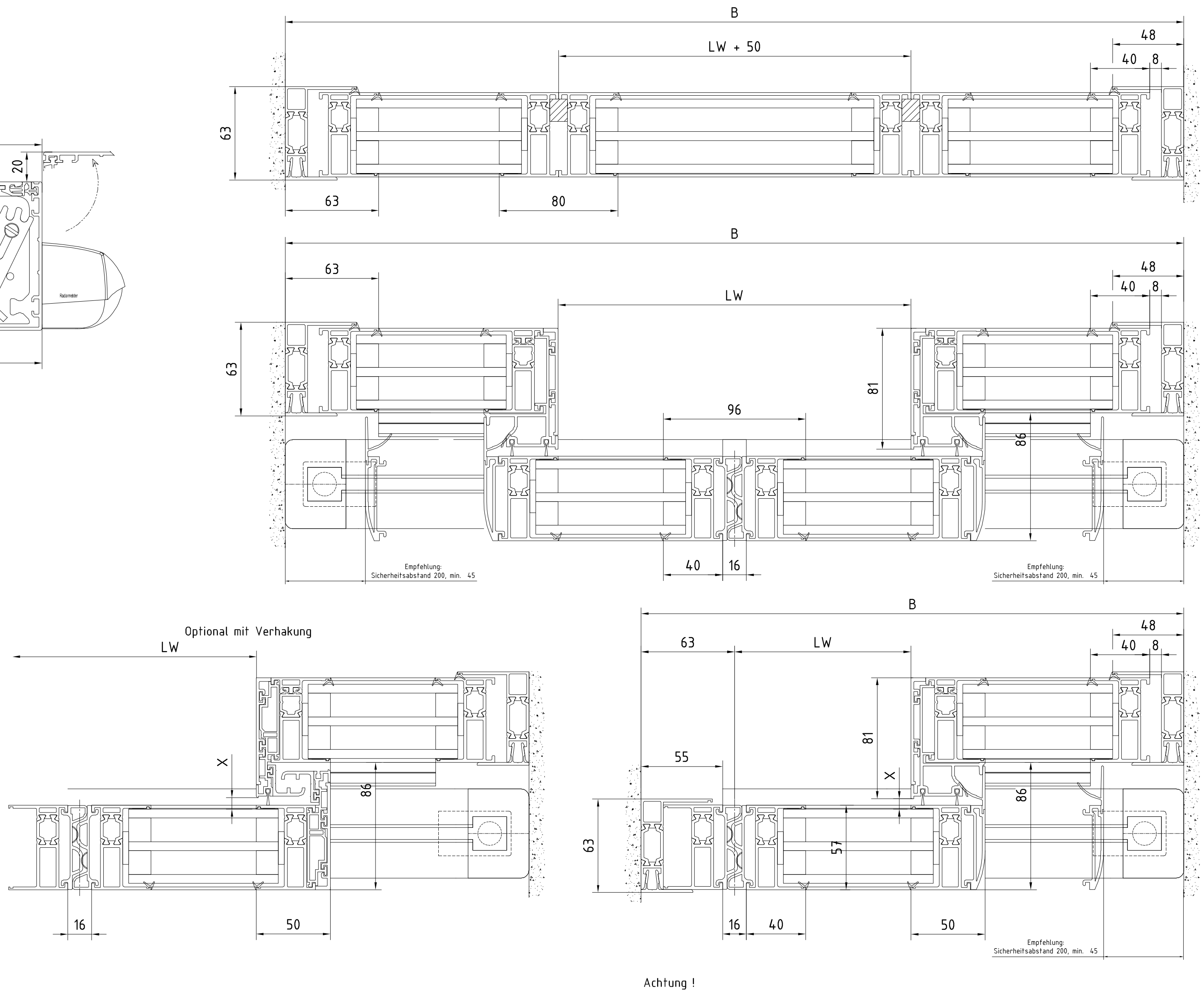

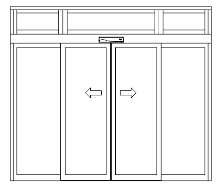

1:20

OKFF	Oberkante Fertigfussboden
LW	Durchgangsweite
LH	Durchgangshöhe
OH	Oberlichthöhe
H	Anlagenhöhe
	Hinweise
X	Laut EN 16005 / DIN 18650 Bau- und Pruefgrundsetzen fuer autom. Tueren darf dieses Mass nur 4 - 8 mm betragen.

Standard / FST 1-fluegelig Standard LW 700-3000 FST LW 900-3000 B min. = 2 x LW + 153	Gewicht 1-fluegelig ES 250 PRO 1 x 125 kg ES 400 PRO 1 x 250 kg
Standard / FST 2-fluegelig Standard LW 800-3000 FST LW 900-3000 B min. = 2 x LW + 180 (mit Seitenteilen)	Gewicht 2-fluegelig ES 250 PRO 2 x 125 kg ES 400 PRO 2 x 200 kg

Achtung !
Ausruestung der Tueranlage mit Sicherheitseinrichtungen
nach jeweiliger
Risikobewertung gemaeß DIN 18650 Teil 1 + 2 .

					Datum/Date	Name	Werkstoff/Material	© dormakaba GmbH+Co.KG (DE) Ennepetal
3								
2				Bearb./Drawn	03.2021	Hamacher		Ausgabe/Issue:
1				Gepr./Tested				Format:
Lfd No.	Change No. 50000000xxxx	Datum/Date	Name	Norm/Stand.				Ersatz/Replacem.:

dormakaba	Maßstab/Scale 1:1	ST Pro Green Schiebetuer ST Pro Green Sliding door ST Pro Green ISO Verglasung - mit Seitenteil - Unterflurführung LSG glass - with side panel - recessed floor mounted	Zeichng-Nr/Drawing-No. / Var. / Art/Typ / Zust./Cond. / Blatt/Sheet: 1 von Bl. Var.: 00