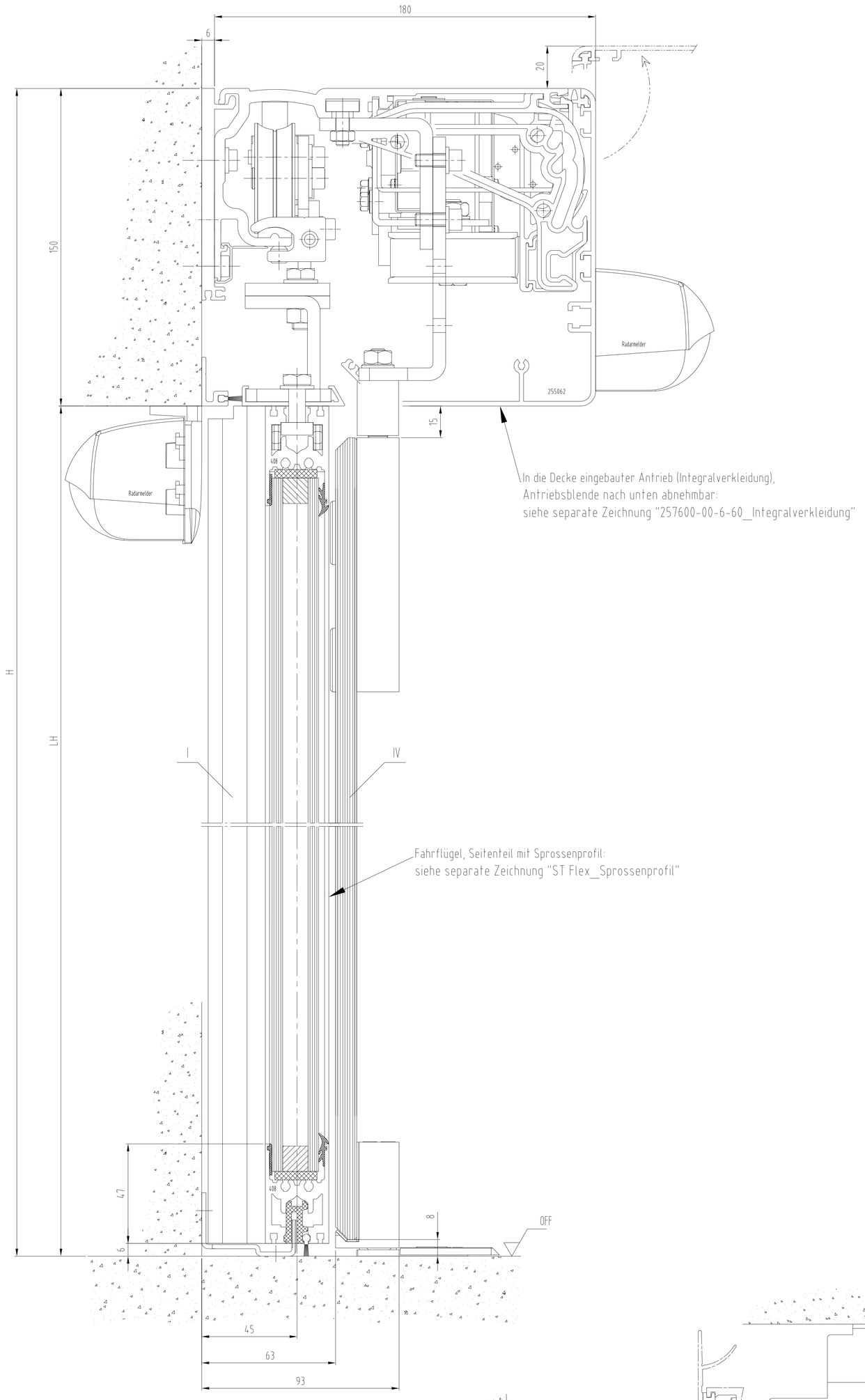

In die Decke eingebauter Antrieb (Integralverkleidung),
Antriebsblende nach unten abnehmbar:
siehe separate Zeichnung "257600-00-6-60_Integralverkleidung"

Fahrflügel, Seitenteil mit Sprossenprofil:
siehe separate Zeichnung "ST Flex_Sprossenprofil"

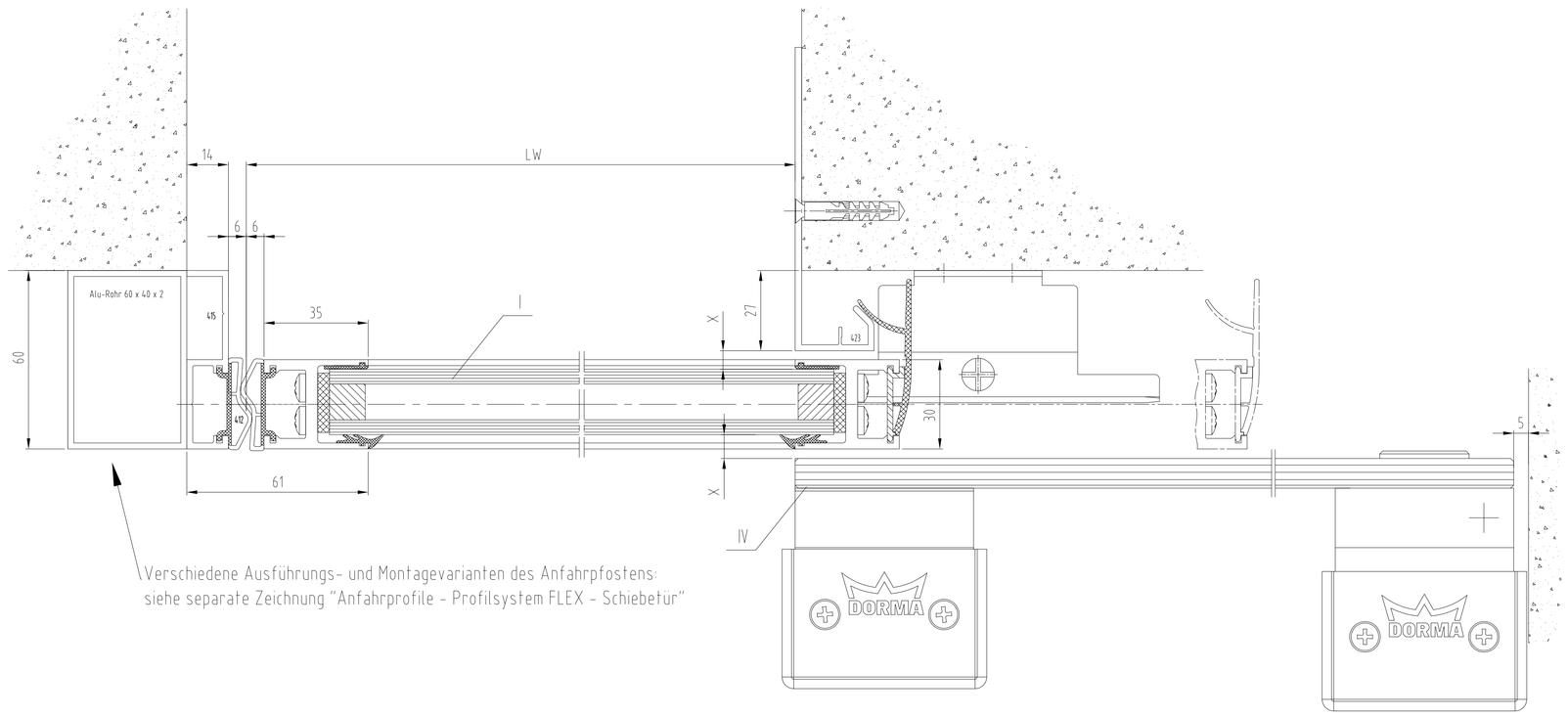

Verschiedene Ausführungs- und Montagevarianten des Anfahrpfostens:
siehe separate Zeichnung "Anfahrprofile - Profilsystem FLEX - Schiebetür"

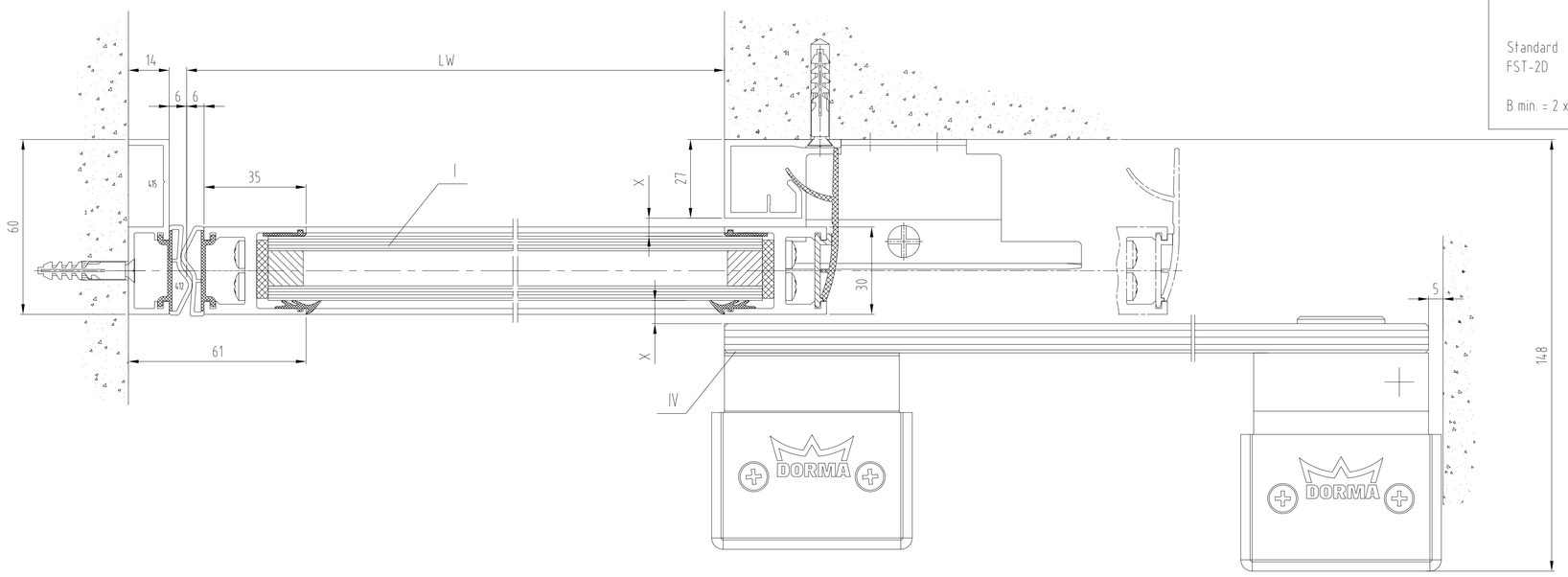

I	Tuerfluegel
IV	Schutzfluegel
OFF	Oberkante Fertigfussboden
LW	Durchgangsweite
LH	Durchgangshoehe
H	Anlagenhoehe
	Hinweise
X	Laut DIN 18650 und Bau- und Pruefgrundsetzen fuer autom. Tueren darf dieses Mass nur 4 - 8 mm betragen
	Alle dreistelligen Profilnummern beginnen mit "325"
	Gebogene Scheiben richtungsgleich setzen.

Standard / FST-2D		Gewicht	
1-fluegelig		1-fluegelig	
Standard	LW 700-3000	Standard	1 x 200 kg
FST-2D	LW 900-1800	FST-2D	1 x 150 kg
B min. = 2 x LW + 49			

Standard / FST-2D		Gewicht	
2-fluegelig		2-fluegelig	
Standard	LW 800-3000	Standard	2 x 160 kg
FST-2D	LW 900-3000	FST-2D	2 x 130 kg
B min. = 2 x LW + 98			

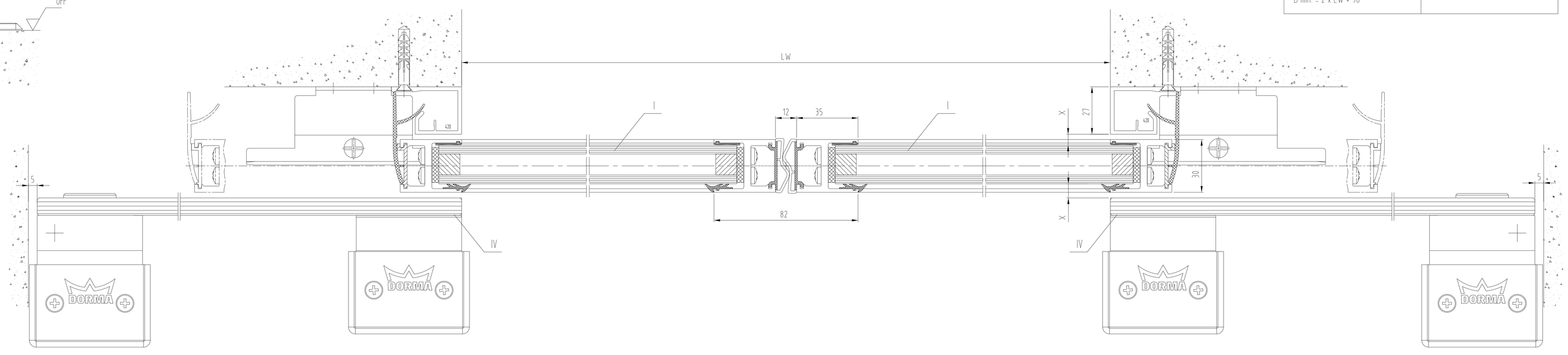

Achtung !
Ausruestung der Tueranlage mit Sicherheitseinrichtungen nach jeweiliger
Risikobewertung gemaeß DIN 18650 Teil 1 + 2 .

					Datum/Date	Name	Werkstoff/Material
3	-	-	-				
2	-	-	-	Bearb/Drawn	12.2015	Wenzel	x
1	x	x	x	Gepr/Checked	x	x	-
Ind. No.	Change No. Ueberlassung	Datum/Date	Name	Norm/Stand	x	x	

DORMA

Maßstab/Scale 1:1 x

ES 200
Schiebetuer ST FLEX
Antriebsblende 150 - ISO 22-ohne Seitenteil-mit Schutzfl.-Oberfl.

© DORMA GmbH+Co.KG (DE) Ennepetal

Ausgabe/Issue: x
Format: A0
Ersatz/Replacem.: x

Zeichnung-Nr./Drawing-No.	Var.	Ant/Rep	Zust/Cond	Blatt/Sheet
257506-00-6-60				1

Var.: 00

"Vorlagen sowie Verwerfungen dieser Unterlage, Verwertung und Mitteilung ihres Inhalts sind gesetzlich verboten, soweit nicht ausdrücklich zugestanden. Zuwiderhandlungen verpflichten zu Schadenersatz. Alle Rechte für den Fall der Patenterteilung oder Gebrauchsmuster-Eintragung vorbehalten."