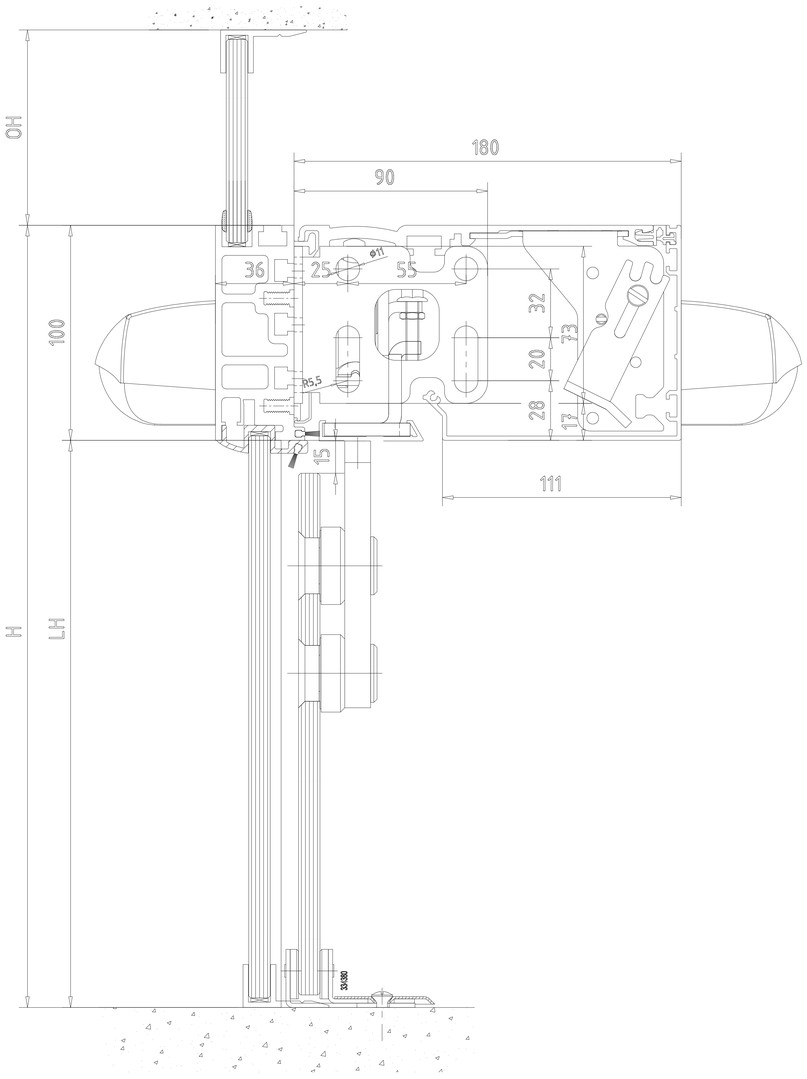

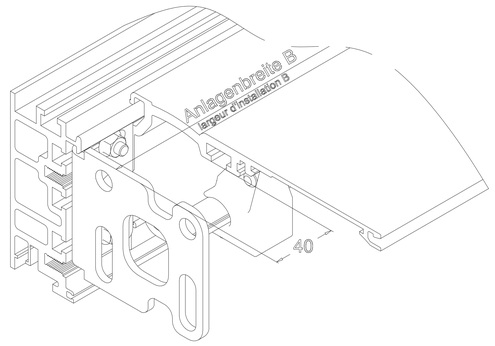

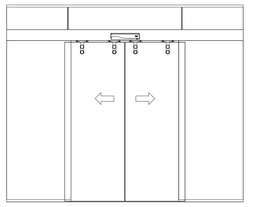

OKFF	Oberkante Fertigfussboden / Sol fini
LW	Durchgangswelte / largeur vide de passage
LH	Durchgangshöhe / hauteur vide de passage
H	Anlagenhöhe / hauteur de l'installation
	Hinweise / Remarque
X	Laut EN 16005 / DIN 18650 Bau- und Pruefgrundsetzen fuer autom. Tueren darf dieses Mass nur 4 - 8 mm betragen. Selon DIN 16005 / 18650 et prescription pour portes automatiques, cette mesure doit se situer entre 4 et 8 mm

Manet ES 250 PRO / ES 400 PRO	Gewicht / Poids
1-flügelig / 1-vantail LW (700)-(3000) B min. = 2 x (LW + 80) (mit Seitenteil / ohne Pfostenbreite) (avec partie fixe / sans largeur poteau)	1-flügelig / 1-vantail ES 250 PRO 1 x (125) kg ES 400 PRO 1 x (250) kg
2-flügelig / 2-vantaux LW (800) - (3000) B min. = 2 x (LW + 140) (mit Seitenteil / ohne Pfostenbreite) (avec partie fixe / sans largeur poteau)	2-flügelig / 2-vantaux Standard ES 250 PRO 2 x (125) kg ES 400 PRO 2 x (200) kg

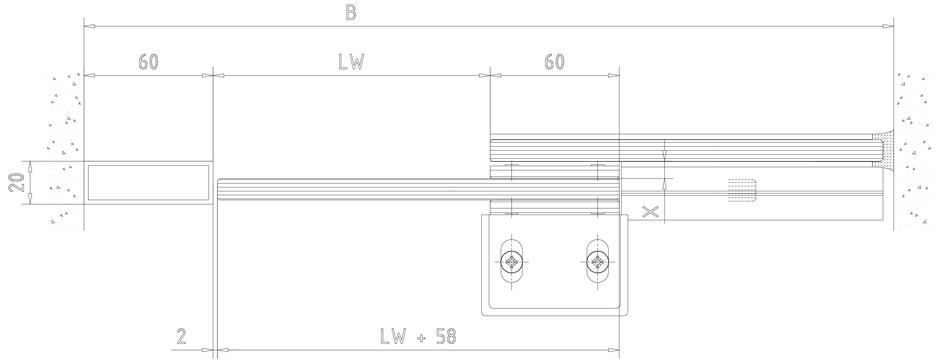

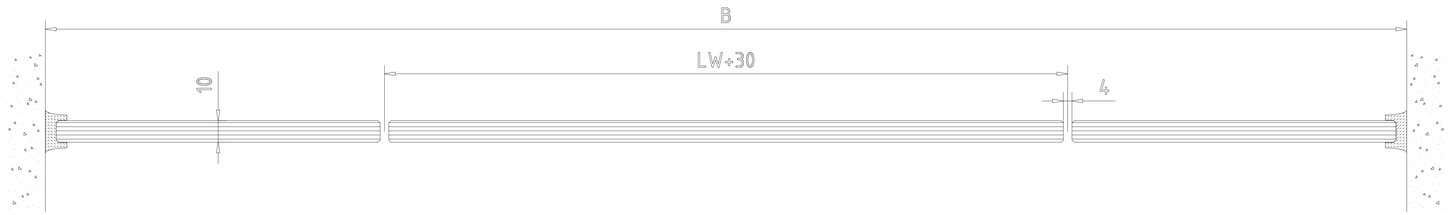

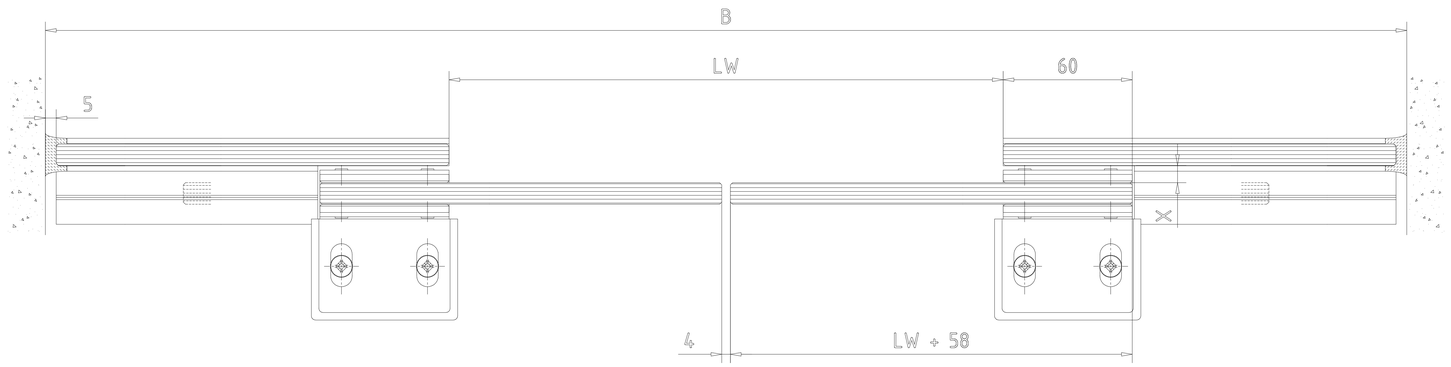

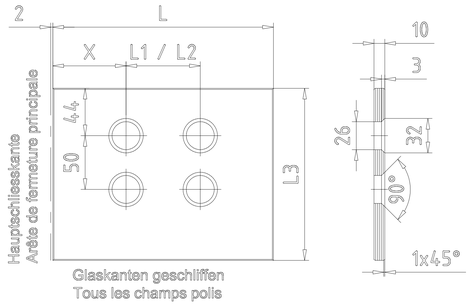

1-fluegelig
L = LW + 58
L2 = LW - 200
L3 = LH - 20
X = 98

2-fluegelig
L = LW : 2 + 58
L2 = (LW - 400) : 2
L3 = LH - 20
X = 98

Achtung !
Ausruestung der Tueranlage mit Sicherheitseinrichtungen nach jeweiliger Risikobewertung gemaeß DIN 18650 Teil 1 + 2 .
Attention !
les équipements de sécurité de la porte automatique doivent correspondre à l'analyse de risques selon la norme DIN 18650

"Weitergabe sowie Vervielfältigung dieser Unterlage, Verwertung und Mitteilung ihres Inhalts nicht gestattet, soweit nicht ausdrücklich zugestanden. Zuwiderhandlungen verpflichten zu Schadenersatz. Alle Rechte für den Fall der Patenterteilung oder Gebrauchsmuster-Eintragung vorbehalten."

3					Datum/Date	Name	Werkstoff/Material
2				Bearb/Drawn	01.2020	Wenzel	
1				Gepr./Tested			
Lfd. No.	Change No. 3000000000	Datum/Date	Name	Norm/Stand			

dormakaba
Maßstab/Scale 1:1
ES PROLINE
Schiebetuer ST Manet
porte coulissante Manet
ESG Verglasung - mit Seitenteil - Oberflurführung
Vitrage ESG - avec partie fixe - guide de sol

© DORMA GmbH+Co.KG (DE) Ennepetal
Ausgabe/Issue:
Format: A0
Ersatz/Replacem.:
Zeichng-Nr/Drawing-No | Ver. | Art/Typ | Zust/Cond | Blatt/Sheet
257661-00-6-60
1 von 1
Ver.: 00

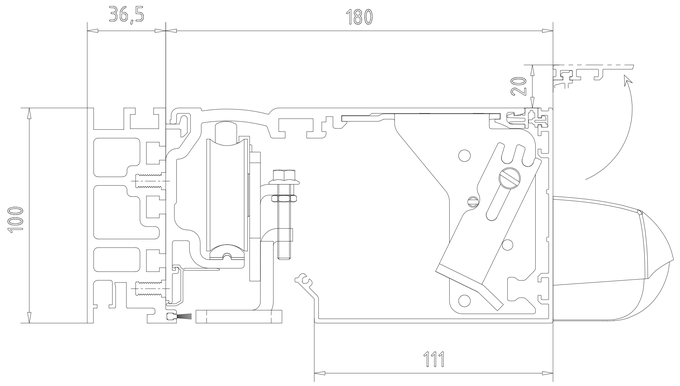

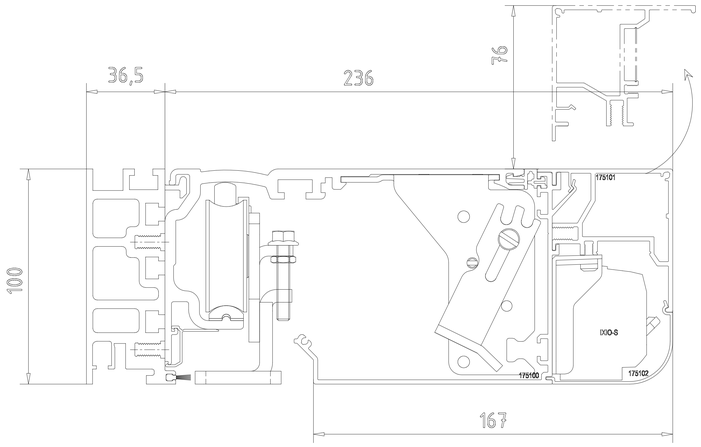

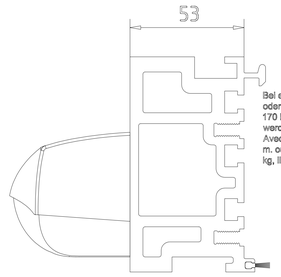

Bei einer Anlagenbreite (B) von mehr als 5 m, oder einem Flügelgesamtgewicht von mehr als 170 kg, muss der Traeger 225052 verwendet werden.
Avec une largeur d'installation (B) de plus de 5 m. ou un poids total des vantaux de plus de 170 kg, il faut utiliser le porteur 225052.

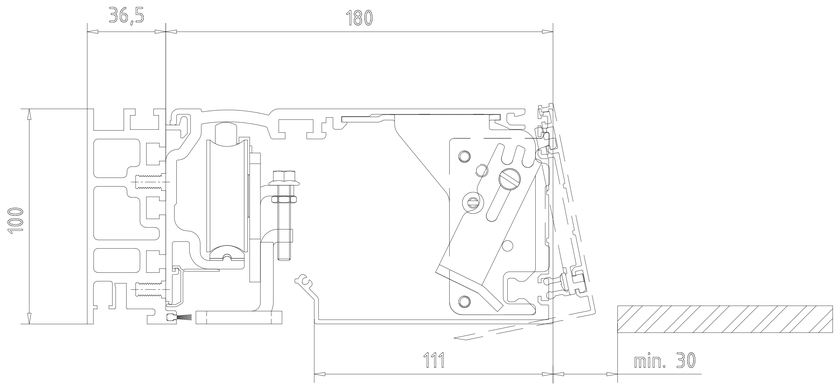

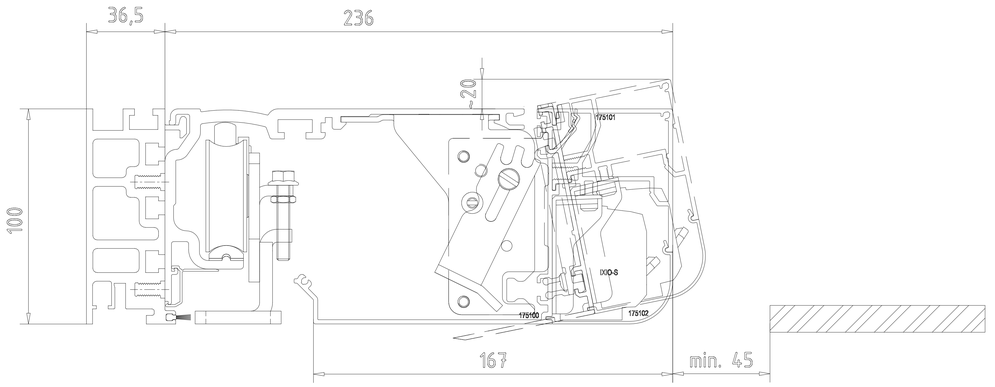

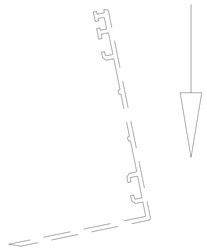

Abnehmbare Antriebsblende
Habillage intérieur amovible

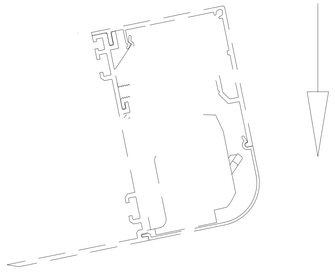

Abnehmbare Antriebsblende
Habillage intérieur amovible

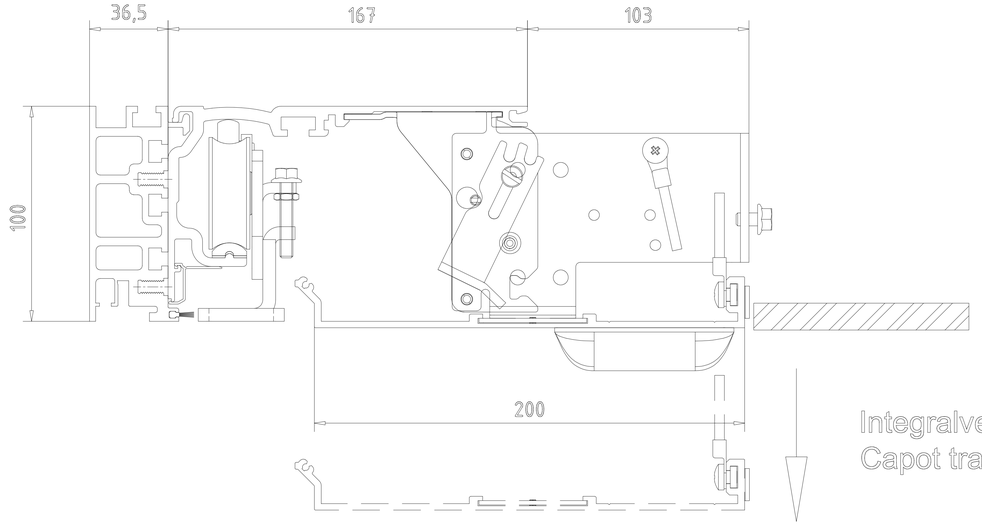

Integralverkleidung
Capot trappe

3					Datum/Date	Name	Werkstoff/Material	© DORMA GmbH+Co.KG (DE) Ennepetal
2				Bearb/Drawn	11.2020	Wenzel		Ausgabe/Issue:
1				Gepr./Tested				Format:
Lfd. No.	Change No. 000000000xxxx	Datum/Date	Name	Norm/Stand.				Ersatz/Replacem.:
dormakaba		Maßstab/Scale		ES PROLINE Schiebetuer ST Manet porte coulissante Manet Antriebsverkleidung / capots de mécaniques				Zeichng-Nr/Drawing-No. Var. Art/Typ Zust/Cond Bestr. Erweit. 257661-00-6-60 von St. Var.:

"Weitergabe sowie Vervielfältigung dieser Unterlage, Verwertung und Mitteilung ihres Inhalts nicht gestattet, soweit nicht ausdrücklich zugestanden. Zuwiderhandlungen verpflichten zu Schadenersatz. Alle Rechte für den Fall der Patenterteilung oder Gebrauchsmuster-Eintragung vorbehalten."

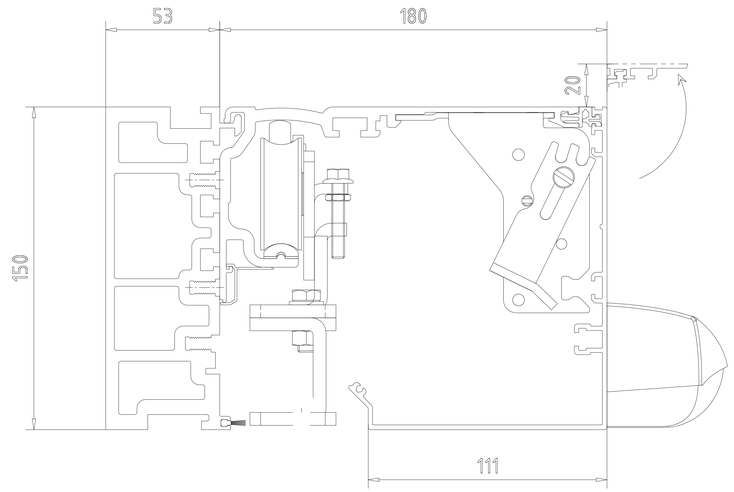

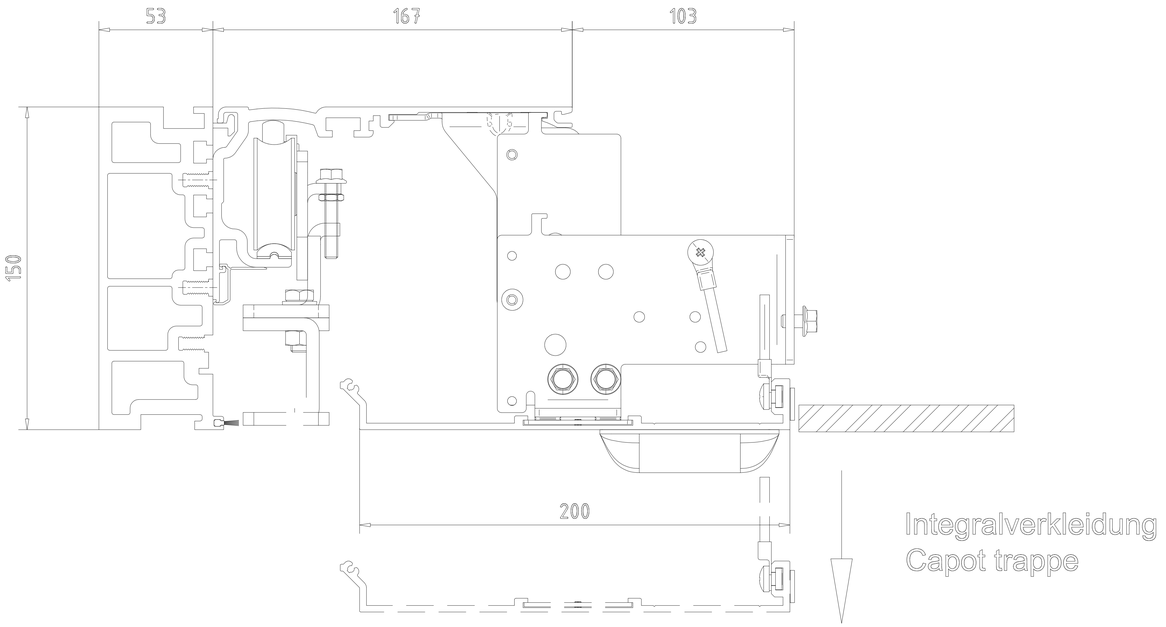

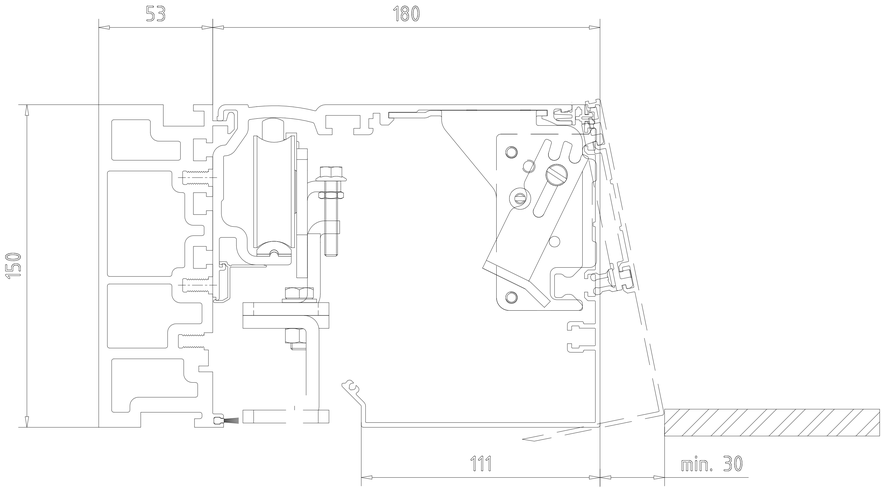

"Weitergabe sowie Vervielfältigung dieser Unterlage, Verwertung und Mitteilung ihres Inhalts sind gestattet, soweit nicht ausdrücklich zugestanden. Zuwiderhandlungen verpflichten zu Schadenersatz. Alle Rechte für den Fall der Patenterteilung oder Gebrauchsmuster-Eintragung vorbehalten."

3					Datum/Date	Name	Werkstoff/Material
2				Bearb/Drawn	11.2020	Wenzel	
1				Gepr./Tested			
Lfd. No.	Design No. 00000000000	Datum/Date	Name	Norm/Stand			
		Ma/Sabb/Scale					

© DORMA GmbH+Co.KG (DE) Ennepetal

Ausgabe/Issue:

Format:

Ersatz/Replacem.:

Zeichng-Nr/Drawing-No | Var. | Art/Typ | Zust/Cond | Bestr. Erstel.

257661-00-6-60

von | St.

Var.:

dormakaba

ES PROLINE
Schiebetuer ST Manet
porte coulissante Manet

Antriebsverkleidung / capots de mécaniques