Standard-Ganzglas-Anlagentypen

	MUNDUS Premium	MUNDUS Comfort
Max. Türgewicht:	200 kg	150 kg
Glasdicken (mm):	8-12; 12-15; 15-19; 19-22	8-12
Glas	VSG	ESG
Max. Türbreite:	1300 mm	1100 mm

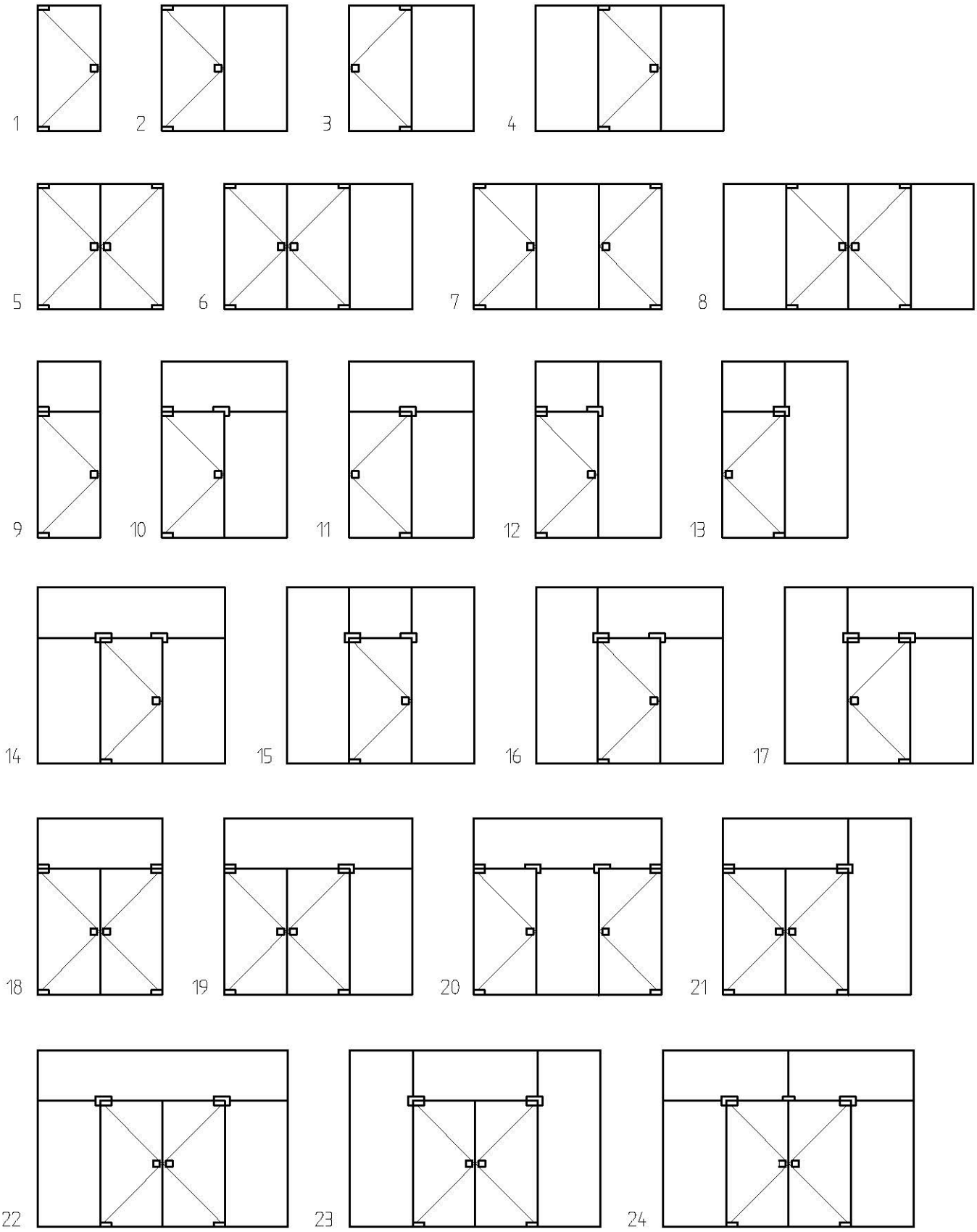

L:\DEBFN\WORKGROUPS\KONSTRUKTION_INTERNA\DETAIL\38\38-000.DWG

07.2015 / 010049

38-000

DWG

MUNDUS Standard-Anlagentyp 1

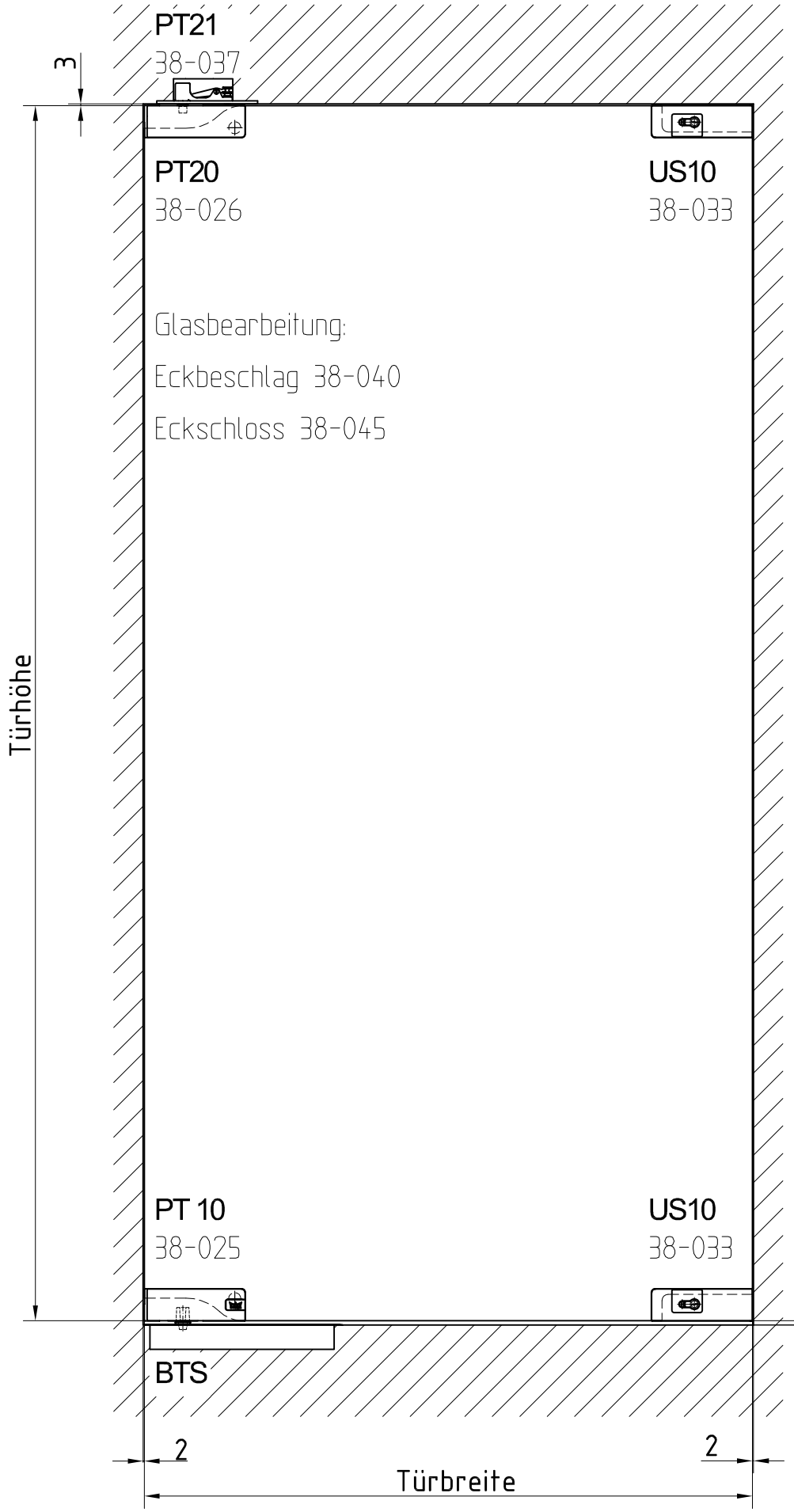

zurück zur Übersicht

L:\DEBFN\WORKGROUPS\KONSTRUKTION_INTERNA\DETAIL\38\38-001.DWG

1:10

07.2015 / 010049

38-001

DWG

MUNDUS Standard-Anlagentyp 2

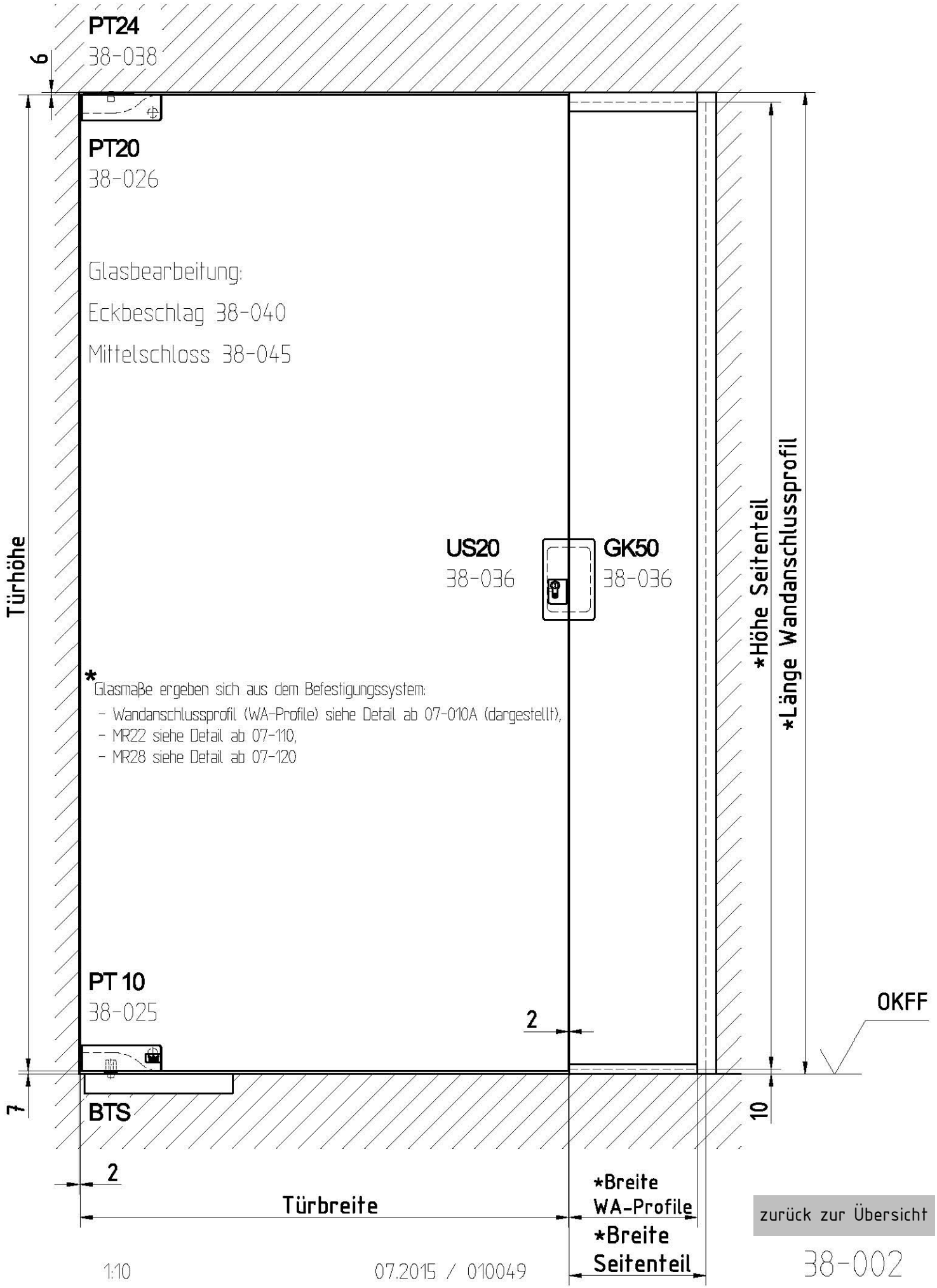

L:\DEBFN\WORKGROUPS\KONSTRUKTION_INTERNA\DETAIL\38\38-002.DWG

zurück zur Übersicht

1:10

07.2015 / 010049

38-002

DWG

MUNDUS Standard-Anlagentyp 3

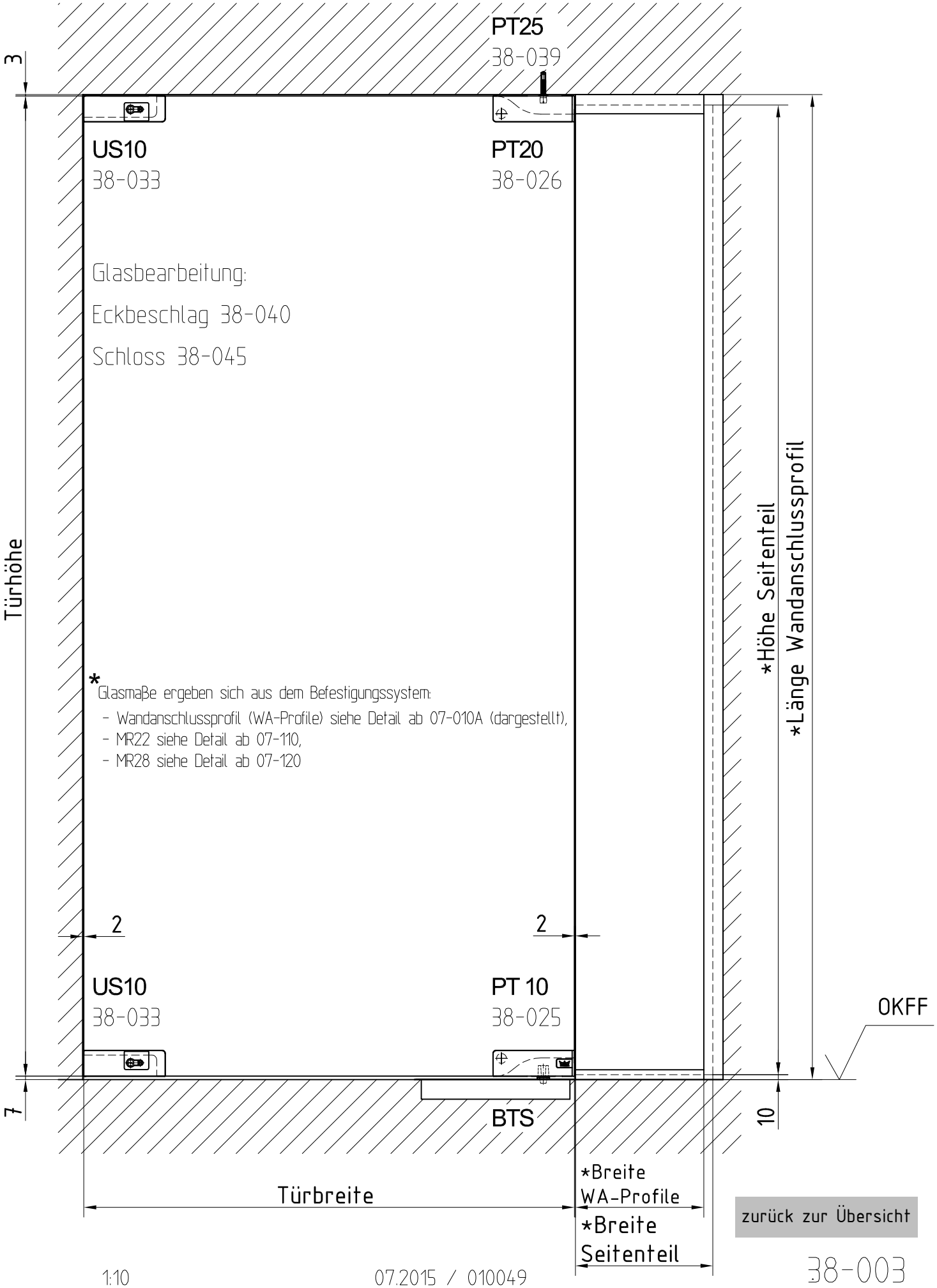

zurück zur Übersicht

L:\DEBFN\WORKGROUPS\KONSTRUKTION_INTERNA\DETAIL\38\38-003.DWG

1:10

07.2015 / 010049

38-003

DWG

MUNDUS Standard-Anlagentyp 4

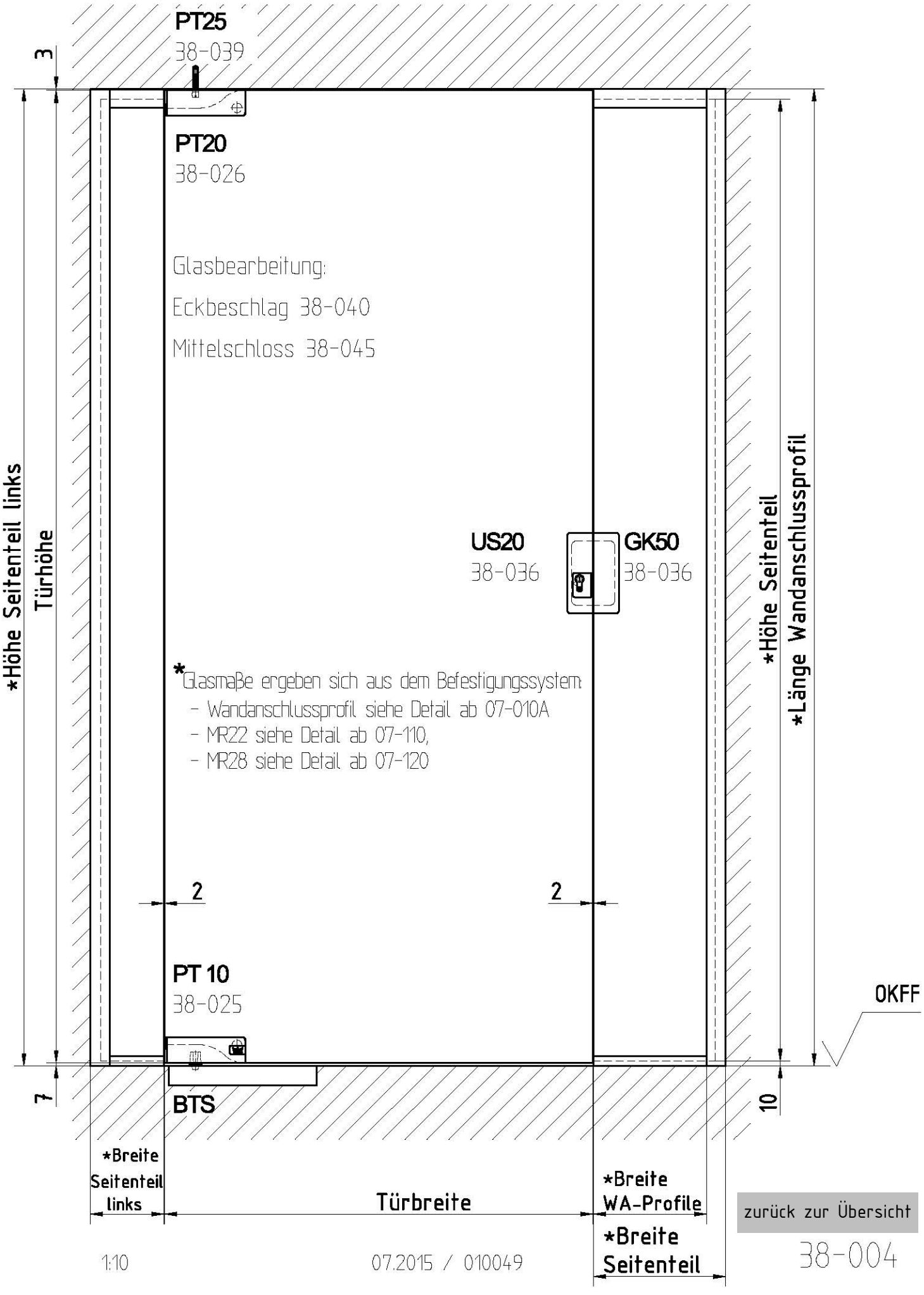

L:\DEBFN\WORKGROUPS\KONSTRUKTION_INTERNA\DETAIL\38\38-004.DWG

1:10

07.2015 / 010049

zurück zur Übersicht

38-004

DWG

MUNDUS Standard-Anlagentyp 5

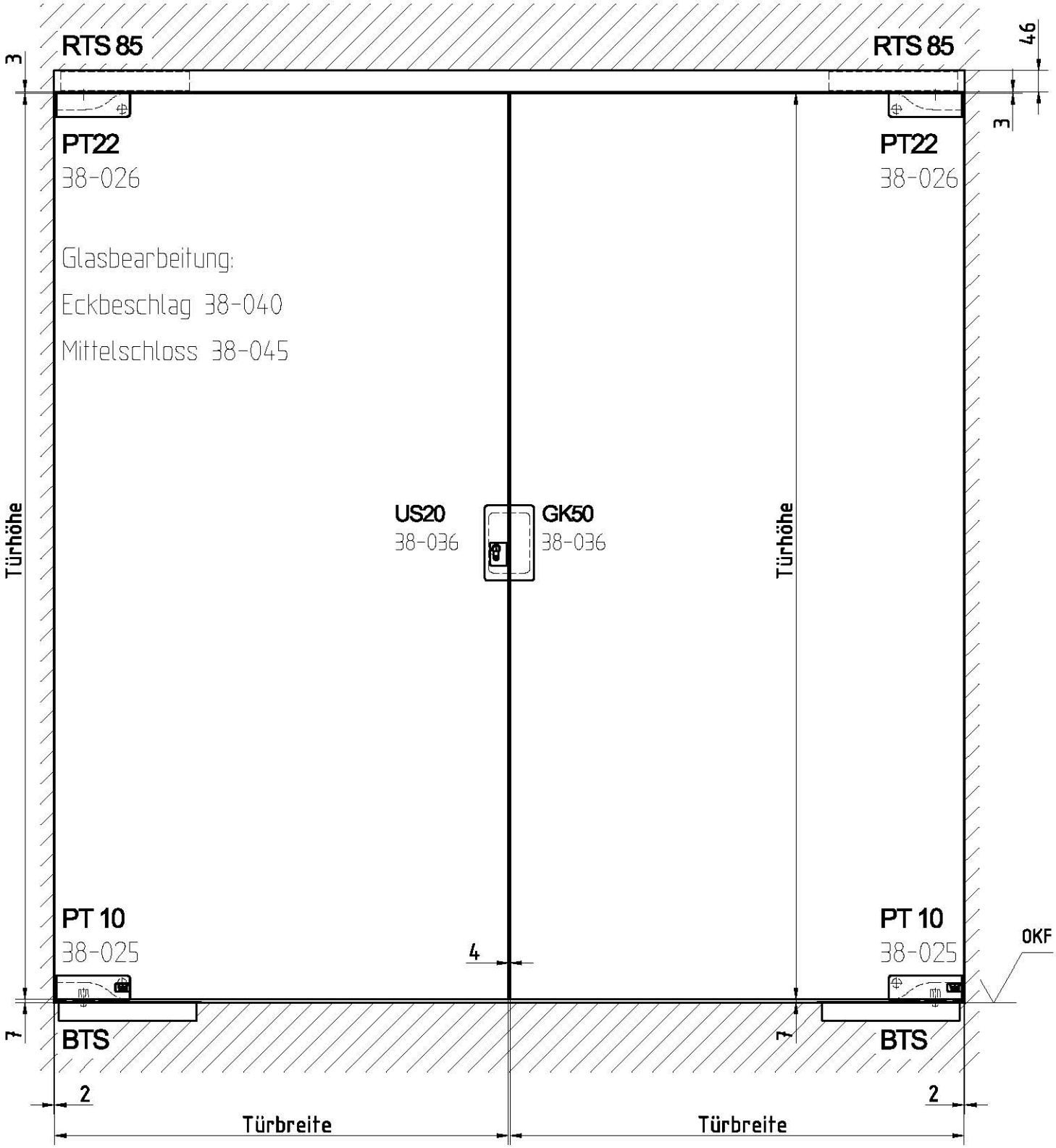

L:\DEBFN\WORKGROUPS\KONSTRUKTION_INTERNA\DETAIL\38\38-005.DWG

zurück zur Übersicht

1:12,5

07.2015 / 010049

38-005

DWG

MUNDUS Standard-Anlagentyp 6

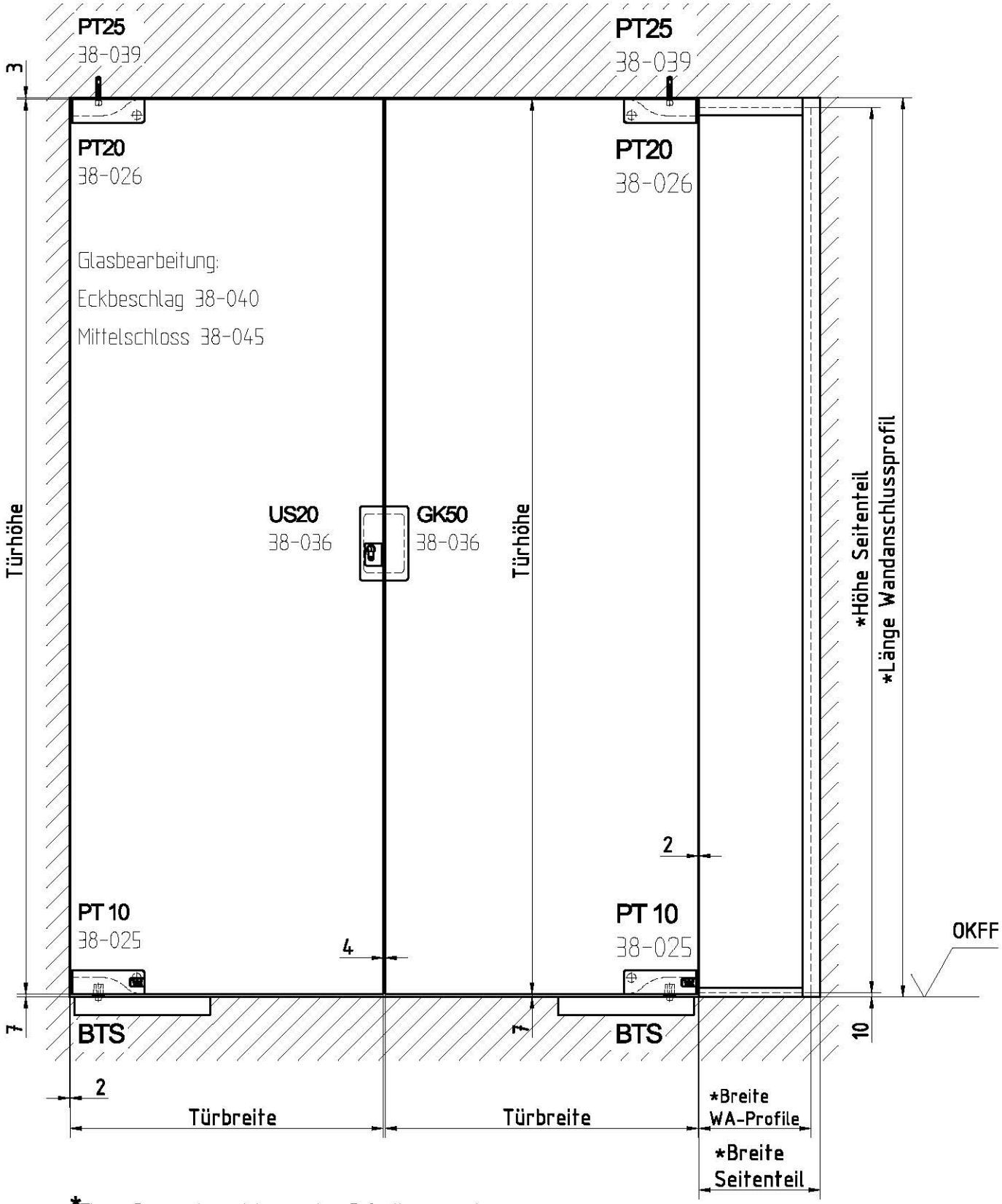

*Glasmaße ergeben sich aus dem Befestigungssystem:

- Wandanschlussprofil (WA-Profile) siehe Detail ab 07-010A (dargestellt),
- MR22 siehe Detail ab 07-110,
- MR28 siehe Detail ab 07-120

zurück zur Übersicht

L:\DEBFN\WORKGROUPS\KONSTRUKTION_INTERNA\DETAIL\38\38-006.DWG

1:12.5

07.2015 / 010049

38-006

DWG

MUNDUS Standard-Anlagentyp 8

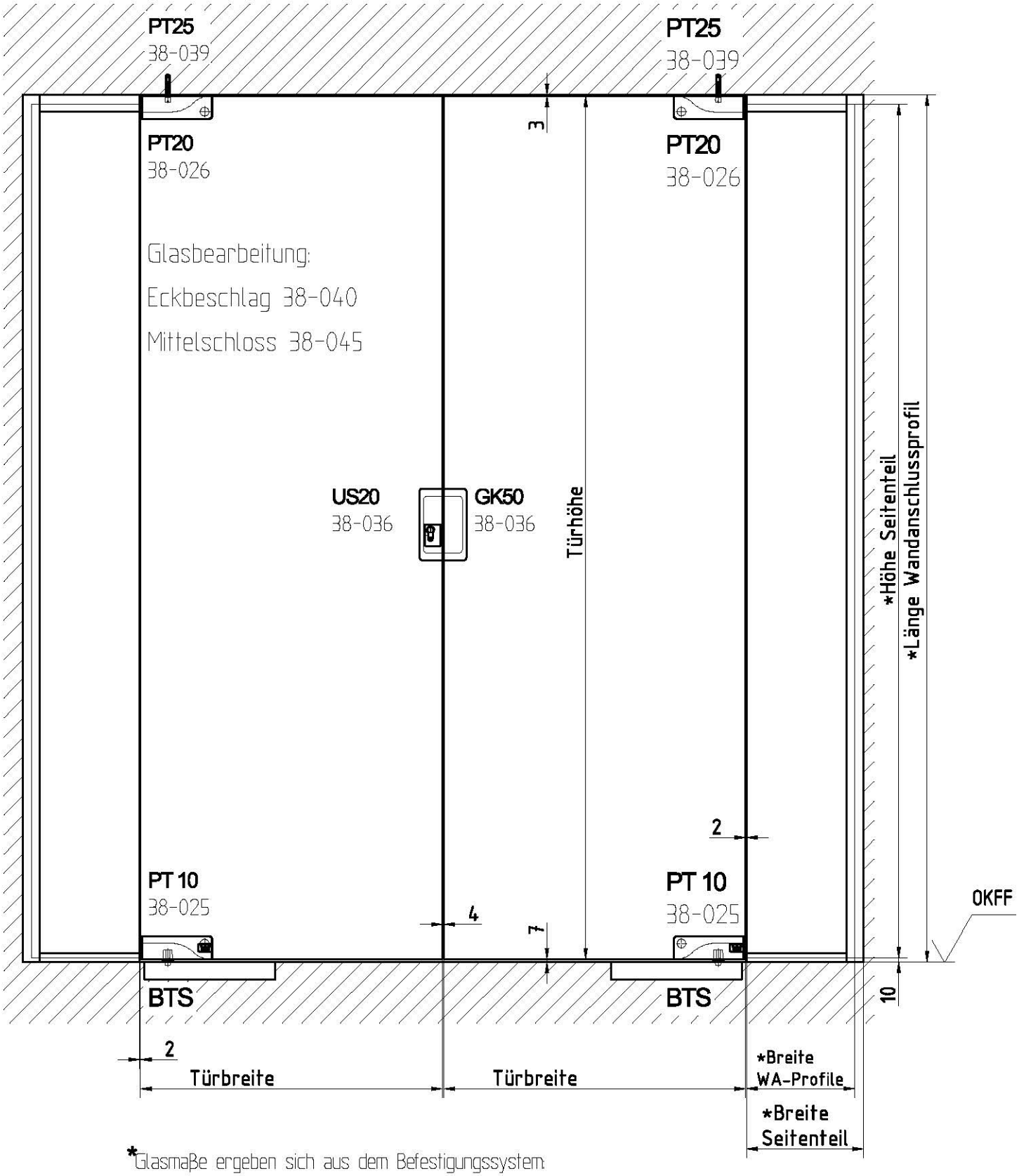

*Glasmaße ergeben sich aus dem Befestigungssystem:
- Wandanschlussprofil (WA-Profile) siehe Detail ab 07-010A (dargestellt),
- MR22 siehe Detail ab 07-110,
- MR28 siehe Detail ab 07-120

zurück zur Übersicht

L:\DEBFN\WORKGROUPS\KONSTRUKTION_INTERNA\DETAIL\38\38-008.DWG

1:12.5

07.2015 / 010049

38-008

DWG

MUNDUS Standard-Anlagentyp 9

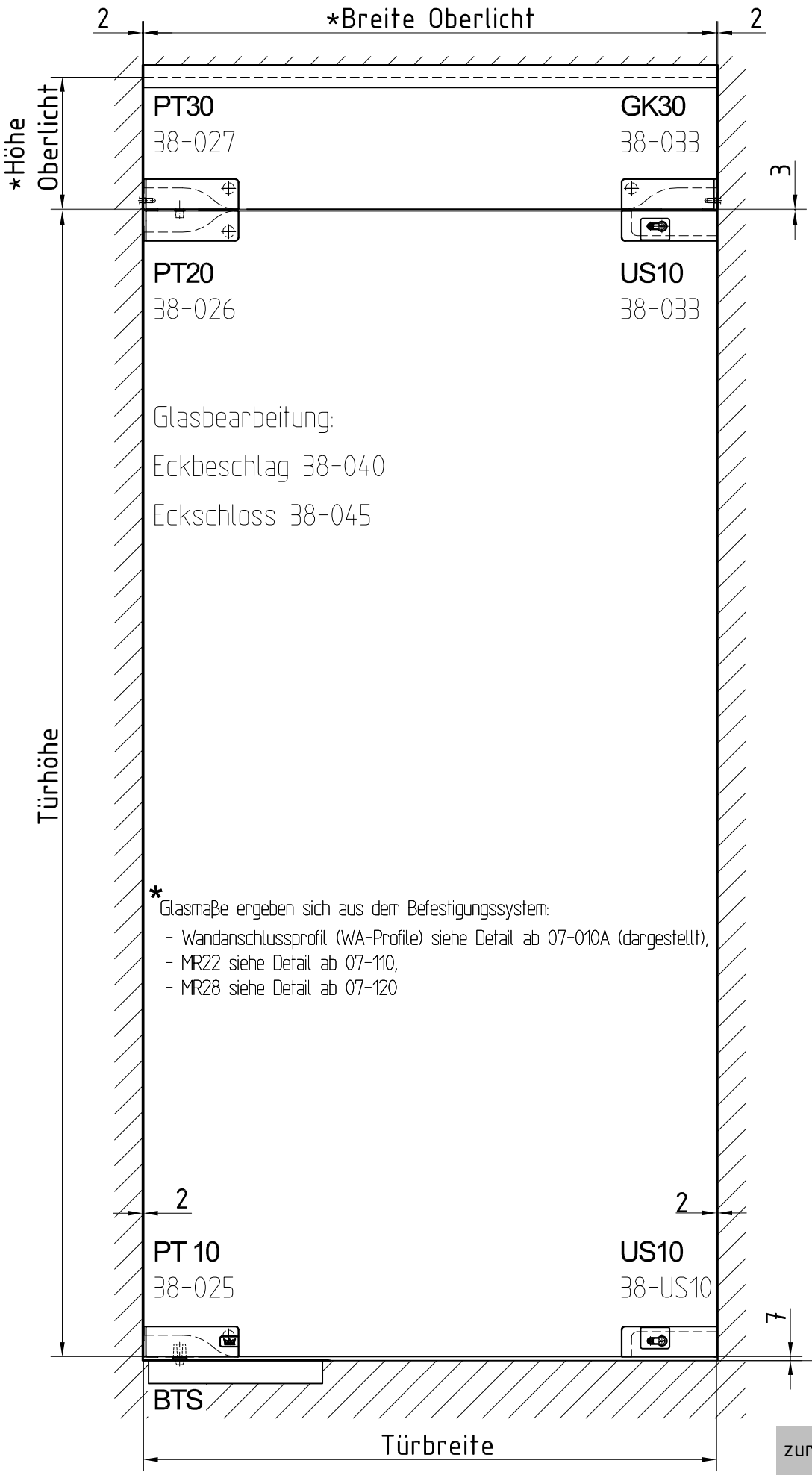

zurück zur Übersicht

L:\DEBFN\WORKGROUPS\KONSTRUKTION_INTERNA\DETAIL\38\38-009.DWG

1:10

07.2015 / 010049

38-009

DWG

MUNDUS Standard-Anlagentyp 11

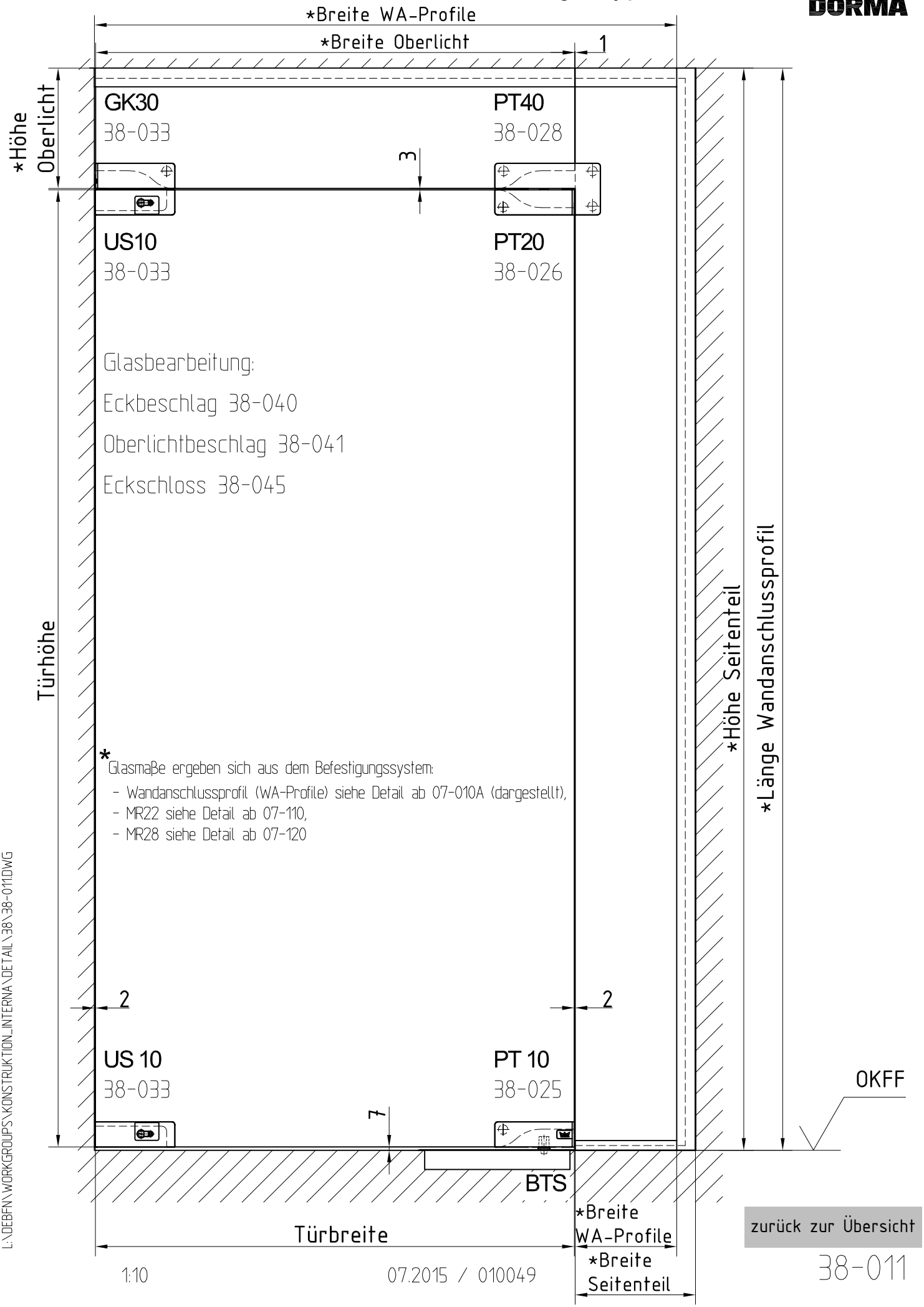

L:\DEBFN\WORKGROUPS\KONSTRUKTION_INTERNA\DETAIL\38\38-011.DWG

1:10

07.2015 / 010049

zurück zur Übersicht

38-011

DWG

MUNDUS Standard-Anlagentyp 18

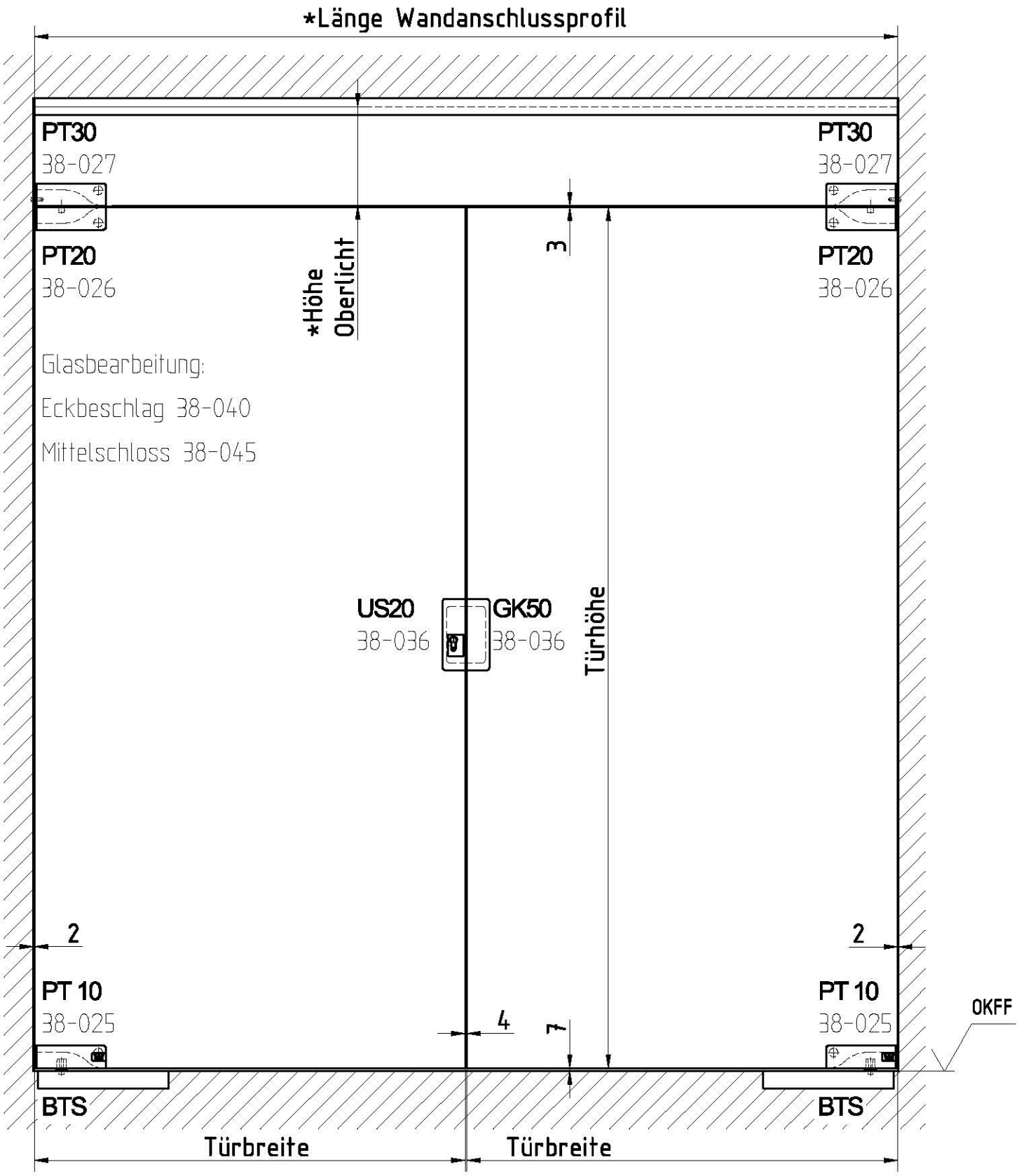

*Glasmaße ergeben sich aus dem Befestigungssystem:
- Wandanschlussprofil (WA-Profile) siehe Detail ab 07-010A (dargestellt),
- MR22 siehe Detail ab 07-110,
- MR28 siehe Detail ab 07-120

zurück zur Übersicht

L:\DEBFN\WORKGROUPS\KONSTRUKTION_INTERNA\DETAIL\38\38-018.DWG

1:12.5

07.2015 / 010049

38-018

DWG

MUNDUS Unterer Eckbeschlag

38.100 / 42.100

PT10

MUNDUS Comfort
Art. Nr. 38.100 - 8-12 mm Glas

MUNDUS Premium
Art. Nr. 42.100 - 8-12 mm Glas
Art. Nr. 42.101 - 12-15 mm Glas
Art. Nr. 42.102 - 15-19 mm Glas
Art. Nr. 42.103 - 19-22 mm Glas

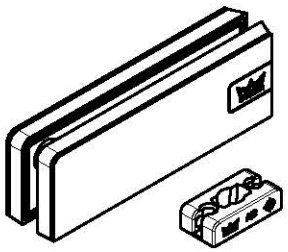

Glasbearbeitung
siehe Detail 38-040

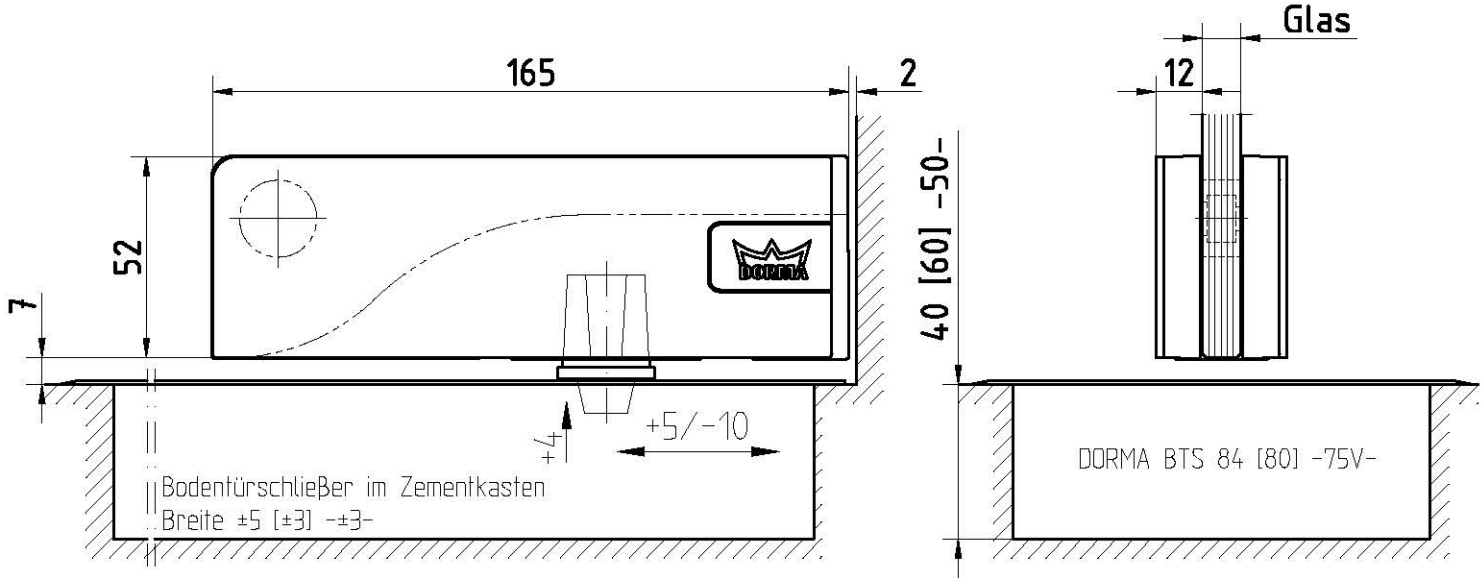

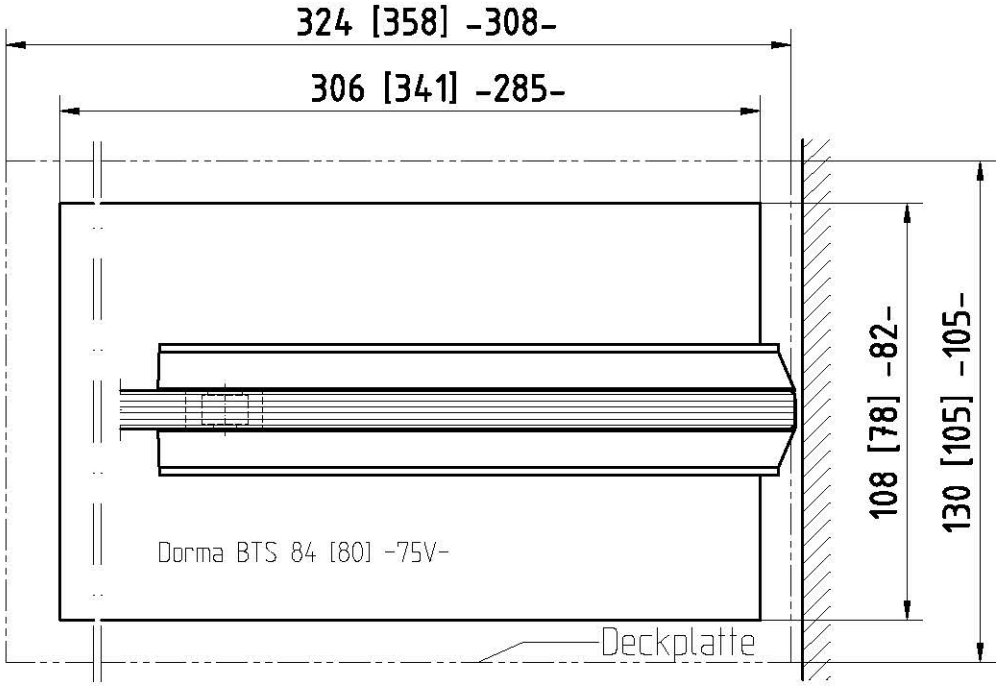

L:\DEBFN\WORKGROUPS\KONSTRUKTION_INTERNA\DETAIL\38\38-025.DWG

zurück zur Übersicht

DWG

MUNDUS Oberer Eckbeschlag

DORMA

38.200/38.220

PT20

MUNDUS Comfort
Art. Nr. 38.200 - 8-12 mm Glas

Glasbearbeitung
siehe Detail 38-040

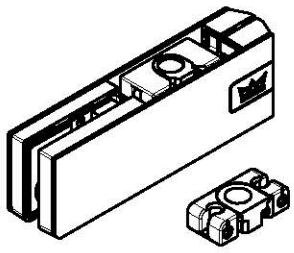

MUNDUS Premium
Art. Nr. 42.200 - 8-12 mm Glas
Art. Nr. 42.201 - 12-15 mm Glas
Art. Nr. 42.202 - 15-19 mm Glas
Art. Nr. 42.203 - 19-22 mm Glas

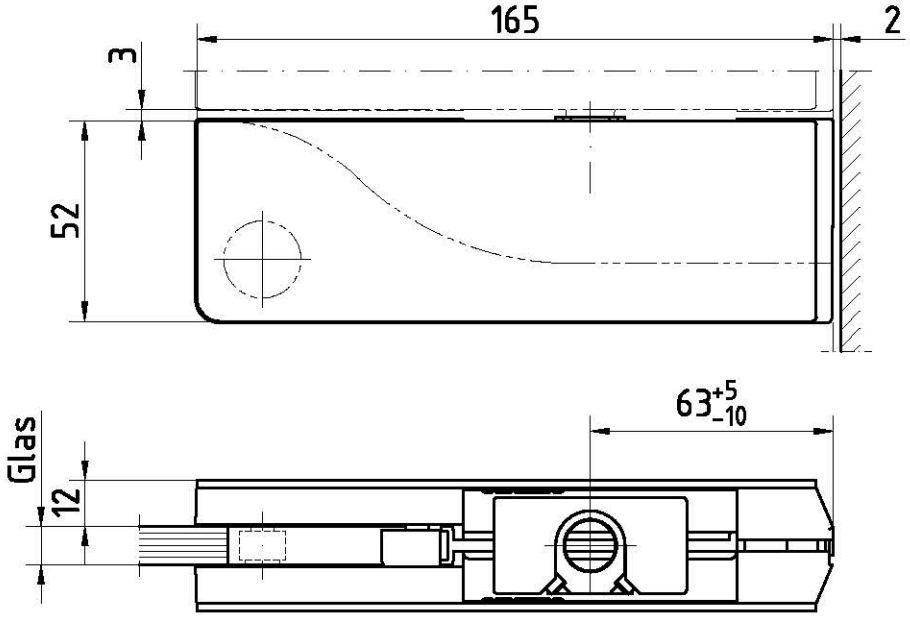

PT22

MUNDUS Comfort
Art. Nr. 38.220 - 8-12 mm Glas

Glasbearbeitung
siehe Detail 38-040

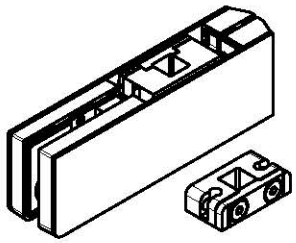

MUNDUS Premium
Art. Nr. 42.220 - 8-12 mm Glas
Art. Nr. 42.221 - 12-15 mm Glas
Art. Nr. 42.222 - 15-19 mm Glas
Art. Nr. 42.223 - 19-22 mm Glas

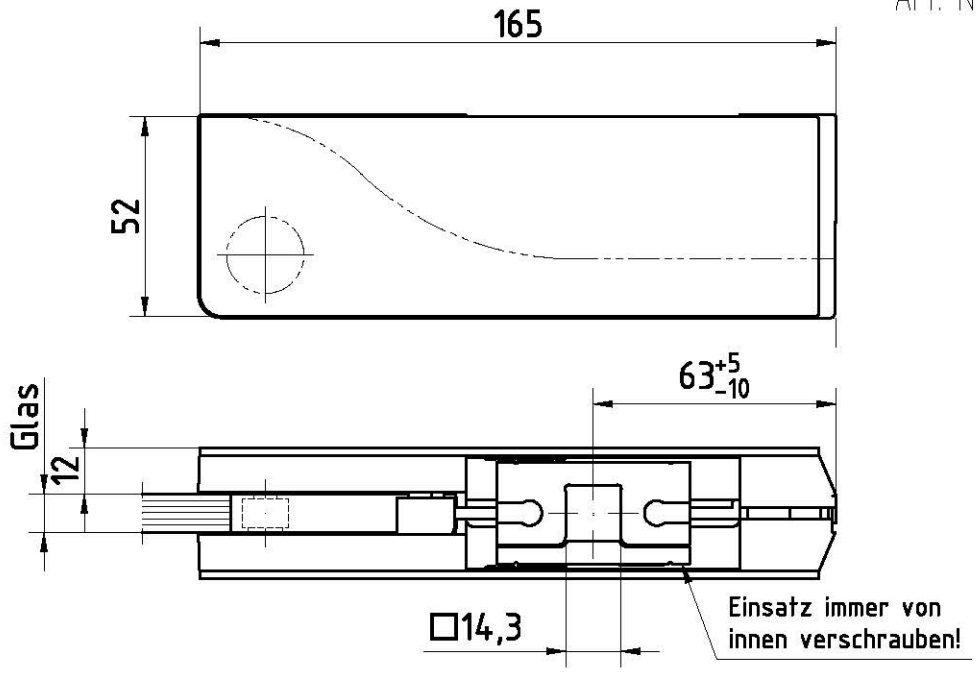

zurück zur Übersicht

L:\DEBFN\WORKGROUPS\KONSTRUKTION_INTERNA\DETAIL\38\38-026.DWG

DWG

MUNDUS Oberlichtbeschlag PT30

38.300/38.303/38.306

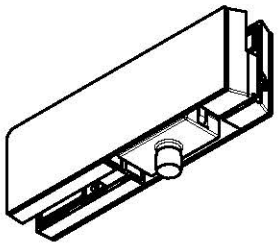

MUNDUS Comfort, Einsatz mit Zapfen
Art. Nr. 38.300 - 8-12 mm Glas

MUNDUS Premium, Einsatz mit Zapfen

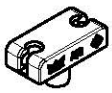

Art. Nr. 42.300 - 8-12 mm Glas
Art. Nr. 42.301 - 12-15 mm Glas
Art. Nr. 42.302 - 15-19 mm Glas
Art. Nr. 42.310 - 19-22 mm Glas

MUNDUS Comfort, Anschlageinsatz
Art. Nr. 38.303 - 8-12 mm Glas

MUNDUS Premium, Anschlageinsatz

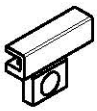

Art. Nr. 42.303 - 8-12 mm Glas
Art. Nr. 42.304 - 12-15 mm Glas
Art. Nr. 42.305 - 15-19 mm Glas
Art. Nr. 42.311 - 19-22 mm Glas

MUNDUS Comfort, Blindeinsatz
Art. Nr. 38.306 - 8-12 mm Glas

MUNDUS Premium, Blindeinsatz

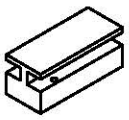

Art. Nr. 42.306 - 8-12 mm Glas
Art. Nr. 42.307 - 12-15 mm Glas
Art. Nr. 42.308 - 15-19 mm Glas
Art. Nr. 42.312 - 19-22 mm Glas

Glasbearbeitung
siehe Detail 38-040

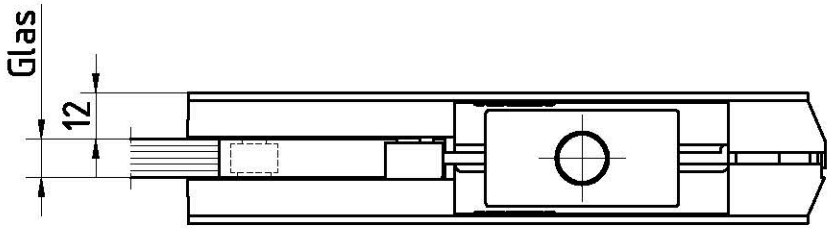

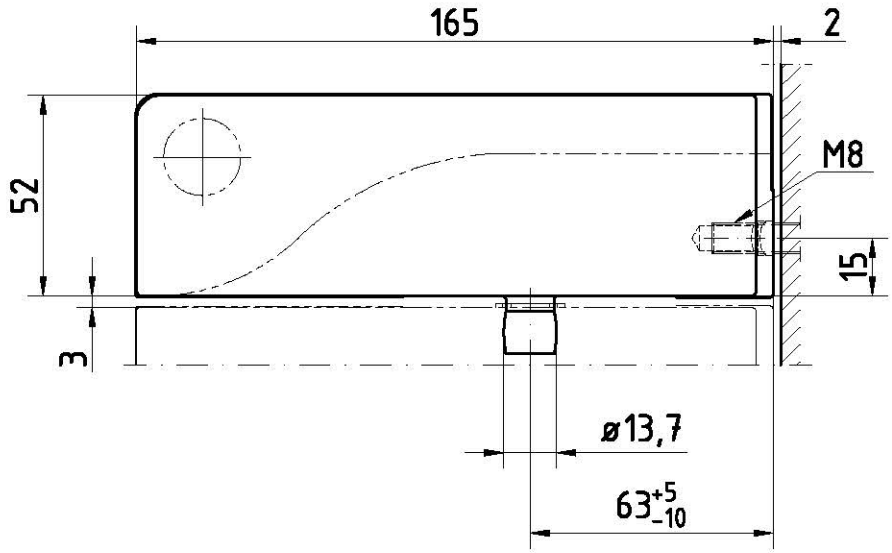

Wandbefestigung:
Art Nr. 01133
Art. Nr. 01.134
siehe Detail 03-041

zurück zur Übersicht

L:\DEBFN\WORKGROUPS\KONSTRUKTION_INTERNA\DETAIL\38\38-027.DWG

1:2

07.2015 / 010049

38-027

DWG

MUNDUS Oberlichtbeschlag PT40

DORMA

38.400/38.403/38.4

MUNDUS Comfort, Einsatz mit Zapfen
Art. Nr. 38.400 - 8-12 mm Glas

MUNDUS Premium, Einsatz mit Zapfen

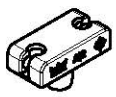

Art. Nr. 42.400 - 8-12 mm Glas
Art. Nr. 42.401 - 12-15 mm Glas
Art. Nr. 42.402 - 15-19 mm Glas
Art. Nr. 42.470 - 19-22 mm Glas

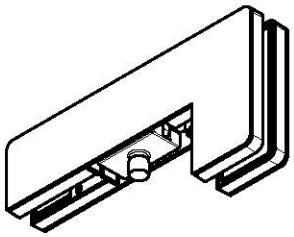

MUNDUS Comfort, Anschlageinsatz
Art. Nr. 38.403 - 8-12 mm Glas

MUNDUS Premium, Anschlageinsatz

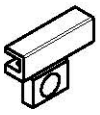

Art. Nr. 42.403 - 8-12 mm Glas
Art. Nr. 42.404 - 12-15 mm Glas
Art. Nr. 42.405 - 15-19 mm Glas
Art. Nr. 42.471 - 19-22 mm Glas

MUNDUS Comfort, Blindeinsatz
Art. Nr. 38.406 - 8-12 mm Glas

MUNDUS Premium, Blindeinsatz

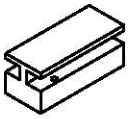

Art. Nr. 42.406 - 8-12 mm Glas
Art. Nr. 42.407 - 12-15 mm Glas
Art. Nr. 42.408 - 15-19 mm Glas
Art. Nr. 42.409 - 19-22 mm Glas

Glasbearbeitung
siehe Detail 38-041

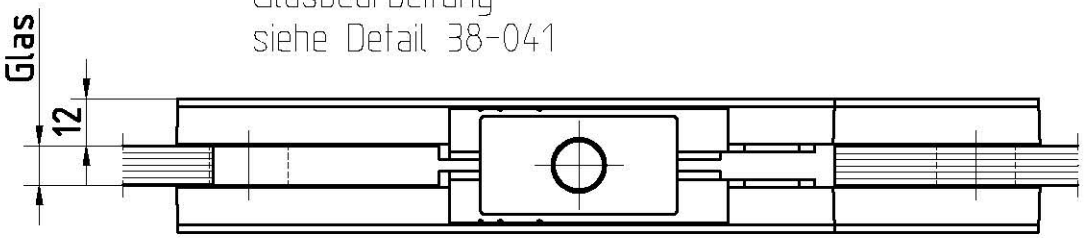

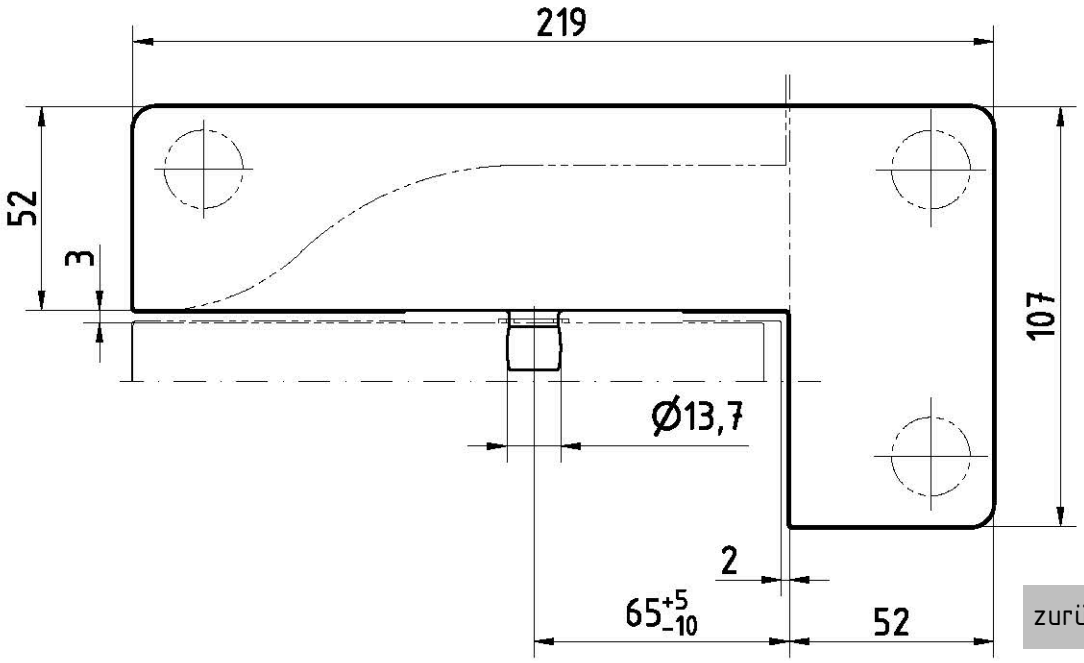

zurück zur Übersicht

L:\DEBFN\WORKGROUPS\KONSTRUKTION_INTERNA\DETAIL\38\38-028.DWG

1:2

07.2015 / 010049

38-028

DWG

MUNDUS Oberlichtbeschlag PT41

DORMA

38.430/38.433/38.436

MUNDUS Comfort, Einsatz mit Zapfen
Art. Nr. 38.430 - 8-12 mm Glas

MUNDUS Premium, Einsatz mit Zapfen
Art. Nr. 42.430 - 8-12 mm Glas
Art. Nr. 42.431 - 12-15 mm Glas
Art. Nr. 42.432 - 15-19 mm Glas
Art. Nr. 42.476 - 19-22 mm Glas

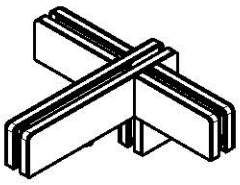

MUNDUS Comfort, Anschlageinsatz
Art. Nr. 38.433 - 8-12 mm Glas

MUNDUS Premium, Anschlageinsatz
Art. Nr. 42.433 - 8-12 mm Glas
Art. Nr. 42.434 - 12-15 mm Glas
Art. Nr. 42.435 - 15-19 mm Glas
Art. Nr. 42.477 - 19-22 mm Glas

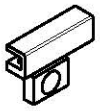

MUNDUS Comfort, Blindeinsatz
Art. Nr. 38.436 - 8-12 mm Glas

MUNDUS Premium, Blindeinsatz
Art. Nr. 42.436 - 8-12 mm Glas
Art. Nr. 42.437 - 12-15 mm Glas
Art. Nr. 42.438 - 15-19 mm Glas
Art. Nr. 42.439 - 19-22 mm Glas

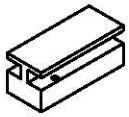

Glasbearbeitung
siehe Detail 38-042

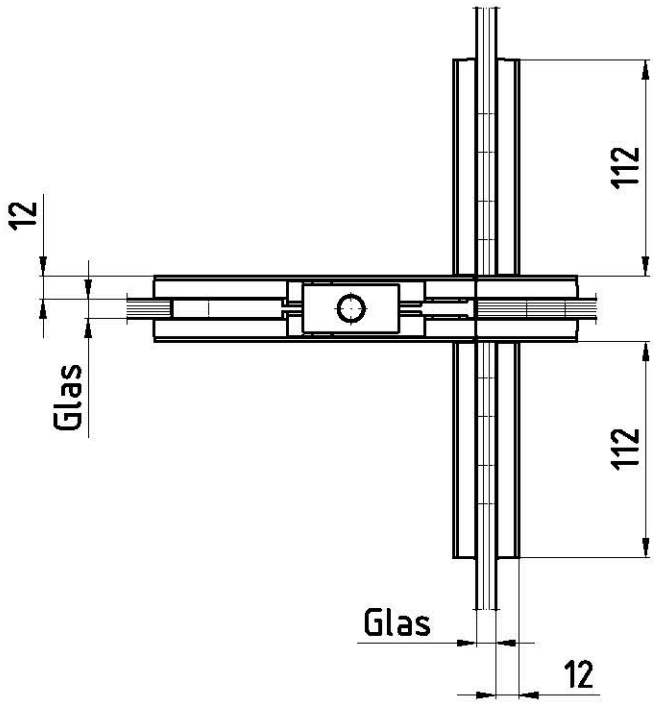

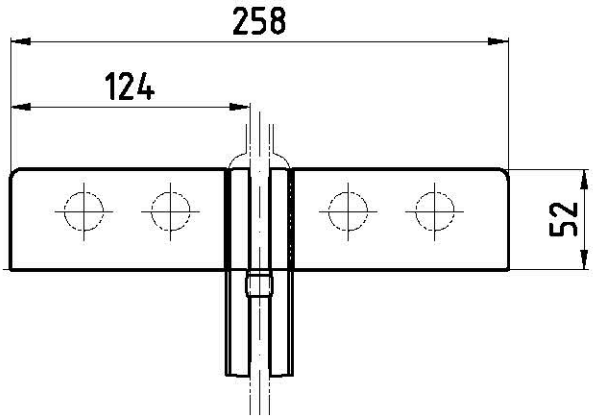

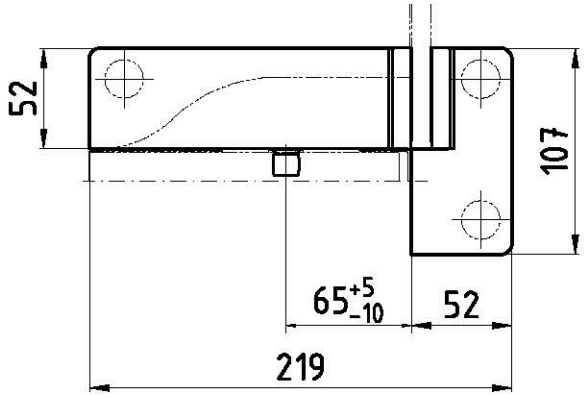

zurück zur Übersicht

L:\DEBFN\WORKGROUPS\KONSTRUKTION_INTERNA\DETAIL\38\38-029.DWG

DWG

MUNDUS Winkelverbinder PT60

DORMA
38.600

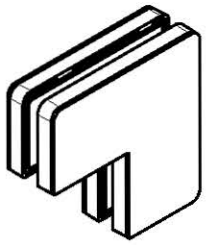

MUNDUS Comfort
inkl. 1 Anschlageinsatz - Art. Nr. 80106300150
und 2 Blindeinsätzen - Art. Nr. 80106200140
Art. Nr. 38.600 - 8-15 mm Glas

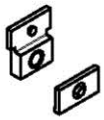

MUNDUS Premium
inkl. 1 Anschlageinsatz - Art. Nr. 80106300150
und 2 Blindeinsätzen - Art. Nr. 80106200140
Art. Nr. 42.600 - 8-15 mm Glas
Art. Nr. 42.602 - 15-19 mm Glas
Art. Nr. 42.603 - 19-22 mm Glas

Glasbearbeitung
siehe Detail 38-043

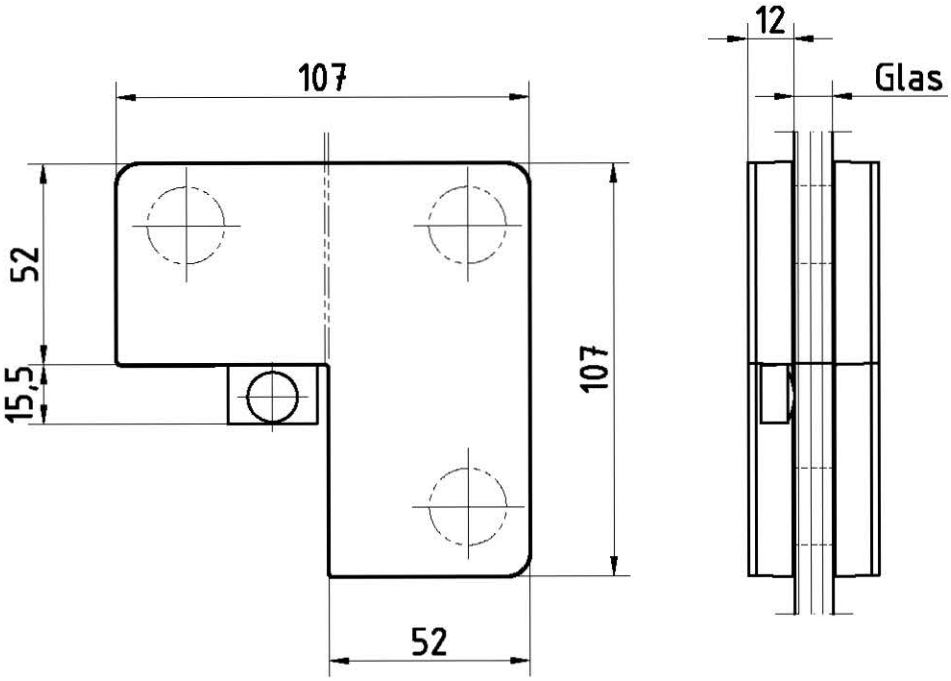

L:\DEBFN\WORKGROUPS\KONSTRUKTION_INTERNA\DETAIL\38\38-030.DWG

zurück zur Übersicht

DWG

MUNDUS Oberlichtverbinder PT70

DORMA
38.700

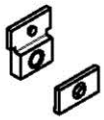

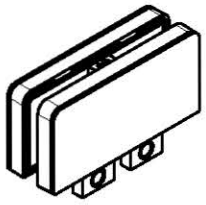

MUNDUS Comfort
inkl. 2 Anschlageinsatz - Art. Nr. 80106300150
und 2 Blindeinsätzen - Art. Nr. 80106200140
Art. Nr. 38.700 - 8-15 mm Glas

MUNDUS Premium
inkl. 2 Anschlageinsatz - Art. Nr. 80106300150
und 2 Blindeinsätzen - Art. Nr. 80106200140
Art. Nr. 42.700 - 8-15 mm Glas
Art. Nr. 42.702 - 15-19 mm Glas
Art. Nr. 42.703 - 19-22 mm Glas

Glasbearbeitung
siehe Detail 38-043

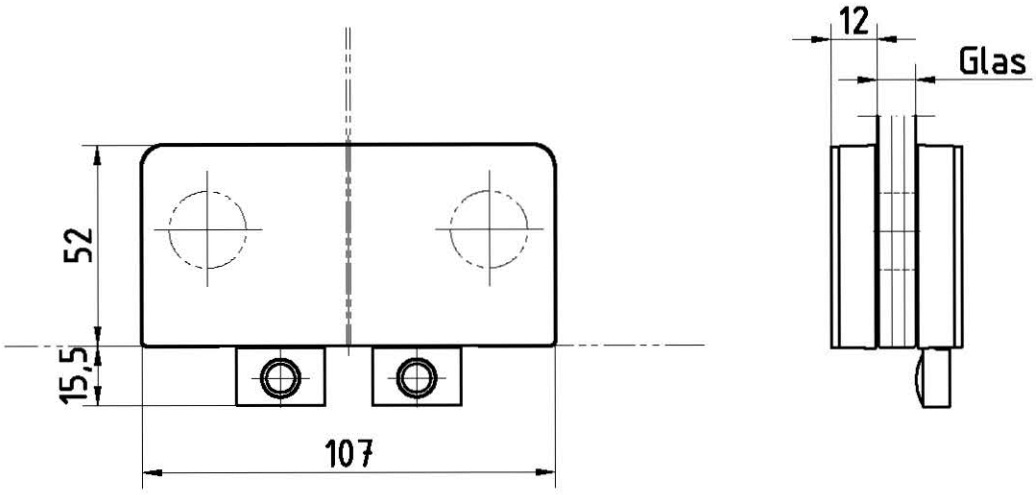

L:\DEBFN\WORKGROUPS\KONSTRUKTION_INTERNA\DETAIL\38\38-032.DWG

zurück zur Übersicht

DWG

MUNDUS Eckschloss mit Oberlichtgegenkasten

38.530/38.510/38.513

Oberlichtgegenkasten GK30

mit seitlicher Gewinderbohrung zur Befestigung an Wand

MUNDUS Comfort
Art. Nr. 38.530 - 8-12 mm Glas

MUNDUS Premium
Art. Nr. 42.530 - 8-12 mm Glas
Art. Nr. 42.531 - 12-15 mm Glas
Art. Nr. 42.532 - 15-19 mm Glas
Art. Nr. 42.548 -19-22 mm Glas

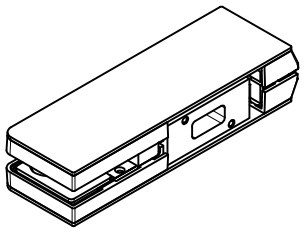

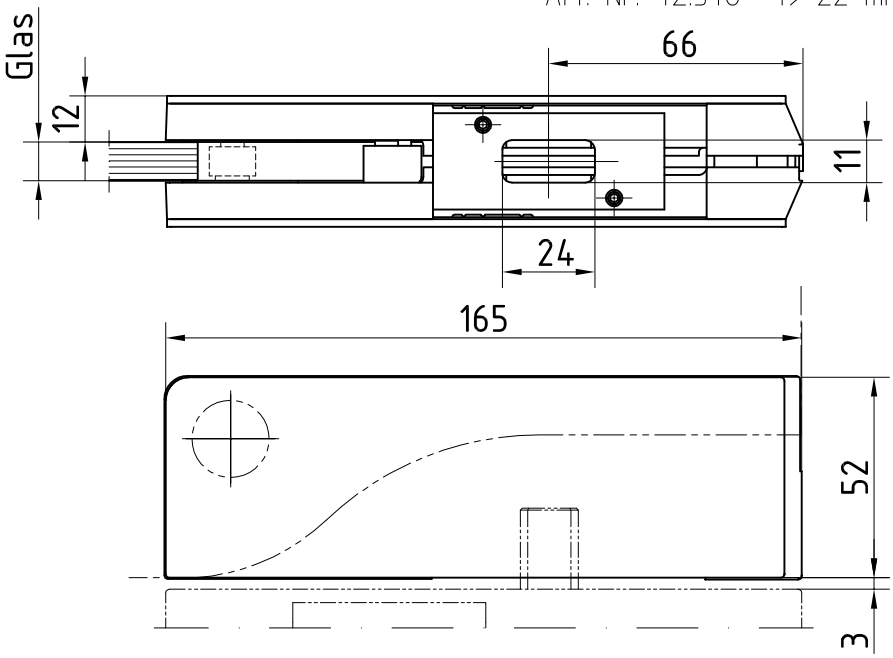

Glasbearbeitung
siehe Detail 38-040

Eckschloss US10 1-tourig

MUNDUS Comfort
vorgerichtet für Profilzylinder
Art. Nr. 38.510 - 8-12 mm Glas
vorgerichtet für Rundzylinder
Art. Nr. 38.513 - 8-12 mm Glas

MUNDUS Premium
vorgerichtet für Profilzylinder
Art. Nr. 42.510 - 8-19 mm Glas
Art. Nr. 42.517 - 19-22 mm Glas
vorgerichtet für Rundzylinder
Art. Nr. 42.513 - 8-19 mm Glas
Art. Nr. 42.516 - 19-22 mm Glas

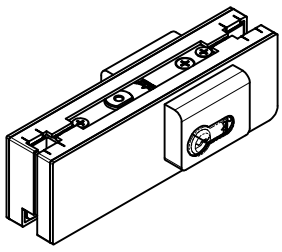

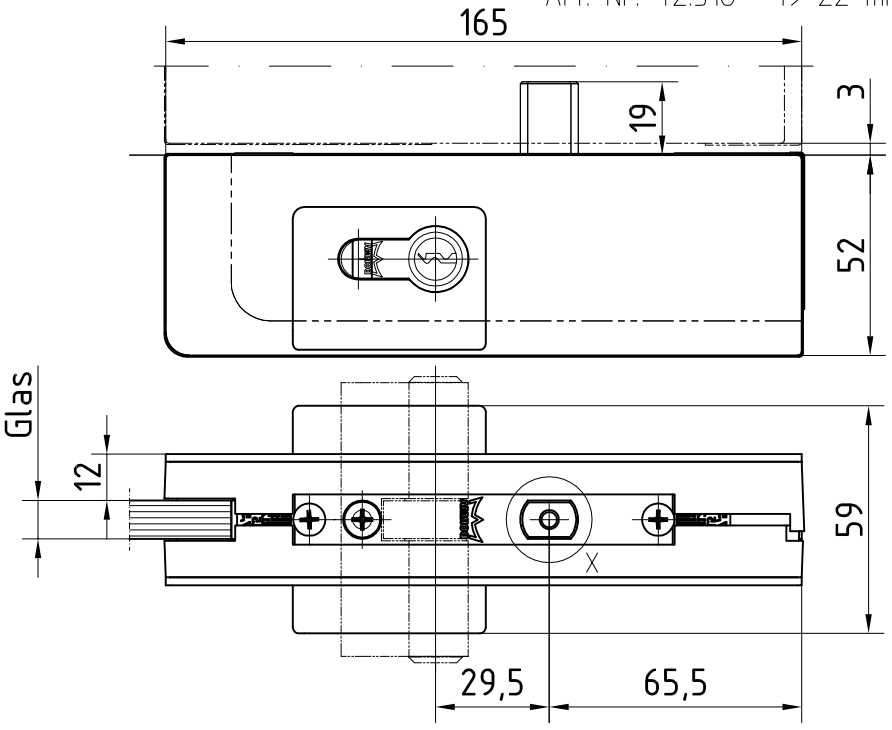

Glasbearbeitung
siehe Detail 38-045

weiteres Zubehör
(Bodenbuchse/Schliessblech)
siehe Detail 05-015

X (1 : 1)

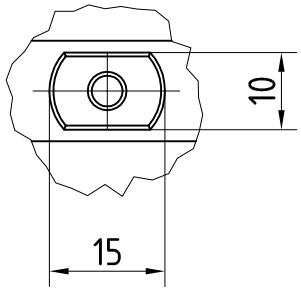

L:\DEBFN\WORKGROUPS\KONSTRUKTION_INTERNA\DETAIL\38\38-033.DWG

1:2

07.2015 / 010049

zurück zur Übersicht

DWG

MUNDUS Mittelschloss mit Gegenkasten

DORMA

38.520/38.523/38.550

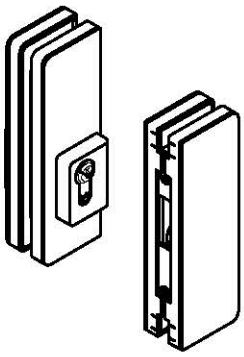

Mittelschloss **US20** 1-tourig

MUNDUS Comfort
vorgerichtet für Profilzylinder
Art. Nr. 38.520 - 8-12 mm Glas
vorgerichtet für Rundzylinder
Art. Nr. 38.523 - 8-12 mm Glas

MUNDUS Premium
vorgerichtet für Profilzylinder
Art. Nr. 42.520 - 8-19 mm Glas
Art. Nr. 42.518 - 19-22 mm Glas
vorgerichtet für Rundzylinder
Art. Nr. 42.523 - 8-19 mm Glas
Art. Nr. 42.519 - 19-22 mm Glas

Gegenkasten **GK50**

MUNDUS Comfort
Art. Nr. 38.550 - 8-12 mm Glas

MUNDUS Premium
Art. Nr. 42.550 - 8-19 mm Glas
Art. Nr. 42.553 - 19-22 mm Glas

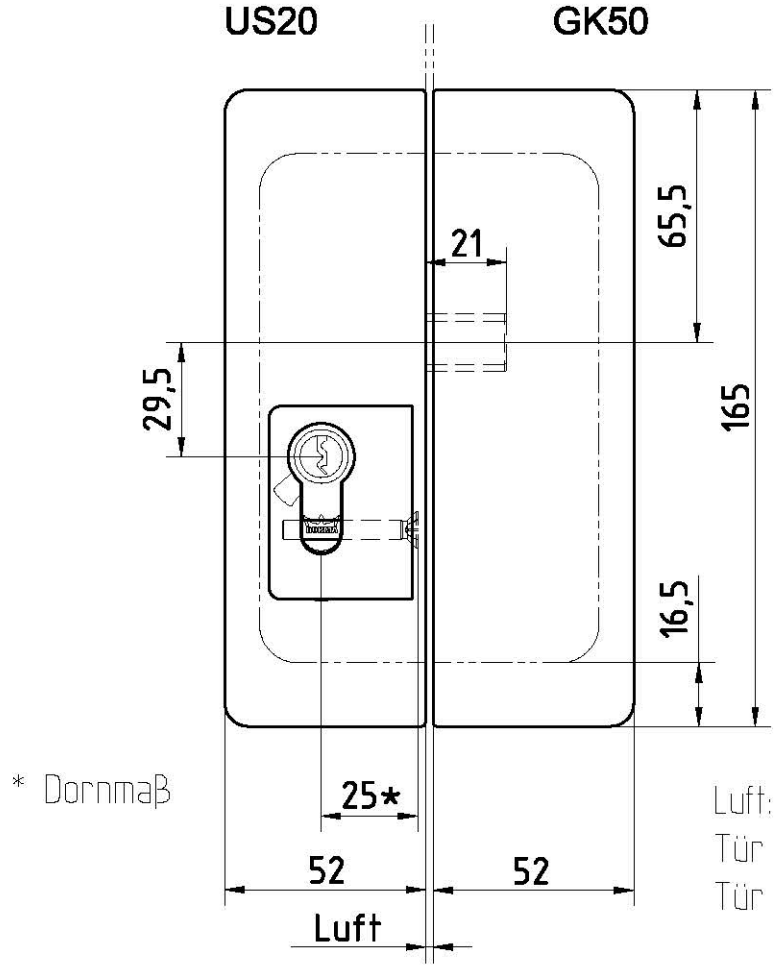

* Dornmaß

Luft:
Tür zu Tür = 4 mm
Tür zu Seitenteil = 2 mm

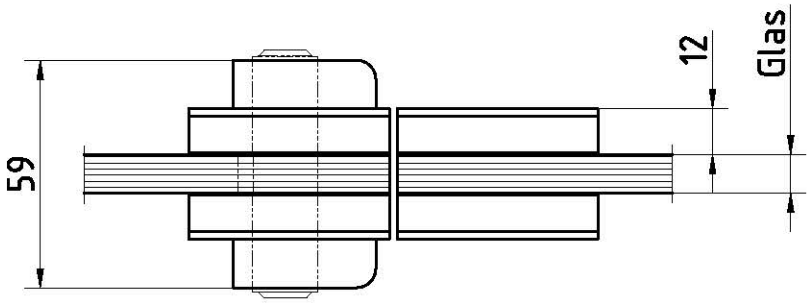

zurück zur Übersicht

Glasbearbeitung
siehe Detail 38-045

L:\DEBFN\WORKGROUPS\KONSTRUKTION_INTERNA\DETAIL\38\38-036.DWG

DWG

MUNDUS Obere Lager für PT20

38.210/38.211

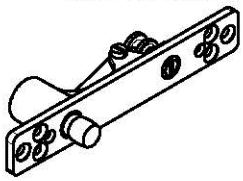

PT21 - Art. Nr. 38.210
Oberes Lager für Holz-/Stahlrahmen
mit hochdrehbarem Zapfen

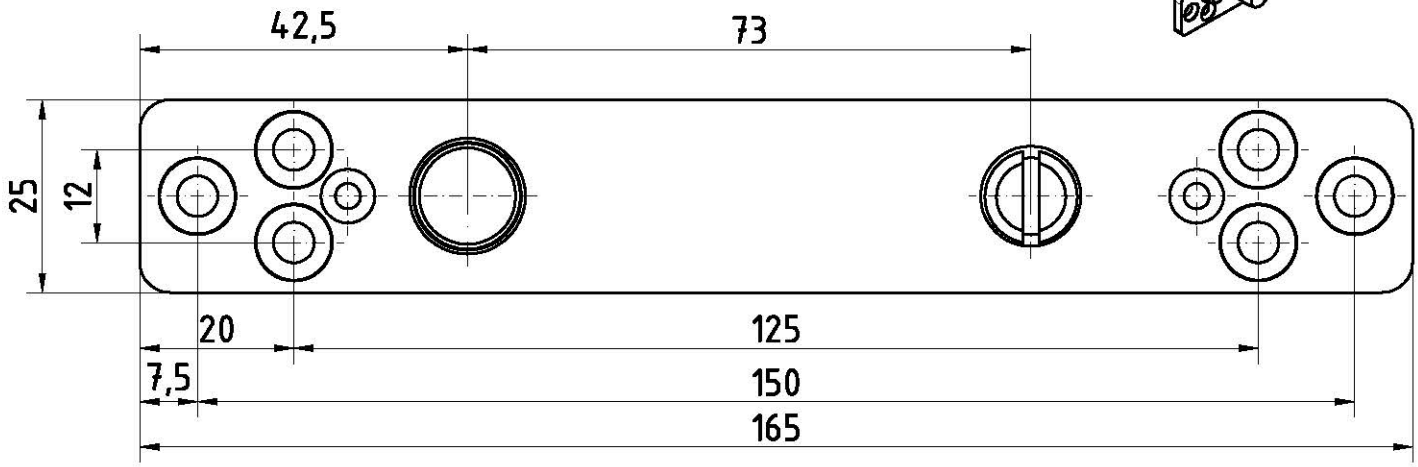

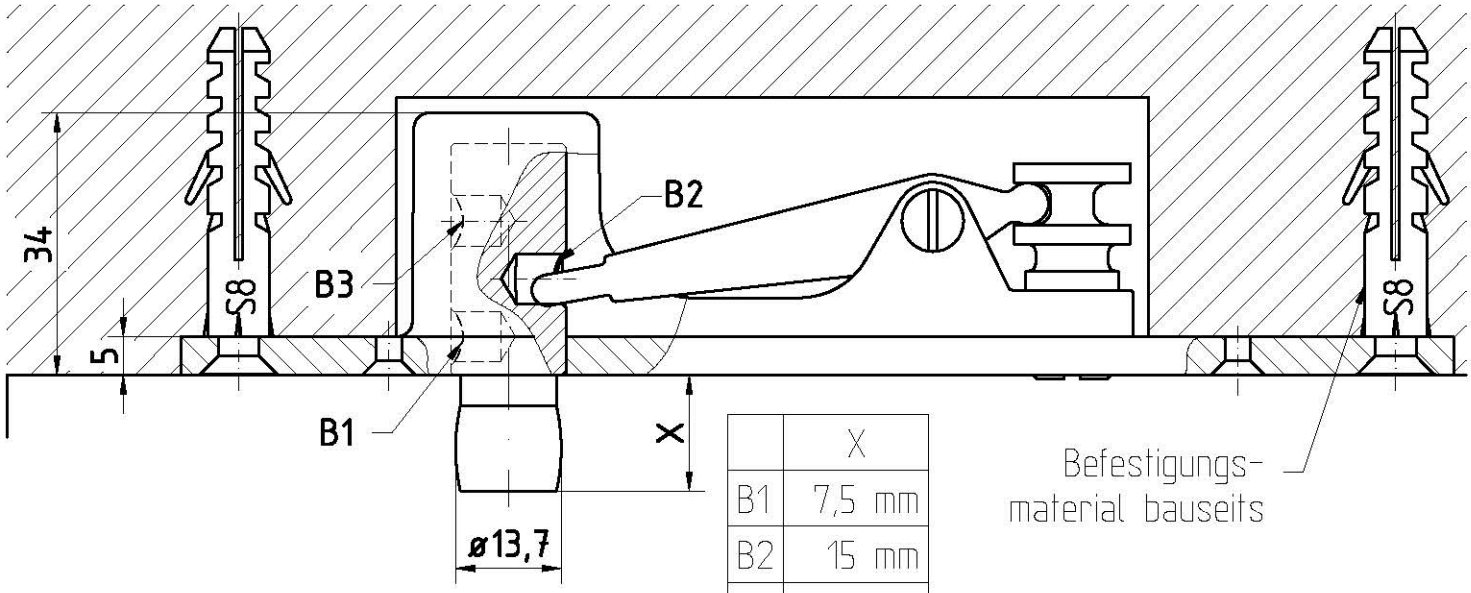

	X
B1	7,5 mm
B2	15 mm
B3	22,5 mm

PT21 - Art. Nr. 38.211
Oberes Lager für Holz-/Stahlrahmen
mit hochdrehbarem Zapfen und Abdeckblech

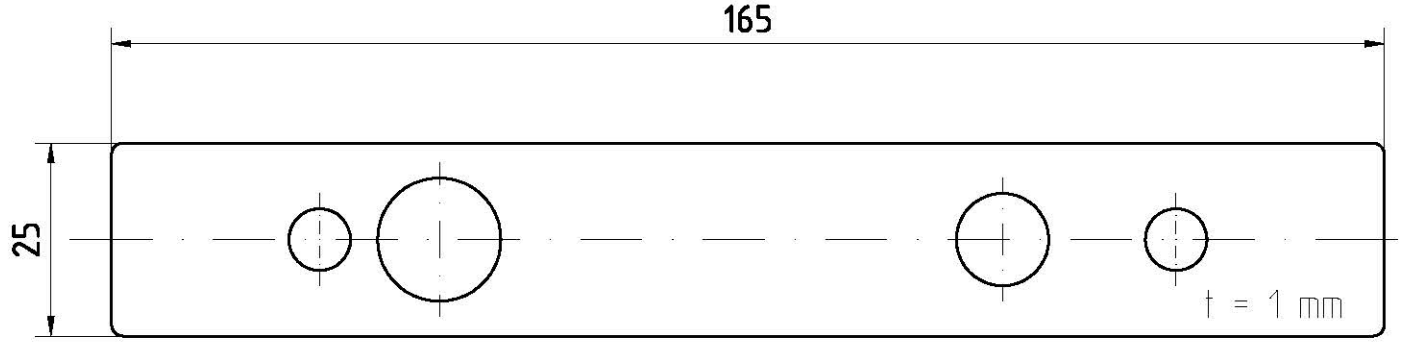

L:\DEBFN\WORKGROUPS\KONSTRUKTION_INTERNA\DETAIL\38\38-037.DWG

1:1

07.2015 / 010049

zurück zur Übersicht

DWG

MUNDUS Obere Lager für PT20

DORMA

38.240/38.24

zurück zur Übersicht

PT24 - Art. Nr. 38.240

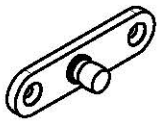

Zapfen mit Anschraubplatte,
zum Einlassen in das Mauerwerk

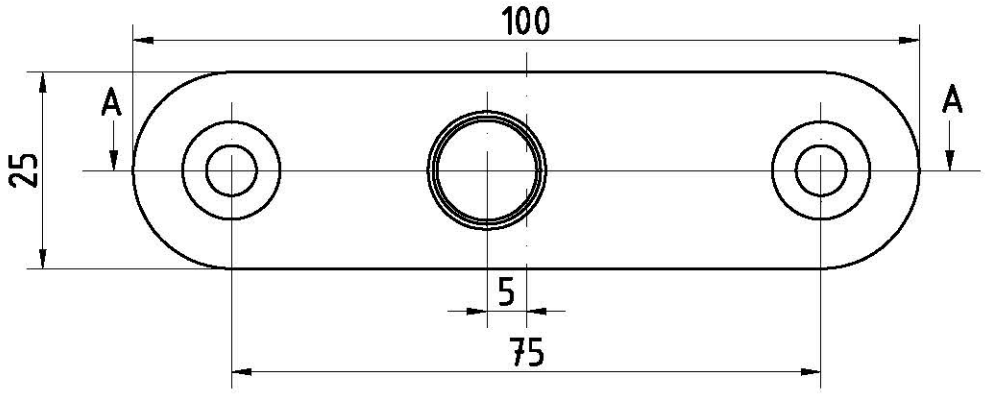

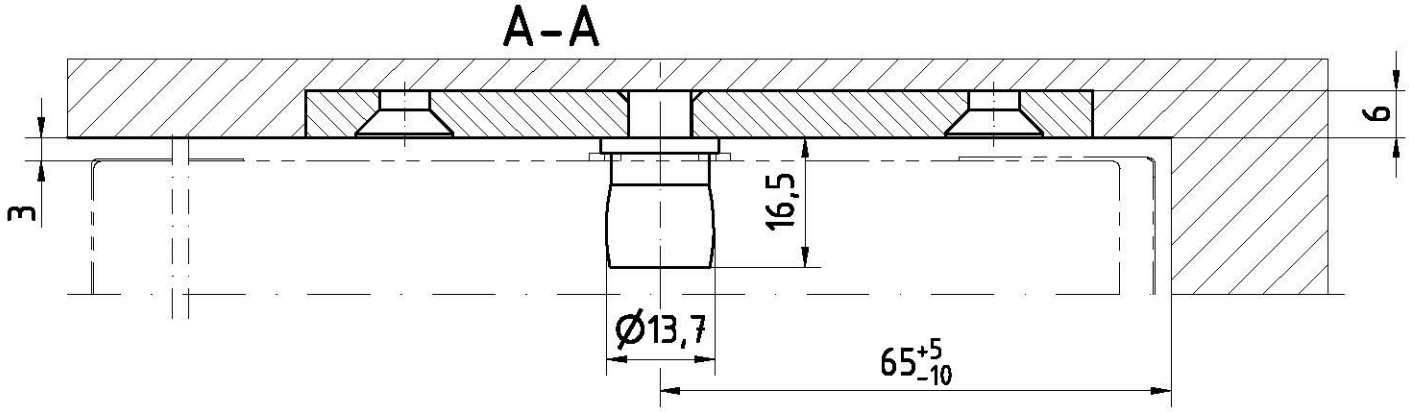

PT24 - Art. Nr. 38.241

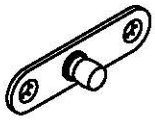

Zapfen mit Anschraubplatte,
zum Aufschrauben auf das Mauerwerk

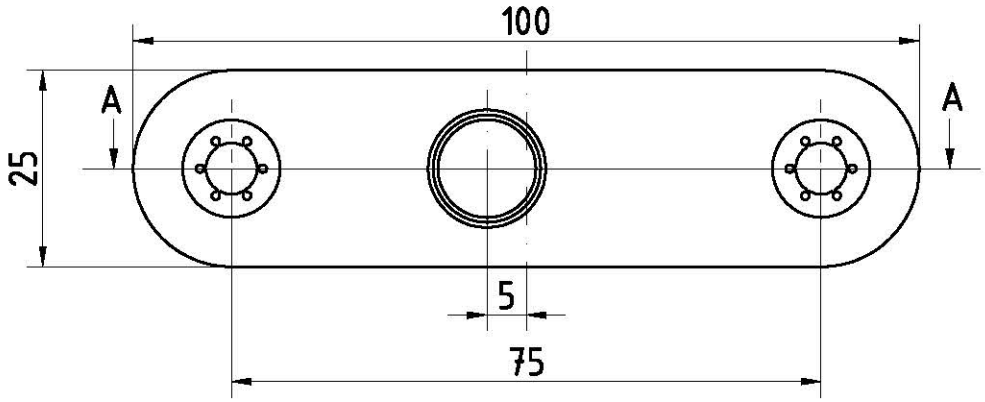

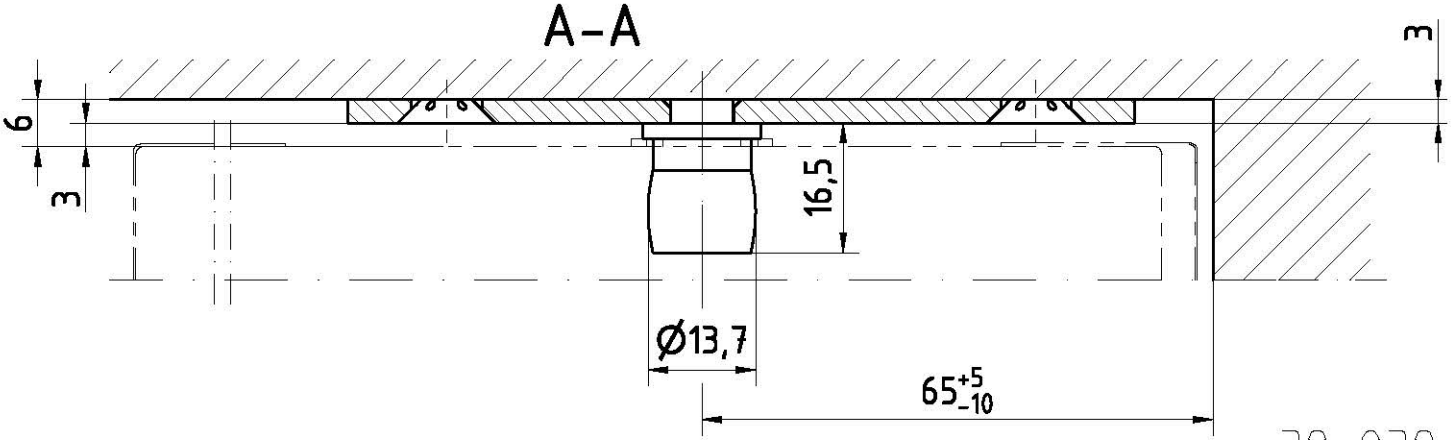

L:\DEBFN\WORKGROUPS\KONSTRUKTION_INTERNA\DETAIL\38\38-038.DWG

1:1

07.2015 / 010049

38-038

DWG

MUNDUS Obere Lager für PT20

DORMA
38.250

PT25 - Art. Nr. 38.250
Zapfen mit Dübel

Einbau im Mauerwerk

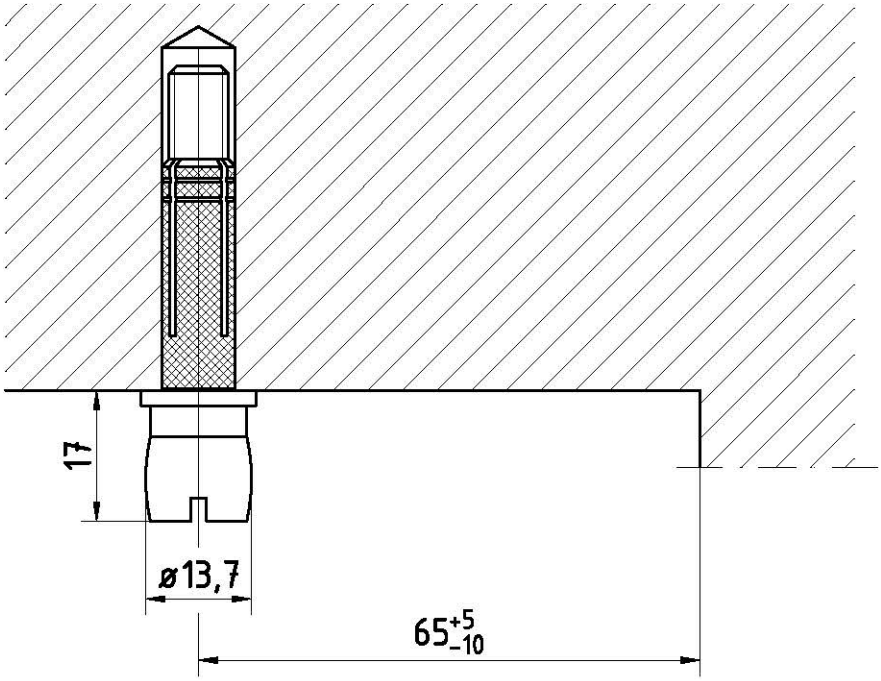

Einbau im Stahlrahmen

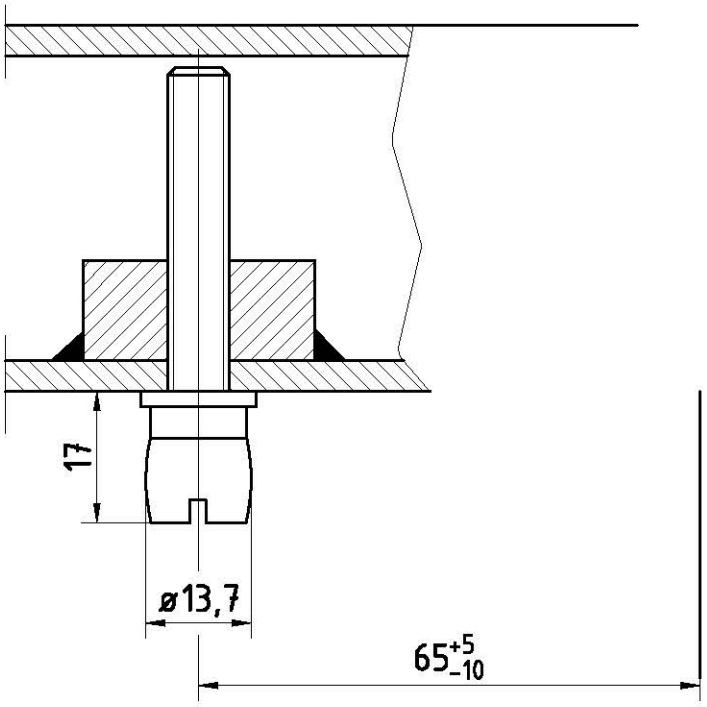

L:\DEBFN\WORKGROUPS\KONSTRUKTION_INTERNA\DETAIL\38\38-039.DWG

zurück zur Übersicht

DWG

MUNDUS Glasbearbeitung "UNIVERSAL"

Unterer Eckbeschlag **PT10**
Oberer Eckbeschlag **PT20 / PT22**
Oberlichtbeschlag **PT30**
Oberlichtgegenkasten **GK20 / GK30**

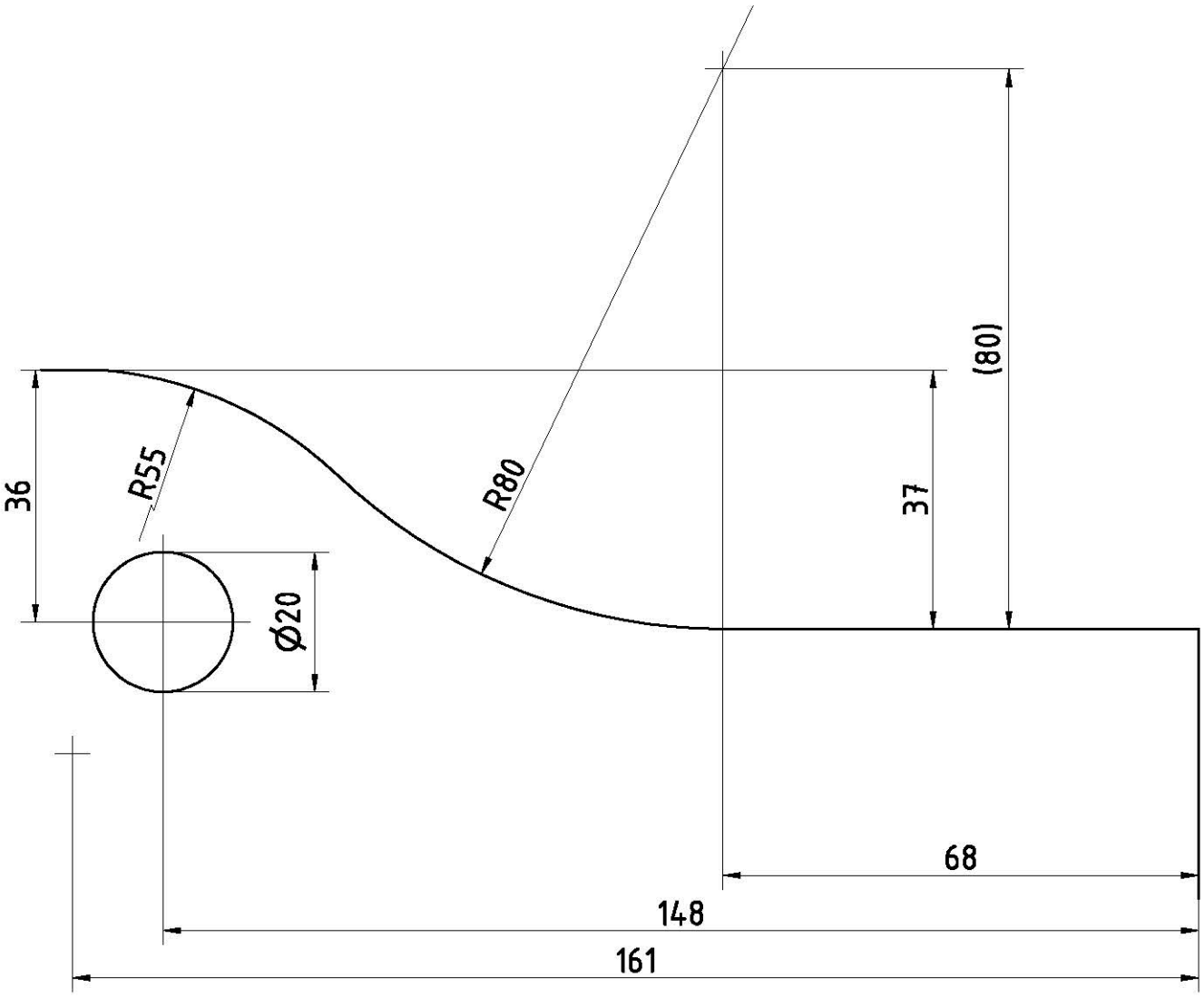

weitere mögliche Glasbearbeitungen siehe Detail 38-040a bis 38-040c

Glasbearbeitung "Teufel" 38-040a

Glasbearbeitung "South America" 38-040b

Glasbearbeitung "Italy" 38-040c

zurück zur Übersicht

L:\DEBFN\WORKGROUPS\KONSTRUKTION_INTERNA\DETAIL\38\38-040.DWG

DWG

MUNDUS Glasbearbeitung "Teufel"

Unterer Eckbeschlag **PT10**
Oberer Eckbeschlag **PT20 / PT22**
Oberlichtbeschlag **PT30**
Oberlichtgegenkasten **GK20 / GK30**

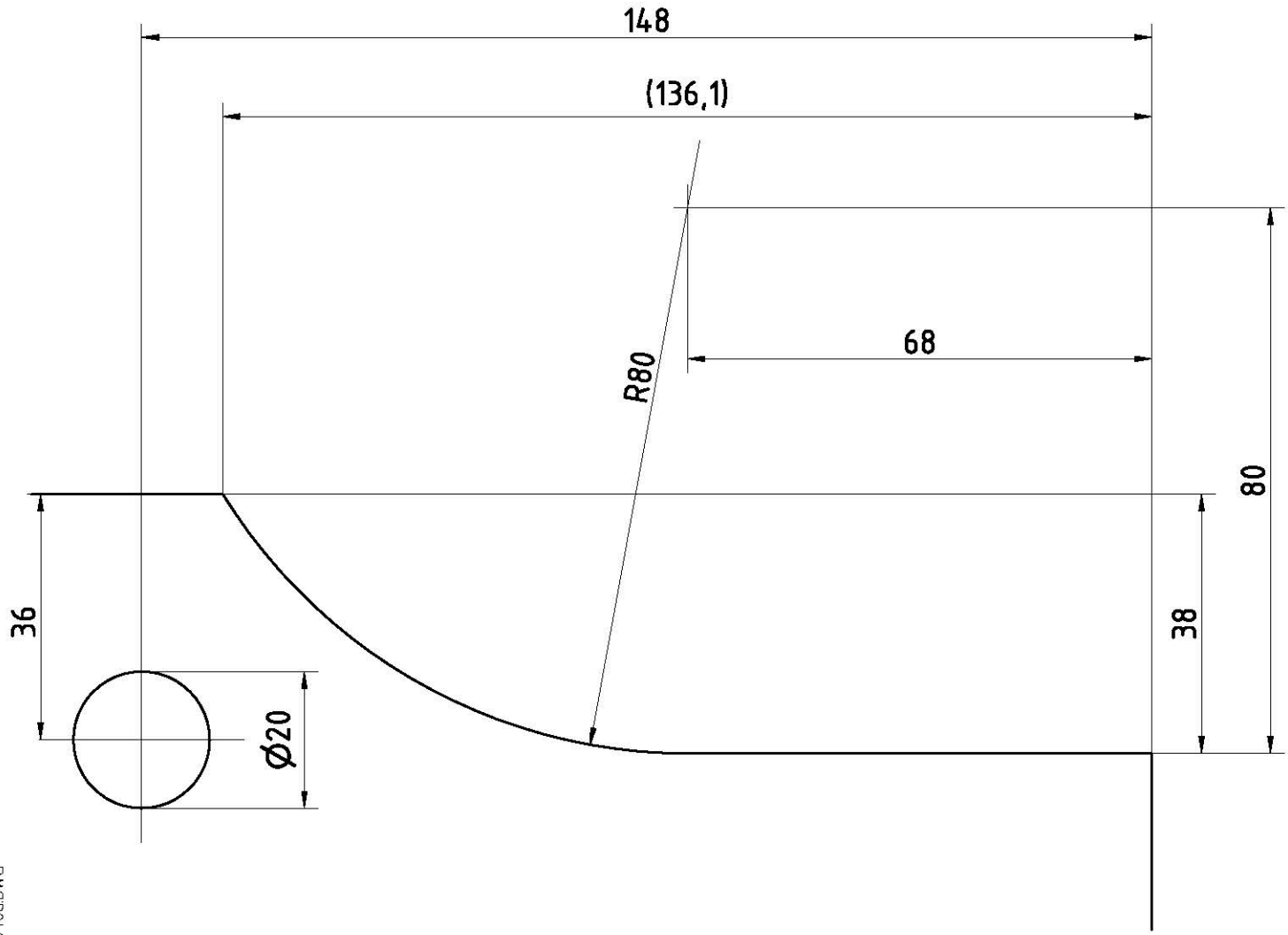

weitere mögliche Glasbearbeitungen siehe Detail 38-040 bis 38-040c

Glasbearbeitung "UNIVERSAL" 38-040

Glasbearbeitung "South America" 38-040b

Glasbearbeitung "Italy" 38-040c

zurück zur Übersicht

L:\DEBFN\WORKGROUPS\KONSTRUKTION_INTERNA\DETAIL\38\38-040a.DWG

DWG

MUNDUS Glasbearbeitung "South America"

Unterer Eckbeschlag **PT10**
Oberer Eckbeschlag **PT20 / PT22**
Oberlichtbeschlag **PT30**
Oberlichtgegenkasten **GK20 / GK30**

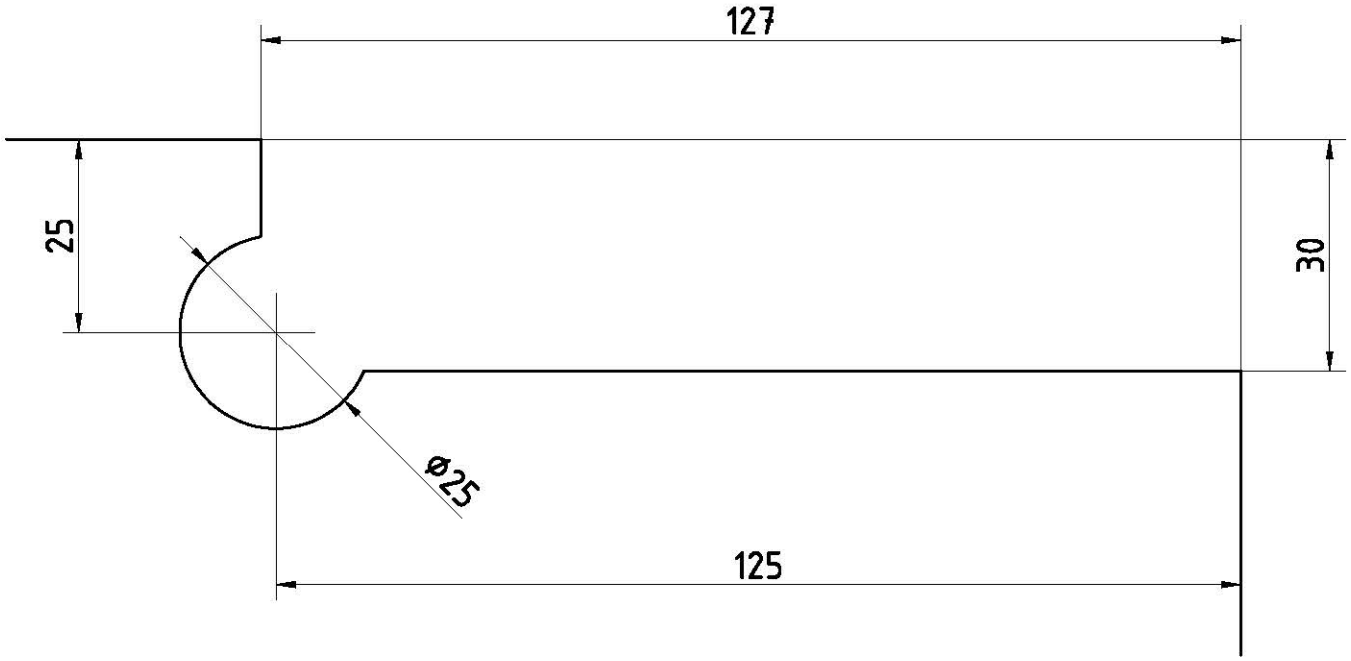

weitere mögliche Glasbearbeitungen siehe Detail 38-040 bis 38-040c

Glasbearbeitung "UNIVERSAL" 38-040

Glasbearbeitung "Teufel" 38-040a

Glasbearbeitung "Italy" 38-040c

zurück zur Übersicht

L:\DEBFN\WORKGROUPS\KONSTRUKTION_INTERNA\DETAIL\38\38-040b.DWG

1:1

07.2015 / 010049

38-040b

DWG

MUNDUS Glasbearbeitung "Italy"

Unterer Eckbeschlag **PT10**
Oberer Eckbeschlag **PT20 / PT22**
Oberlichtbeschlag **PT30**
Oberlichtgegenkasten **GK20 / GK30**

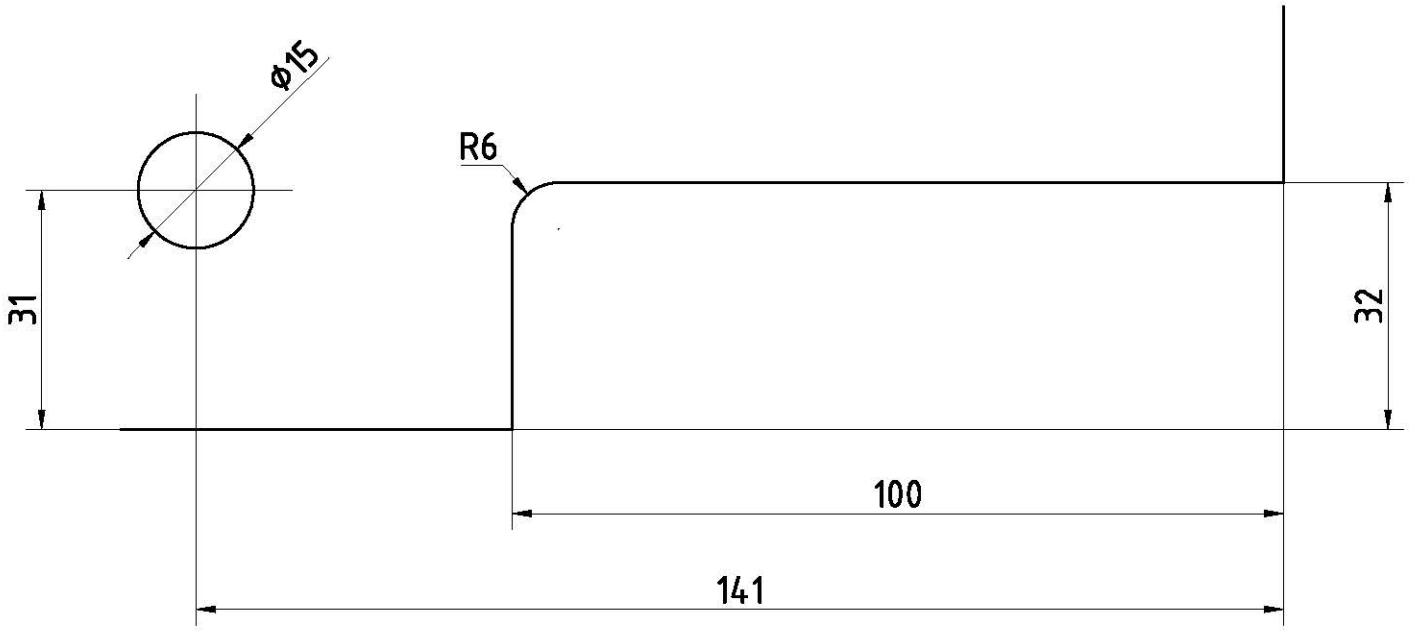

weitere mögliche Glasbearbeitungen siehe Detail 38-040 bis 38-040b

Glasbearbeitung "UNIVERSAL" 38-040

Glasbearbeitung "Teufel" 38-040a

Glasbearbeitung "South America" 38-040b

zurück zur Übersicht

L:\DEBFN\WORKGROUPS\KONSTRUKTION_INTERNA\DETAIL\38\38-040c.DWG

1:1

07.2015 / 010049

38-040c

DWG

MUNDUS Glasbearbeitung "Universal"

DORMA

Winkeloberlichtbeschlag **PT40**
Winkeloberlichtgegenkasten **GK40**

Geteiltes Oberlicht

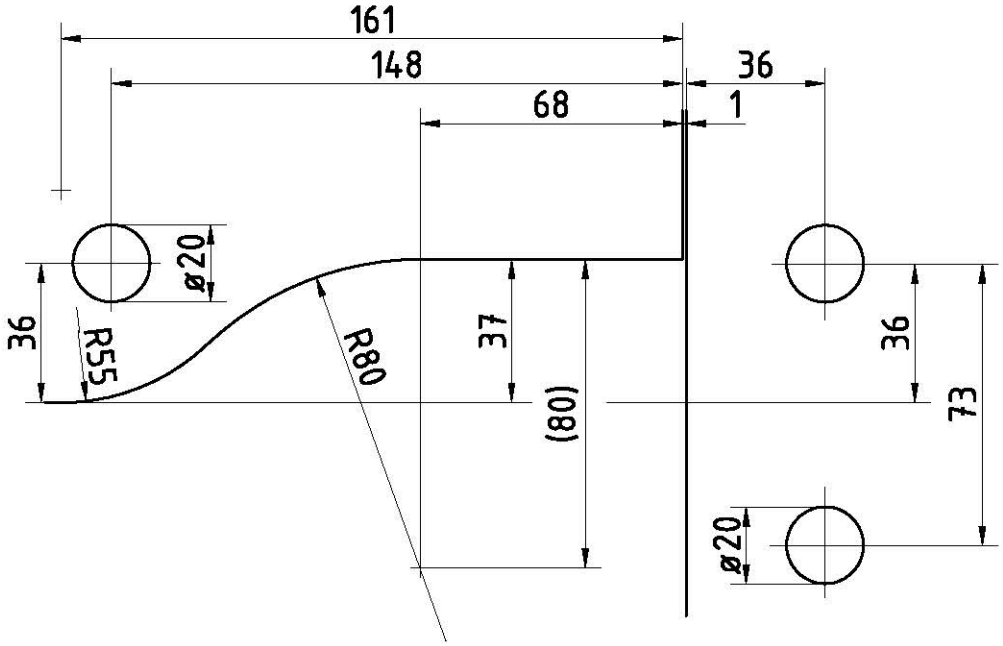

Durchgehendes Oberlicht

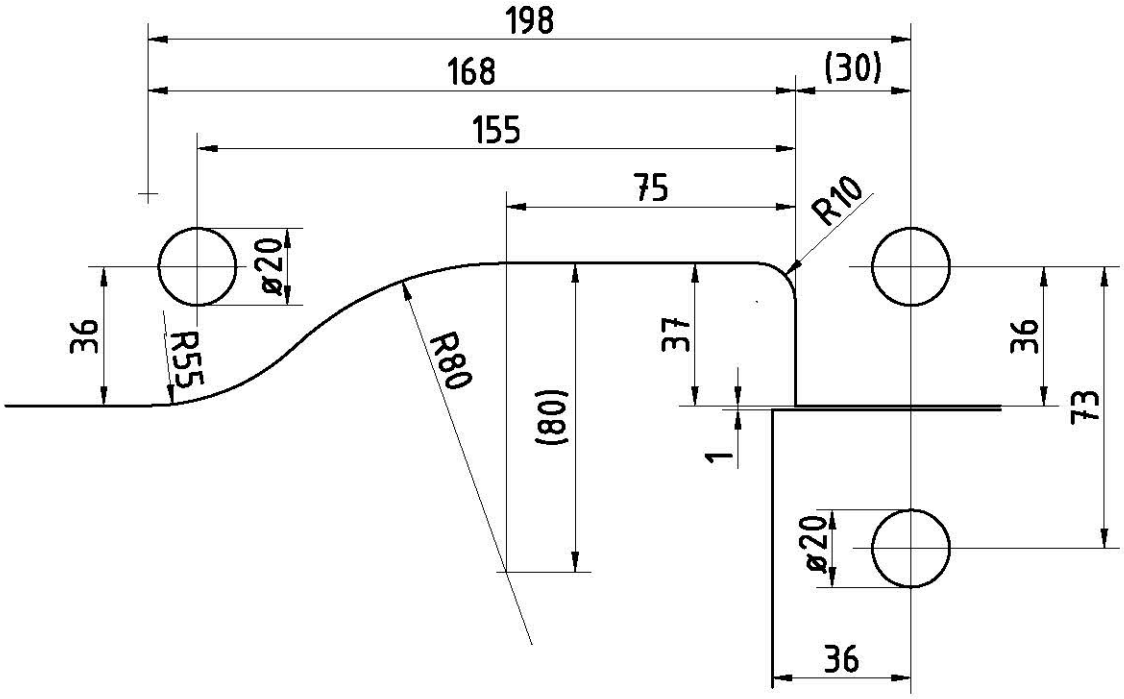

L:\DEBFN\WORKGROUPS\KONSTRUKTION_INTERNA\DETAIL\38\38-041.DWG

zurück zur Übersicht

MUNDUS Glasbearbeitung PT41

Winkeloberlichtbeschlag mit beidseitiger Aussteifung

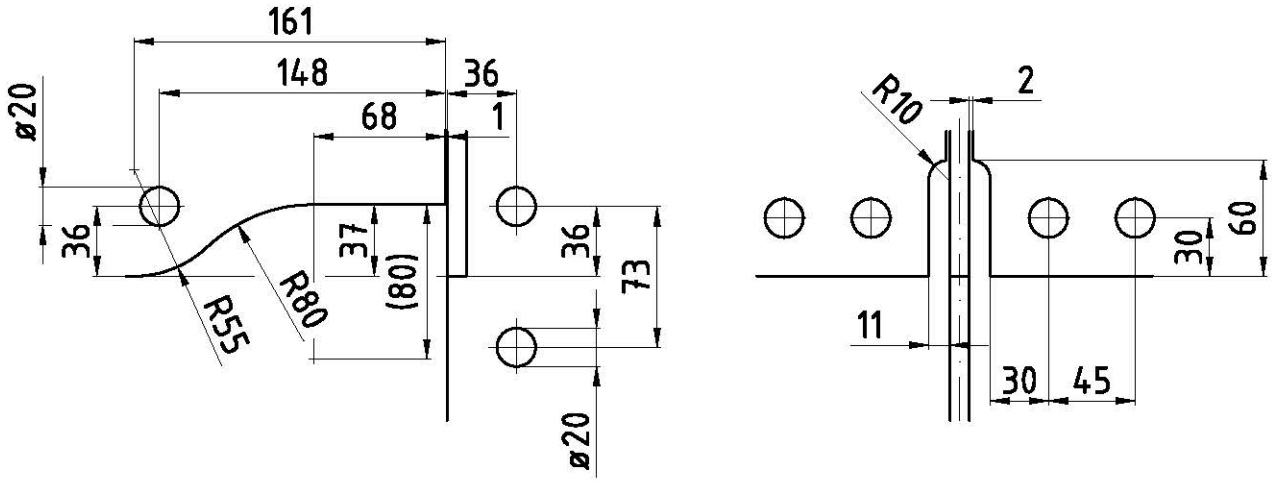

Winkeloberlichtbeschlag mit einseitiger Aussteifung (innen)

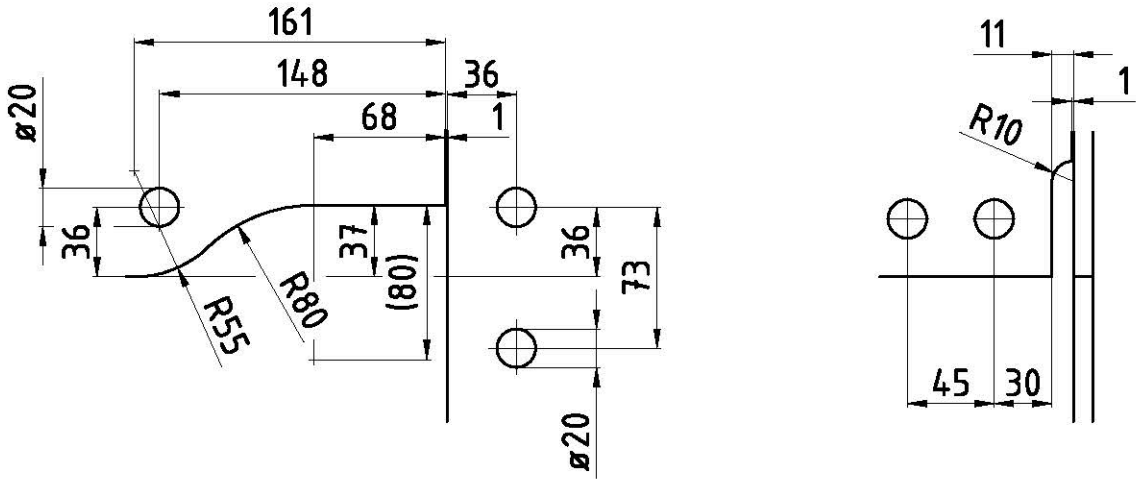

L:\DEBFN\WORKGROUPS\KONSTRUKTION_INTERNA\DETAIL\38\38-042.DWG

zurück zur Übersicht

MUNDUS Glasbearbeitung

Winkelverbinder **PT60**

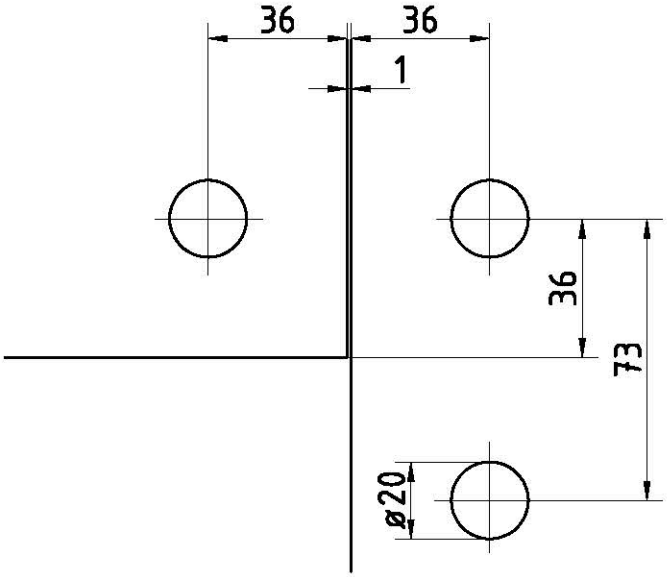

Oberlichtverbinder **PT70**

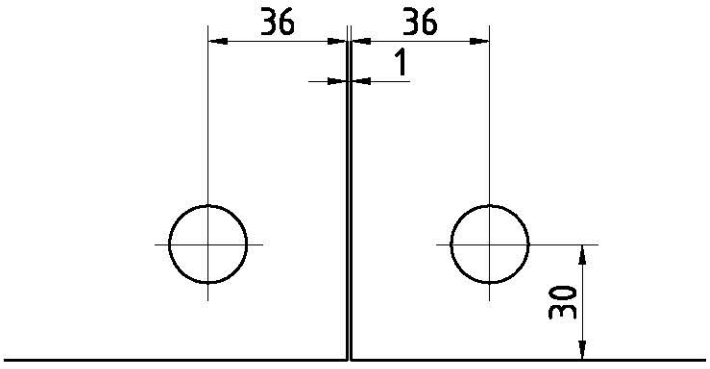

L:\DEBFN\WORKGROUPS\KONSTRUKTION_INTERNA\DETAIL\38\38-043.DWG

zurück zur Übersicht

DWG

MUNDUS Glasbearbeitung Schlösser

DORMA

Eckschloss **US10**

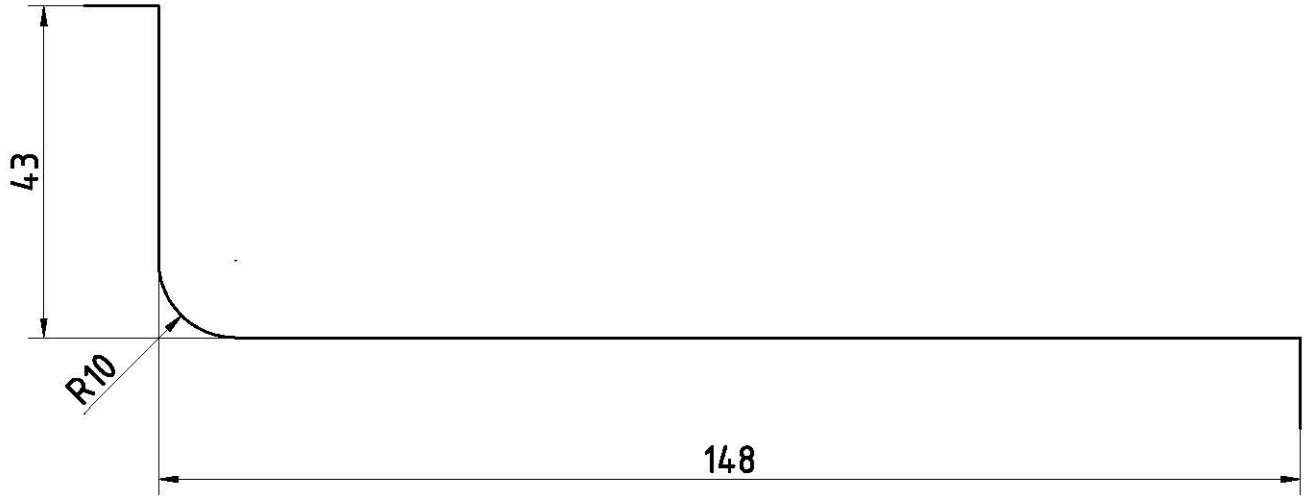

Mittelschloss **US20**
Gegenkasten **GK50**

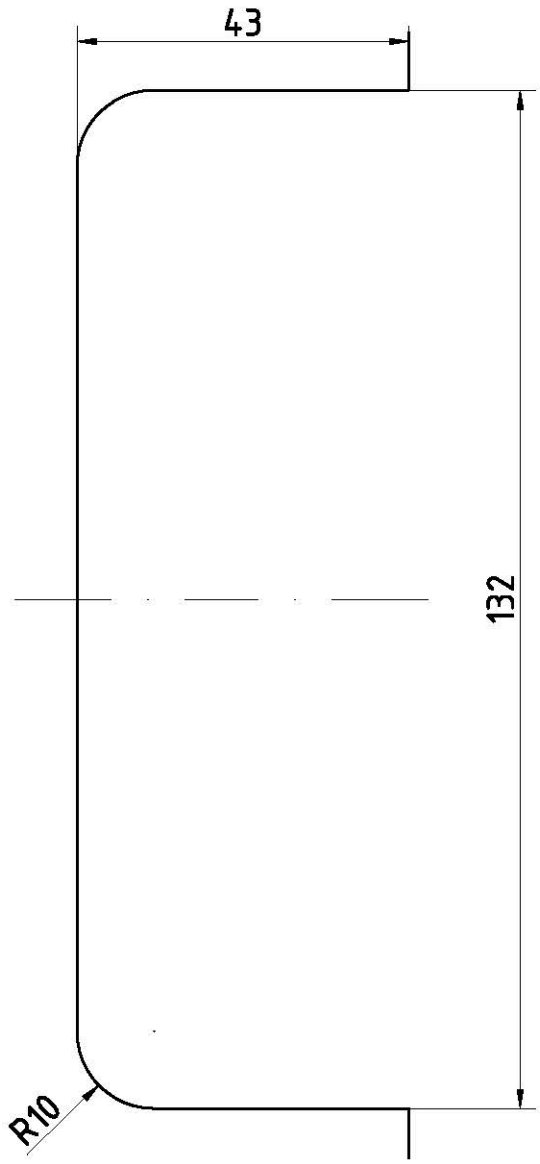

L:\DEBFN\WORKGROUPS\KONSTRUKTION_INTERNA\DETAIL\38\38-045.DWG

zurück zur Übersicht