Nennmaße	> 0,5 < 3	> 3 < 6	> 6 < 30	> 30 < 120	> 120 < 400	> 400 < 1000	> 1000 < 2000
Längen	± 0,1	± 0,1	± 0,2	± 0,3	± 0,5	± 0,8	± 1,2
Rad. Fase	± 0,2	± 0,5			± 1		

Grenzabmaße nach ISO 2768 - m

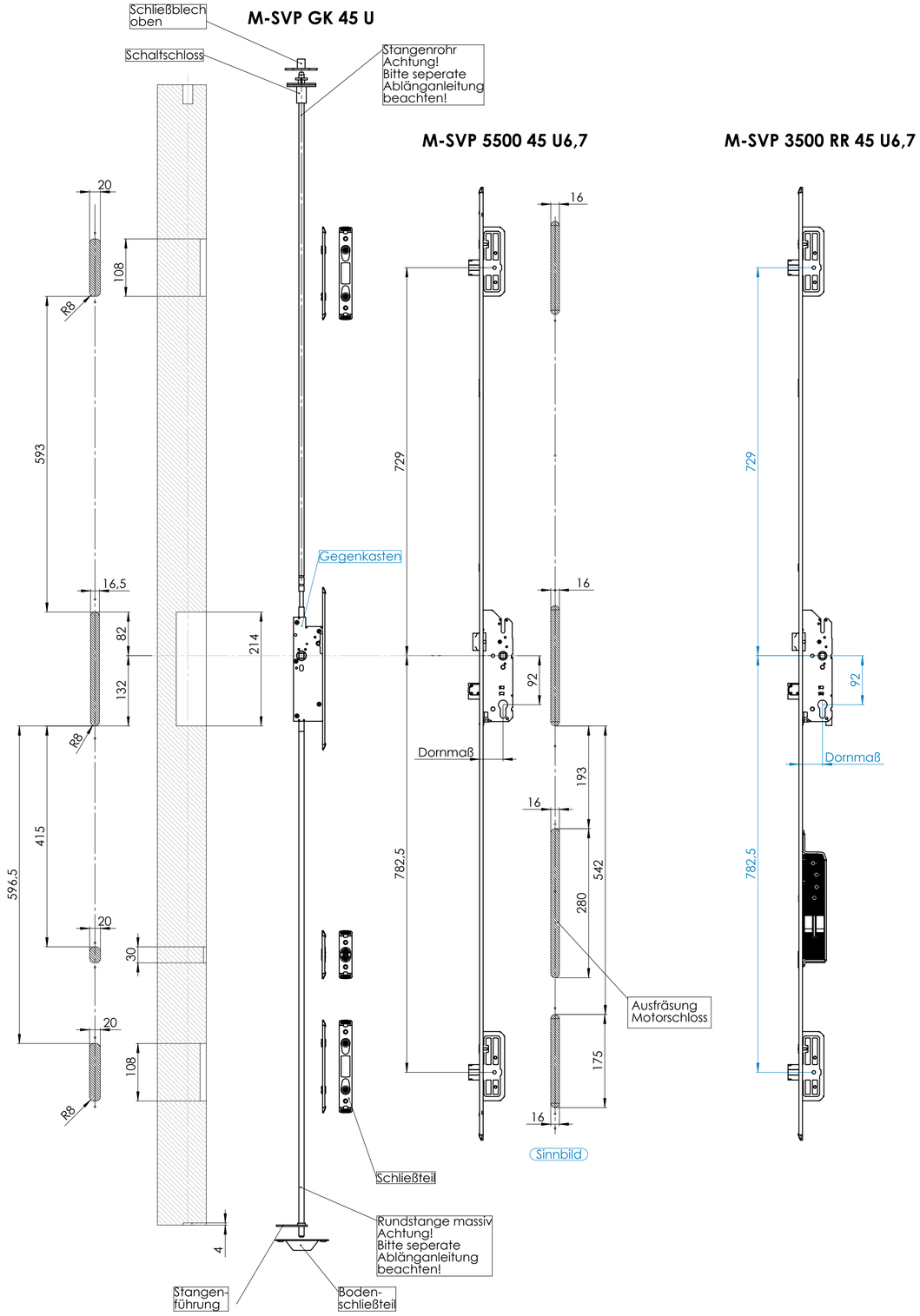

Profil: Heroal 065

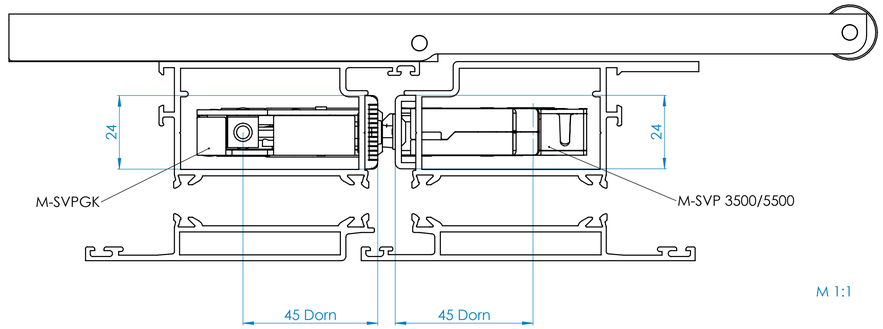

Profil: Heroal 110E

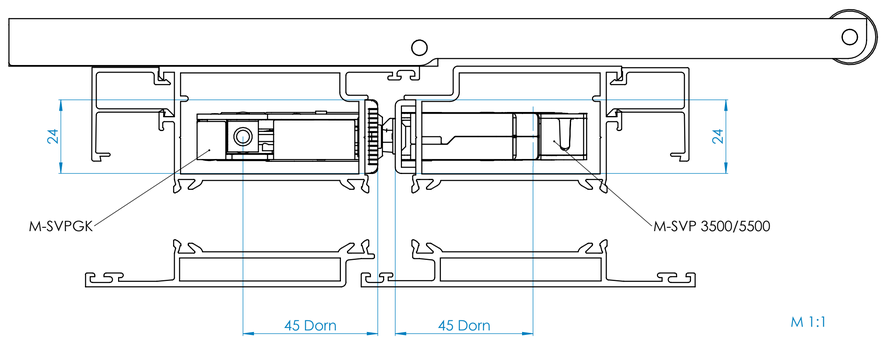

Profil	Verschluss-abmessungen	Abmessungen Gegenkasten
Heroal 065	U24x6,7x1790 45 Dorn	U24x4.2 45 Dorn
Heroal 110E		

Artikel: M-SVP 3500/5500	Allgemein-toleranzen ISO 2768 - m		Maßstab: 1:5	Gew.: 7.927 kg	Vol.: 1226.2 cm³
			Werkstoff:		
	Datum	Name	Bezeichnung: BG. M-SVP 3500 RR 45 U6,7/ M-SVP 5500 45 U6,7+ M-SVP GK 45 U		
	Bearb. 15.03.17	mge			
	Entwickl.				
	Freigabe 16.03.17	mge			
- 16.03.17 mge			Zeichnungs-Nr.: 0-5180-017/1		Blatt 1 / 1 Bl.
I Änderung Datum Name			Ers. für:	Ers. durch:	

Diese Unterlagen sind und bleiben ausschließliches Eigentum der Carl Fuhr GmbH & Co. Alle Rechte an dem Inhalt dieser Unterlagen stehen ausschließlich der Carl Fuhr GmbH & Co. zu. Die Weitergabe dieser Unterlagen und/oder des Inhaltes dieser Unterlagen an Dritte ist untersagt. Eine Benutzung dieser Unterlagen ist nur auf Grund einer ausdrücklichen schriftlichen Gestattung seitens der Firma Carl Fuhr & Co. erlaubt. Zuwiderhandlungen werden zivil- und strafrechtlich verfolgt.