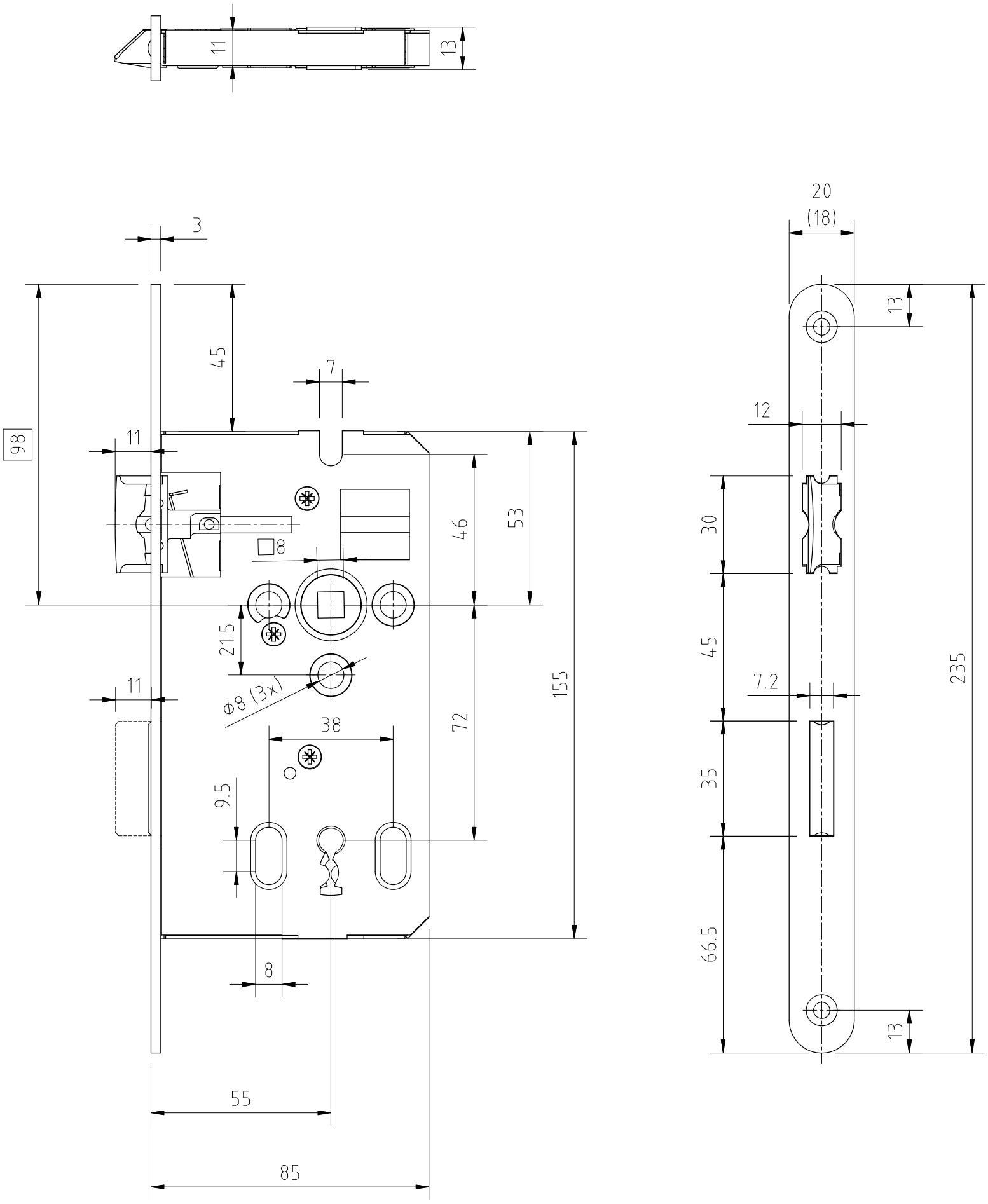
11
13
3
45
7
98
11
□8
46
53
21.5
11
Ø8 (3x)
38
72
155
9.5
8
55
85
20
(18)
13
12
30
45
7.2
35
66.5
13
235