OKFF	Oberkante Fertigfussboden / Sol fini
LW	Durchgangsweite / largeur vide de passage
LH	Durchgangshöhe / hauteur vide de passage
H	Anlagenhöhe / hauteur de l'installation
	Hinweise / Remarque
X	Laut EN 16005 / DIN 18650 Bau- und Pruefgrundsetzen fuer autom. Tueren darf dieses Mass nur 4 - 8 mm betragen. Selon DIN 16005 / 18650 et prescription pour portes automatiques, cette mesure doit se situer entre 4 et 8 mm

Pro Green ES 400 PRO	Gewicht / Poids
1-flügelig / 1-vantail LW 800 - 3000 B min. = 2 x LW + 233 (mit Seitenteil / mit Pfostenbreite 121mm) (avec partie fixe / avec largeur poteau 121mm)	1-flügelig / 1-vantail ES 400 PRO 1 x 250 kg
2-flügelig / 2-vantaux LW 1000 - 3000 B min. = 2 x LW + 207 (mit Seitenteil / ohne Pfostenbreite) (avec partie fixe / sans largeur poteau)	2-flügelig / 2-vantaux ES 400 PRO 2 x 200 kg

Bei Verwendung allgemeiner Gläser (ohne P4A-Klassifizierung) sind die Türanlagen auch ohne RC2-Einbruchschutzklasse erhältlich.

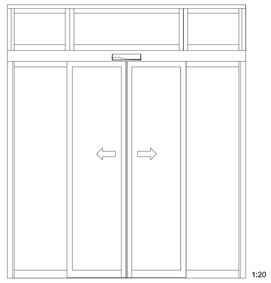

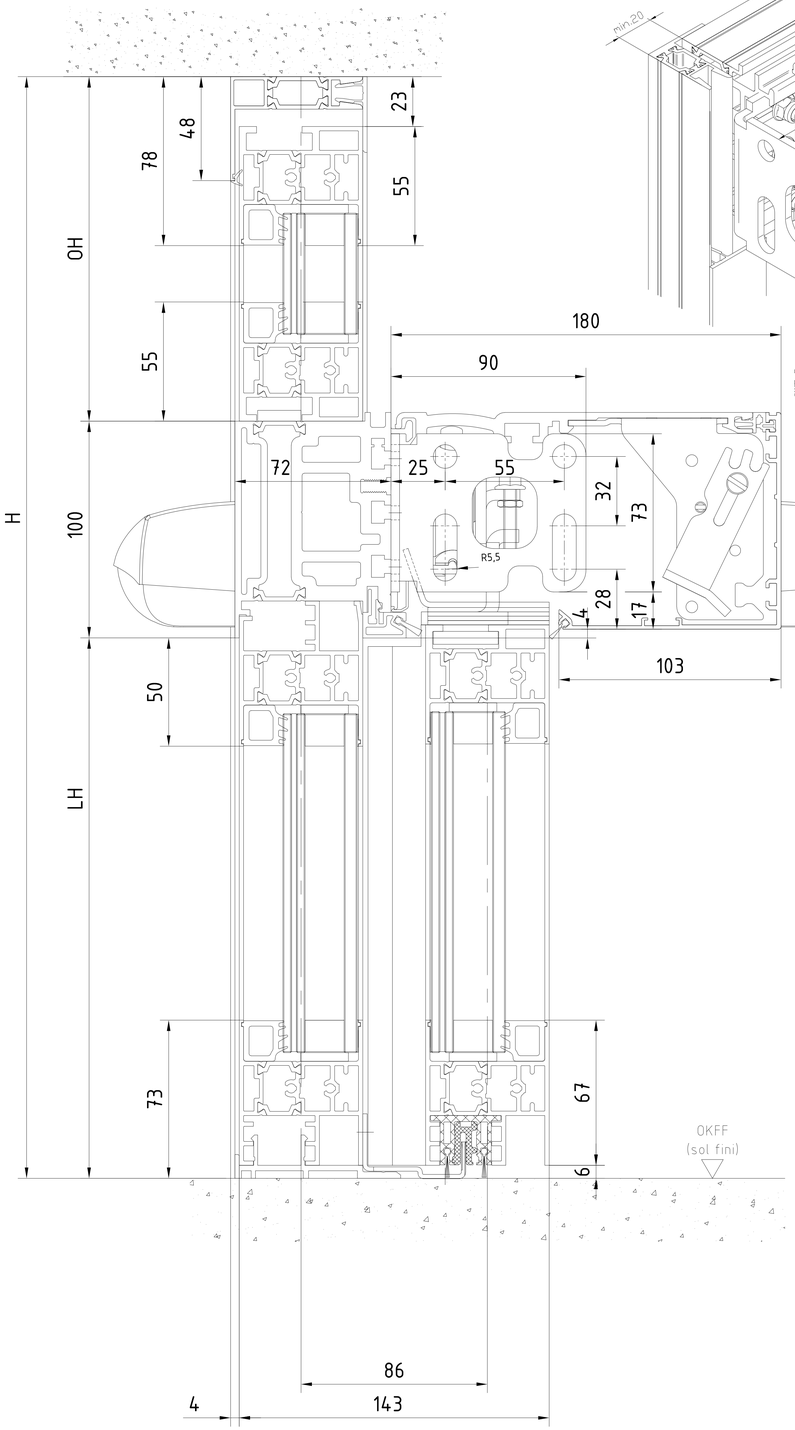

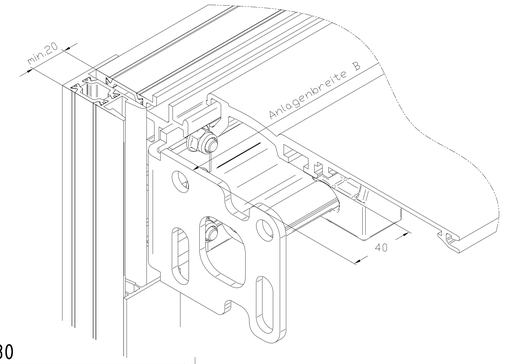

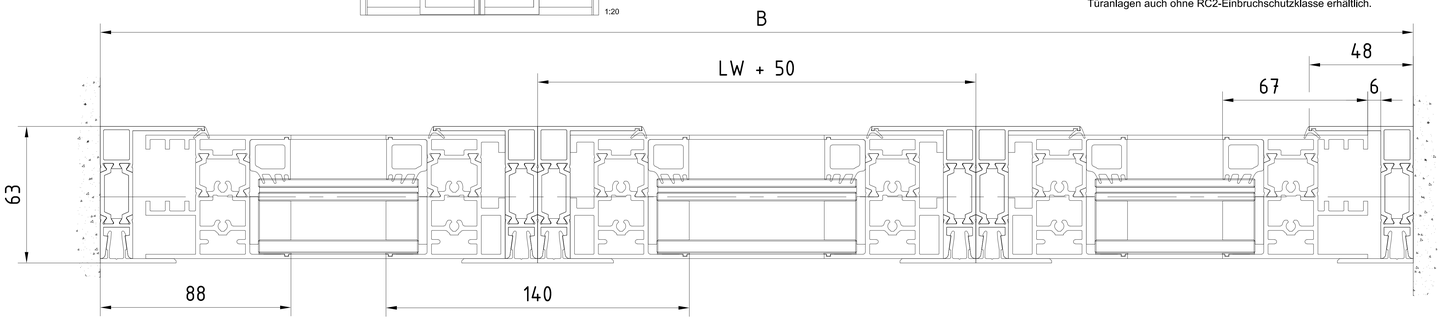

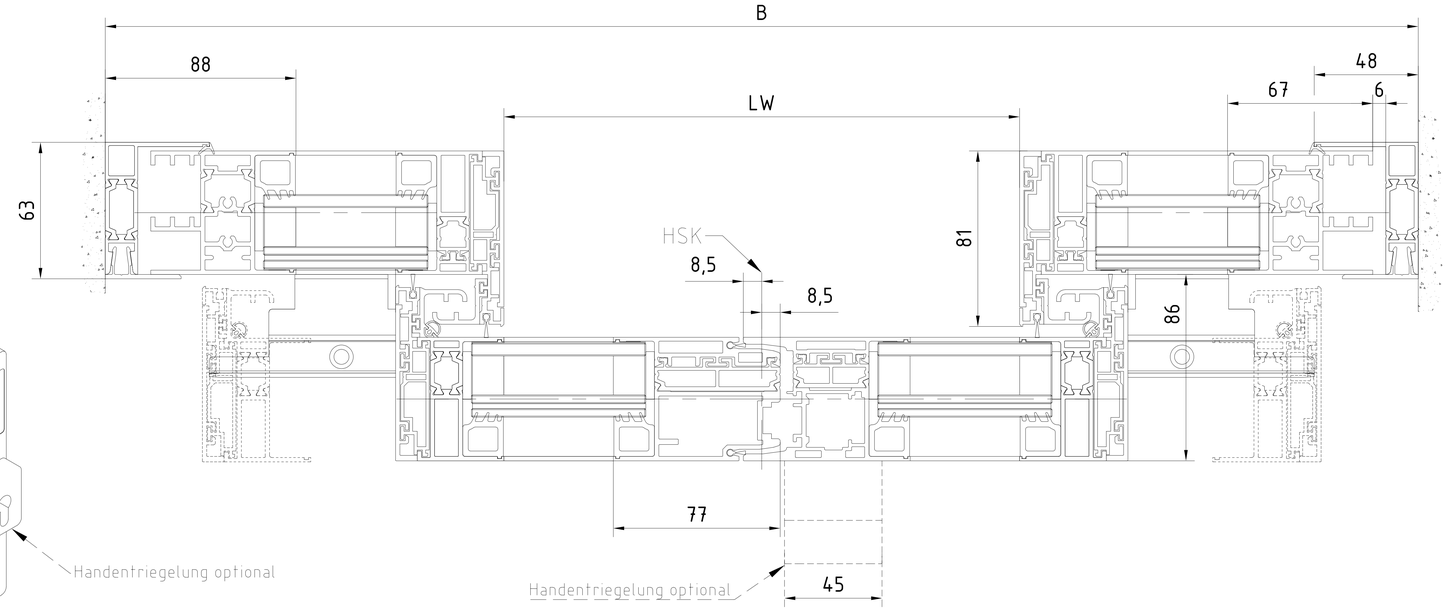

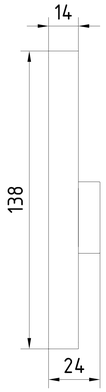

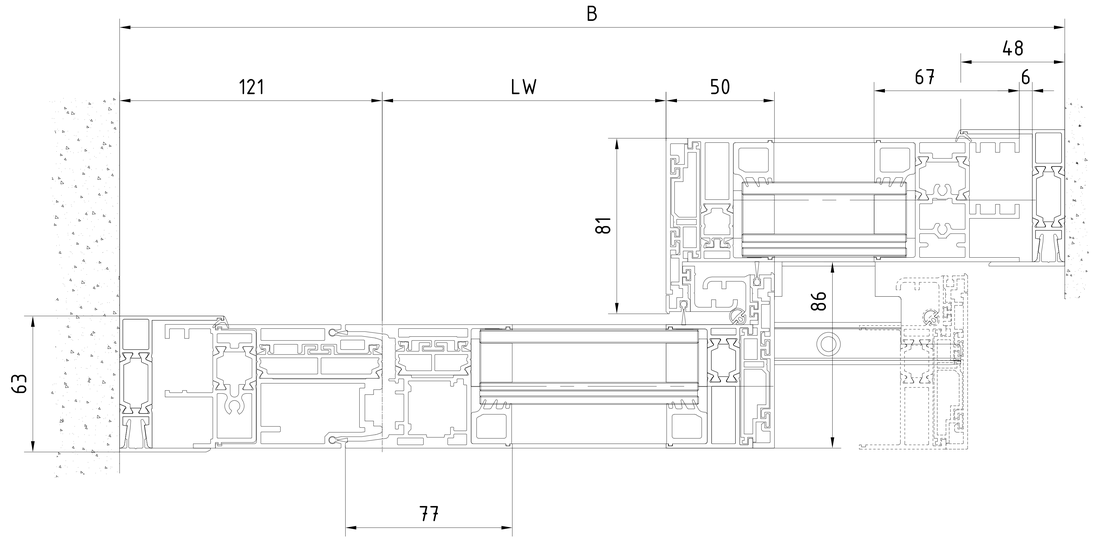

Bei Schiebetüranlagen mit Mehrpunktverriegelung ist eine Unterflurführung bei Öffnungsweiten ab LW 1100 mm (1 Flügel) bzw. LW 1900 mm (2 Flügel) oder, besonders windbelasteten Gegebenheiten sinnvoll. Durch Windlasten, oder bei ungünstigen Druckverhältnissen, kann die störungsfreie Positionierung der Verriegelungshaken im Türflügel sonst nicht garantiert werden. Türen ohne Unterflurführung erreichen maximal die Einbruchschutzklasse RC2.

Achtung !
Ausruestung der Tueranlage mit Sicherheitseinrichtungen nach jeweiliger
Risikobewertung gemaeß DIN 18650 Teil 1 + 2 .
Attention !
les équipements de sécurité de la porte automatique doivent correspondre à l'analyse de risques selon la norme DIN 18650

Auf sichere Verschraubung achten!
Im Mauerwerk mit den in
der Dokumentation vorgegebenen
Verankerungen arbeiten.

Handentriegelung (Déverrouillage manuel)
Einsetzbare Profilzylinder (Cylindre à profil européen utilisable)
Profilzylinder (Cylindre profil européen 17 mm) 35 x 70mm nach DIN 18252 P2BZ
Profil-Halbzylinder (Demi cylindre profil européen 17 mm) 35 x 10 nach DIN 18252
für Betätigung auf Innenseite (Pour actionnement depuis l'intérieur)
KABA star Rundzylinder (cylindre rond) D=22, Typ 1515, 32,5 x 72,5mm,
Ausführung (Exécution) AW2 nach (selon) EN 1303
Halbzylinder rund (Demi cylindre rond) 32,5/10 (CH)
für Betätigung auf Innenseite (Pour actionnement depuis l'intérieur)

3				Datum/Date	Name	Werkstoff/Material	© dormakaba GmbH+Co KG (DE) Ennepetal
2				Bearb/Drawn 08.2023	Wenzel		Ausgabe/Issue
1				Gepr/Checked			Format A0
LN No.	Änderungs No. 0000000xxx	Datum/Date	Name	Norm/Standard			Ersatz/Replacem.

dormakaba

Maßstab/Scale 1:1

ES PROLINE
Schiebetuer Pro Green RC2 ISO 34
porte coulissante Pro Green RC2 ISO 34
-ISO Verglasung - mit Seitenteil - Oberfurführung
verre isolant - avec partie fixe - guide de sol

Zeichng-Nr/Drawing-No 257637-00-6-60

Var. 00

Art/Typ | Zust/Cond | Blatt/Sheet 1 von/of 1

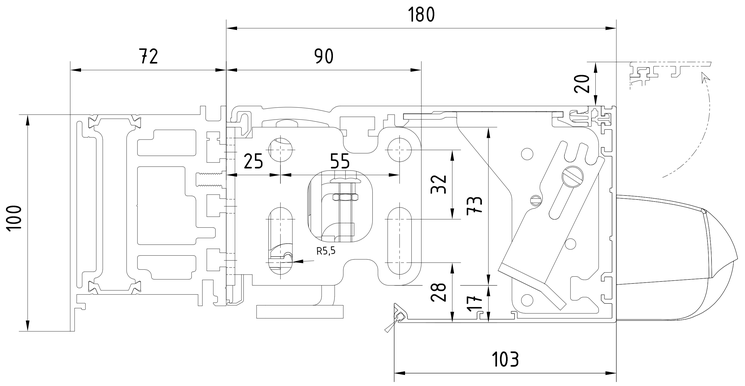

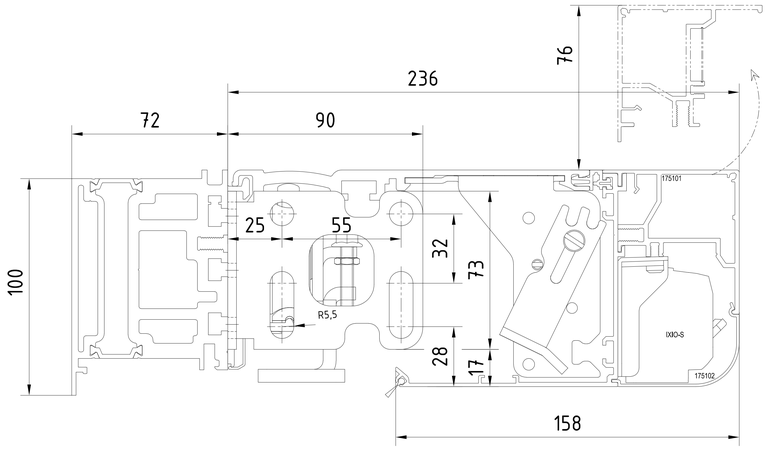

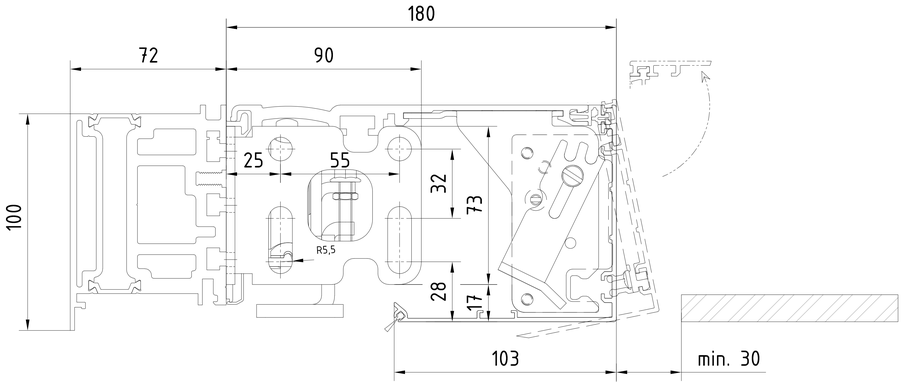

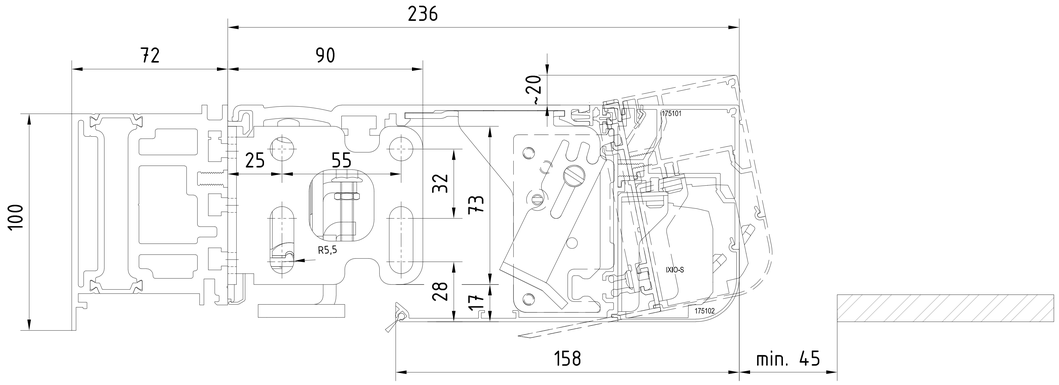

Abnehmbare Antriebsblende
Habillage intérieur amovible

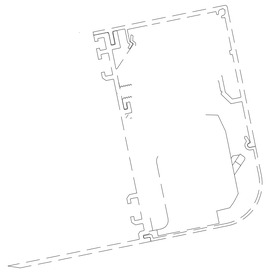

Abnehmbare Antriebsblende
Habillage intérieur amovible

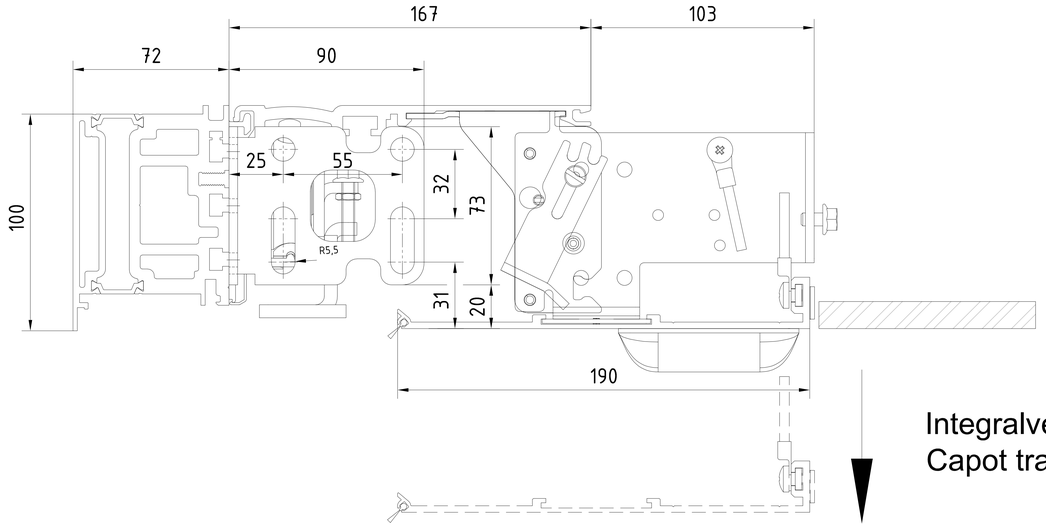

Integralverkleidung
Capot trappe

3				Datum/Date	Name	Werkstoff/Material	© dormakaba GmbH+Co.KG (DE) Ennepetal
2			Bearb/Drawn	08.2023	Wenzel		Ausgabe/Issue
1			Gepr/Tested				Format A0
LFd Change No	Datum/Date	Name	Norm/Stand				Ersatz/Replacem

dormakaba

Maßstab/Scale 1:1

ES PROLINE
Schiebetuer Pro Green RC2
porte coulissante Pro Green RC2
Antriebsverkleidung / capots de mécaniques

Zeichng-Nr/Drawing-No 257637-00-6-60

Var 00

Blatt/Sheet 1 von/of 1

"Vorlage zum Verwendungs-Zweck bestimmt. Jede Weitergabe und Vervielfältigung bedarf der ausdrücklichen Zustimmung. Unser Recht ausschließlich Urheber- und Schutzrechtsanspruch der Patentanzeigen Gebrauchsmuster Eintragung verbleibt."

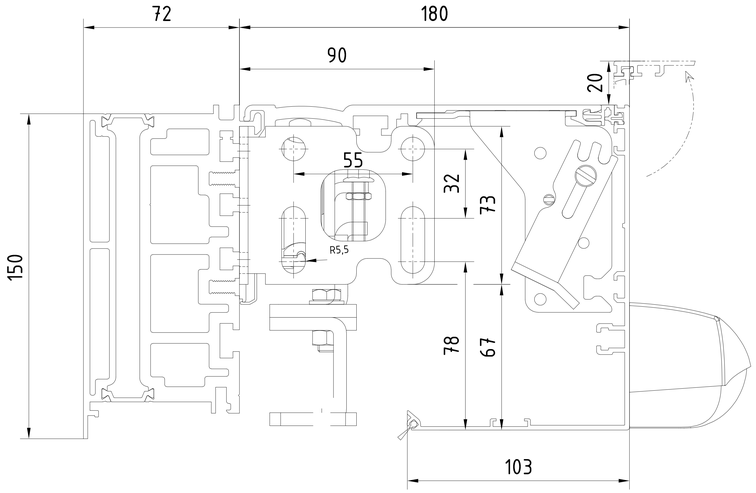

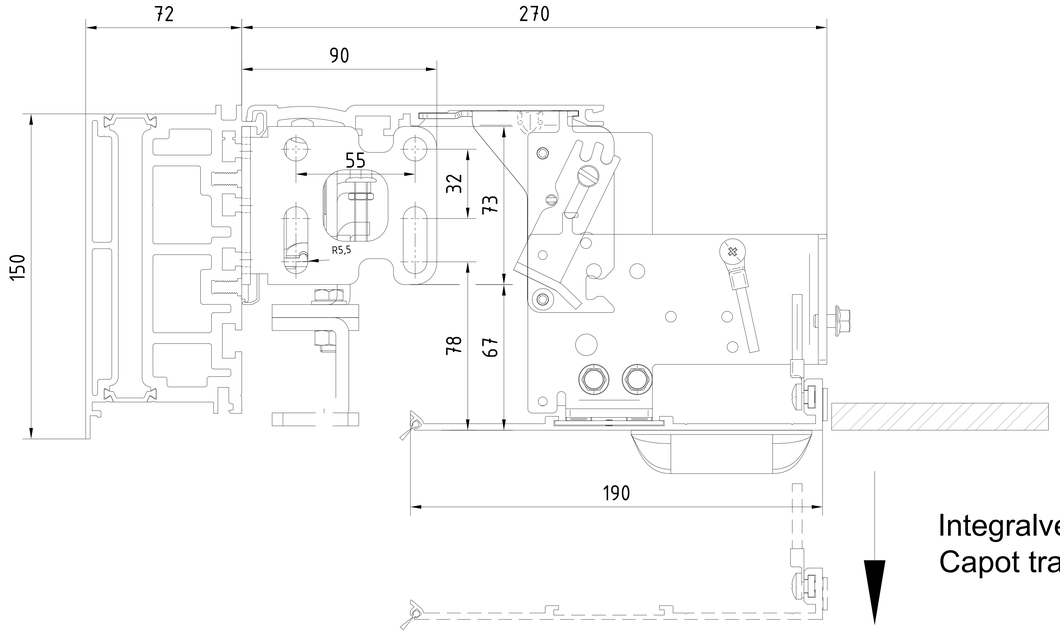

Integralverkleidung
Capot trappe

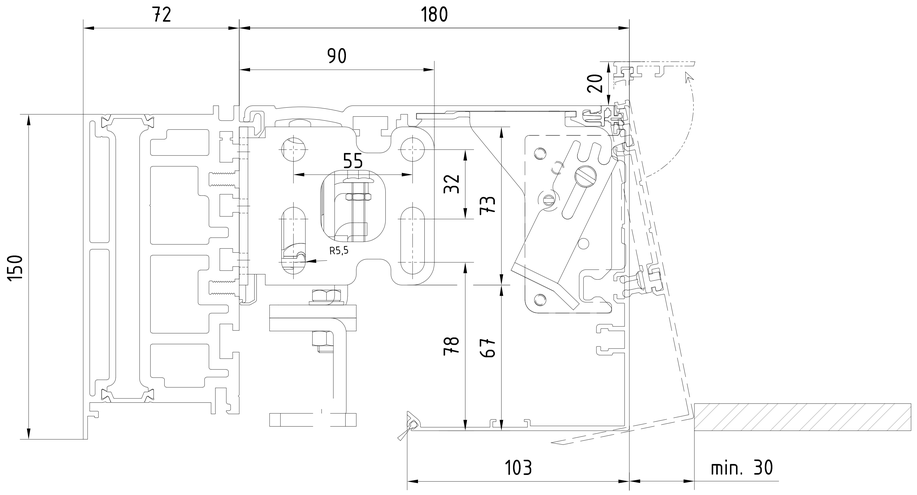

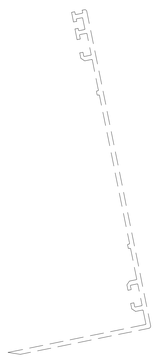

Abnehmbare Antriebsblende
Habillage intérieur amovible

3				Datum/Date	Name	Werkstoff/Material	© dormakaba GmbH+Co.KG (DE) Ennepetal
2			Bearb/Drawn	08.2023	Wenzel		Ausgabe/Issue
1			Gepr/Checked				Format A0
Ltd. Change No. No. 0000000xxx	Datum/Date	Name	Norm/Stand				Ersatz/Replacem

dormakaba

Maßstab/Scale 1:1

ES PROLINE
Schiebetuer Pro Green RC2
porte coulissante Pro Green RC2
Antriebsverkleidung / capots de mécaniques

Zeichng-Nr/Drawing-No. 257637-00-6-60 | Var. 00 | Art/Typ | Zust/Cond | Blatt/Sheet 1 von/of 1

"Weitergabe sowie Vervielfältigung dieser Unterlage, Verwertung und Mitteilung ihres Inhalts sind nur mit ausdrücklich schriftlichem Zweckbindungen gestattet. Gewerbliche Schutzrechte können bestehen. Wir behalten uns jede Verfügung vor. Zuwiderhandlungen verpflichten zu Schadensersatz. Alle Rechte vorbehalten."

Pro Green ES 400 PRO	Gewicht / Poids
1-flügelig / 1-vantail LW 800 - 3000 B min. = 2 x LW + 233 (mit Seitenteil / mit Pfostenbreite 121mm) (avec partie fixe / avec largeur poteau 121mm)	1-flügelig / 1-vantail ES 400 PRO 1 x 250 kg
2-flügelig / 2-vantaux LW 1000 - 3000 B min. = 2 x LW + 207 (mit Seitenteil / ohne Pfostenbreite) (avec partie fixe / sans largeur poteau)	2-flügelig / 2-vantaux ES 400 PRO 2 x 200 kg

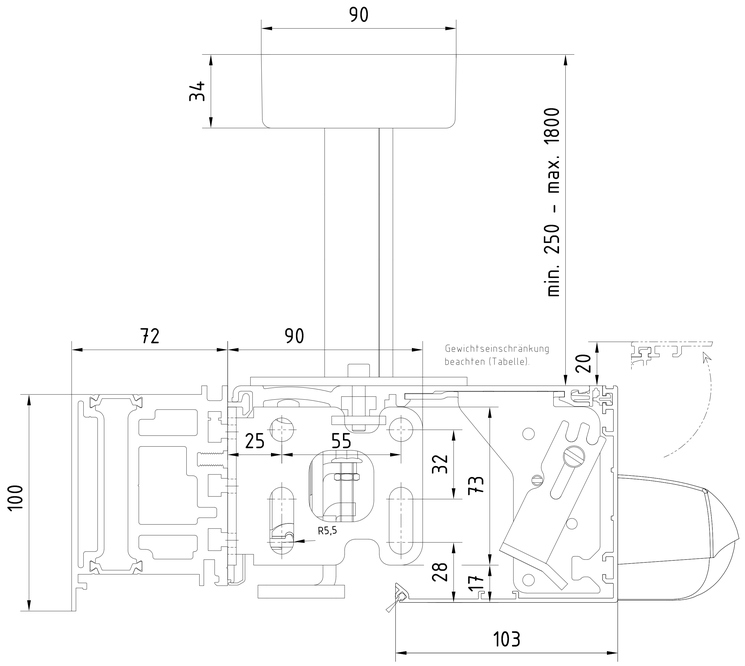

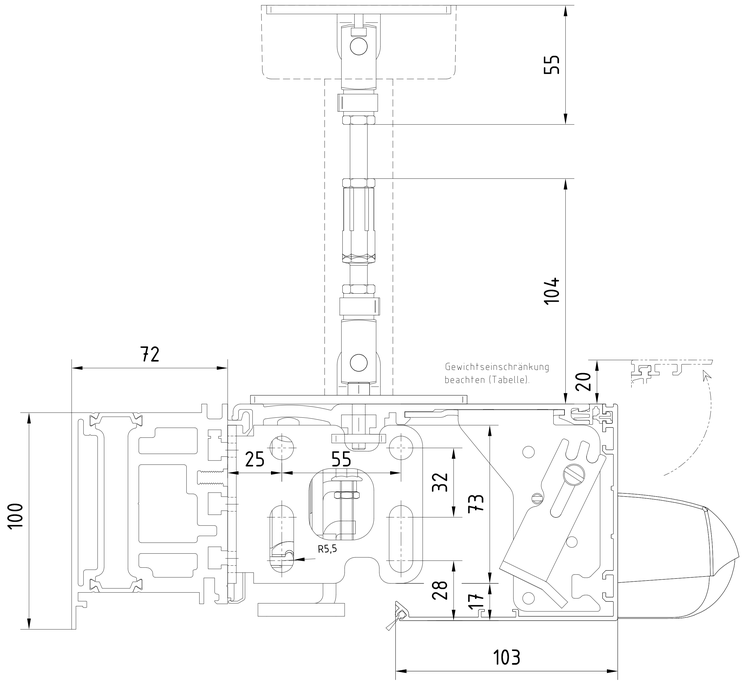

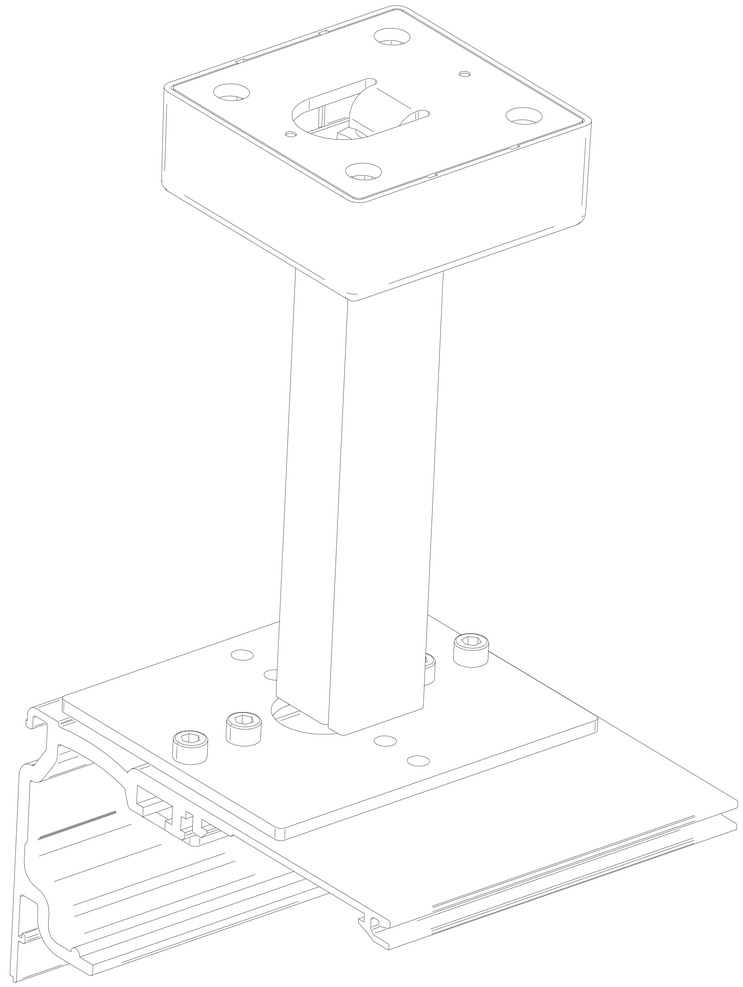

Auf sichere Verschraubung achten!
Im Mauerwerk mit den in
der Dokumentation vorgegebenen
Verankerungen arbeiten.

„Verglasung für Türen mit Einbruchschutzklasse RC2: Sicherheits-Isolierglas
nach DIN EN 356 P4A
Vitrage pour porte classe anti-effraction RC2 : Verre de sécurité isolant
selon DIN EN 356 P4A
Verglasung für Türen mit Einbruchschutzklasse RC3: Sicherheits-Isolierglas
nach DIN EN 356 P5A"
Vitrage pour porte classe anti-effraction RC3 : Verre de sécurité isolant
selon DIN EN 356 P5A

3					Datum/Date	Name	Werkstoff/Material
2				Bearb/Drawn	08.2023	Wenzel	
1				Gepr./Checked			
Änd. Change No.	3000000xxx	Datum/Date	Name	Norm/Stand.			

dormakaba
Maßstab/Scale: 1:1
ES PROLINE
Schiebetuer Pro Green RC2
porte coulissante Pro Green RC2
Antriebsabhängung / Suspente de mécanisme

© dormakaba GmbH+Co.KG (DE) Ennepetal
Ausgabe/Issue:
Format: A0
Ersatz/Replaceth:
Zeichng-Nr/Drawing-No: 257637-00-6-60
Var: 00
Art/Typ/Zust/Cond:
Blatt/Sheet: 1 von/of 1

"Weitergabe sowie Vervielfältigung dieser Unterlage, Verwertung und Mitteilung ihres Inhalts nicht gestattet soweit nicht ausdrücklich zugestanden. Zuwiderhandlungen verpflichten zu Schadenersatz. Alle Rechte vorbehalten insbesondere für Patenterteilungen und Gebrauchsmustereintragungen vorbehalten."

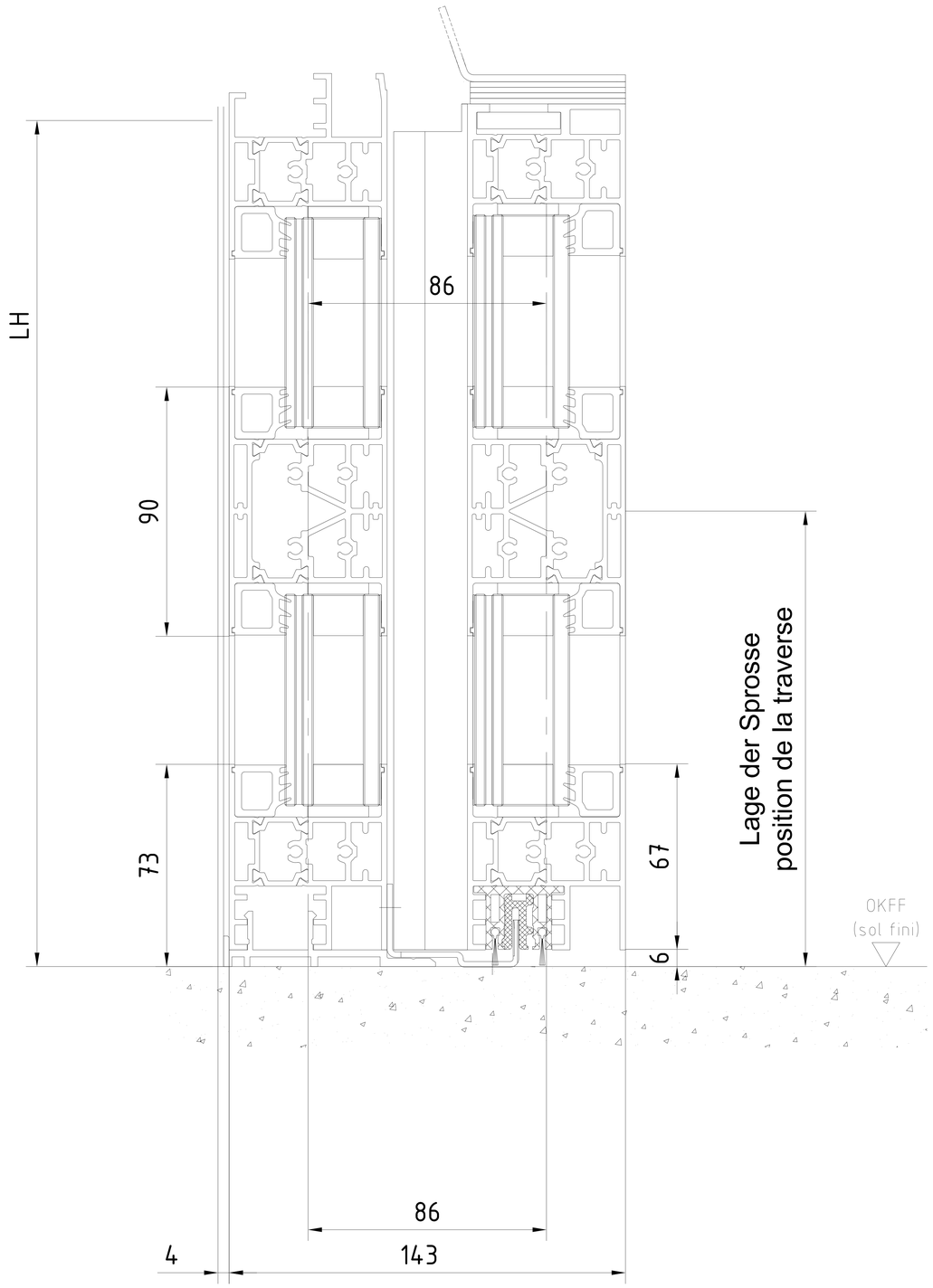

3					Datum/Date	Name	Werkstoff/Material
2				Bearb/Drawn	08.2023	Wenzel	
1				Gepr./Tested			
Lfd No	Change No. 5000000xxxx	Datum/Date	Name	Norm/Stand.			

Maßstab/Scale: 1:1

dormakaba

ES PROLINE
Schiebetuer Pro Green RC2 ISO 34
porte coulissante Pro Green RC2 ISO 34
Sprosse ISO Verglasung - mit Seitenteil - Oberflurführung
traverse - verre isolant - avec partie fixe - guide de sol

© dormakaba GmbH+Co.KG (DE) Ennepetal

Ausgabe/Issue:
Format: A1
Ersatz/Replacem.:

Zeichng-Nr/Drawing-No	Var	Art/Typ	Zust/Cond	Blatt/Sheet
257637-00-6-60				1 von Bl.
Var.: 00				

"Weitergabe sowie Vervielfältigung dieser Unterlage, Verwertung und Mitteilung ihres Inhalts ist nicht gestattet soweit nicht ausdrücklich zugestanden. Zuwiderhandlungen verpflichten zu Schadensersatz. Alle Rechte für den Fall der Patenterteilung oder Gebrauchsmustereintragung vorbehalten."

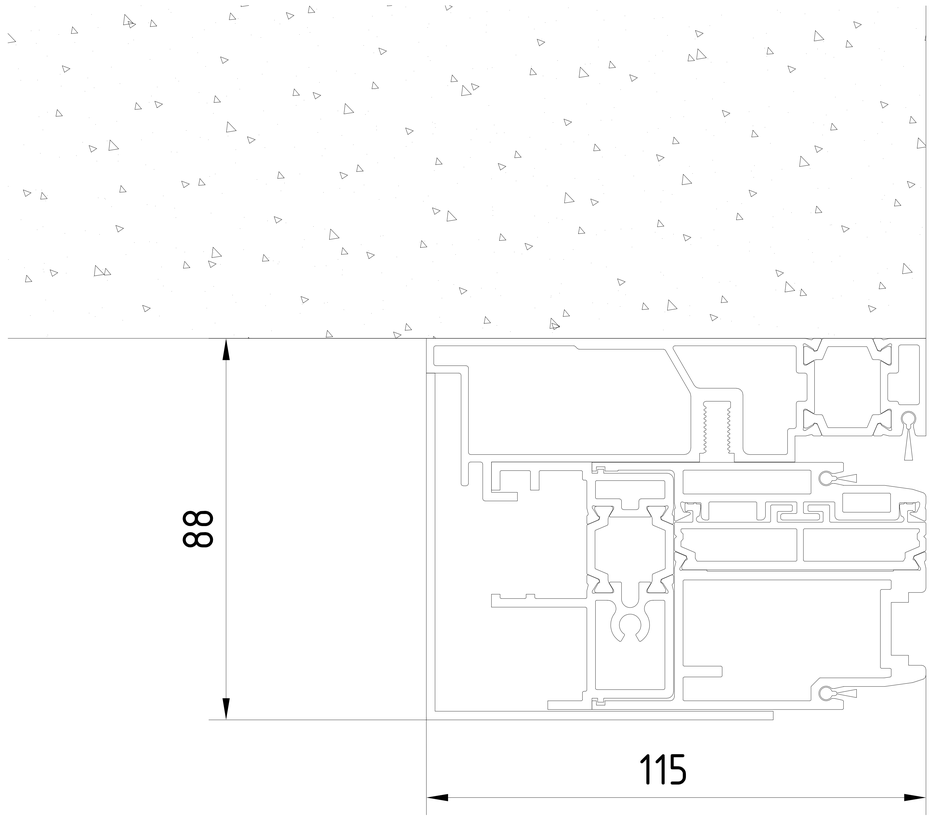

"Weitergabe sowie Vervielfältigung dieser Unterlage,
Verwertung und Mitteilung ihres Inhalts nicht gestattet,
soweit nicht ausdrücklich zugestanden. Zuwiderhandlungen
verpflichten zu Schadenersatz. Alle Rechte für den Fall
der Patenterteilung oder Gebrauchsmuster-Eintragung vorbehalten."

3					Datum/Date	Name	Werkstoff/Material	© dormakaba GmbH+Co.KG (DE) Ennepetal
2				Bearb/Drawn	08.2023	Wenzel		Ausgabe/Issue:
1				Gepr./Tested				Format: A2
Lfd No.	Change No. 50000000xxxx	Datum/Date	Name	Norm/Stand.				Ersatz/Replacem.:

dormakaba

Maßstab/Scale 1:1

ES PROLINE
Schiebetuer Pro Green RC2 ISO 34
porte coulissante Pro Green RC2 ISO 34
Anfahrpfosten ISO Verglasung - mit Seitenteil - Oberflurführung
poteau de réception - verre isolant- avec partie fixe - guide de sol

Zeichng-Nr/Drawing-No	Var.	Art/Typ	Zust/Cond.	Blatt/Sheet
257637-00-6-60				1 von Bl.

Var.: 00