Fräsmaße Holzschließteile 20mm breit

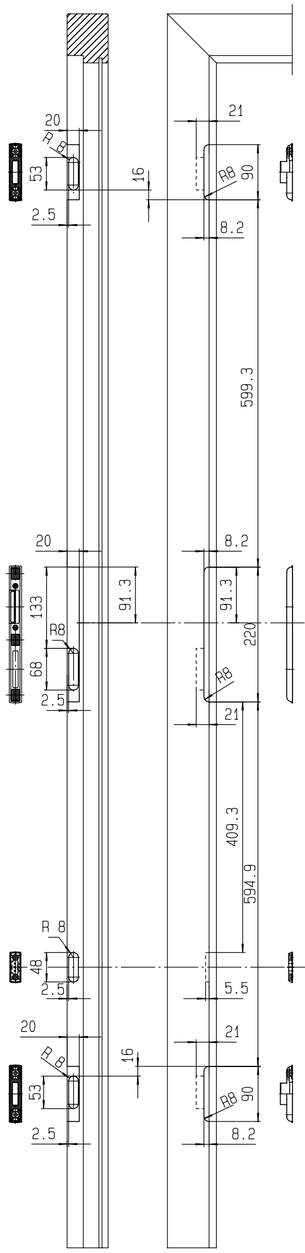

Fräsmaße Schließleiste für ALU-Türen U24/F24

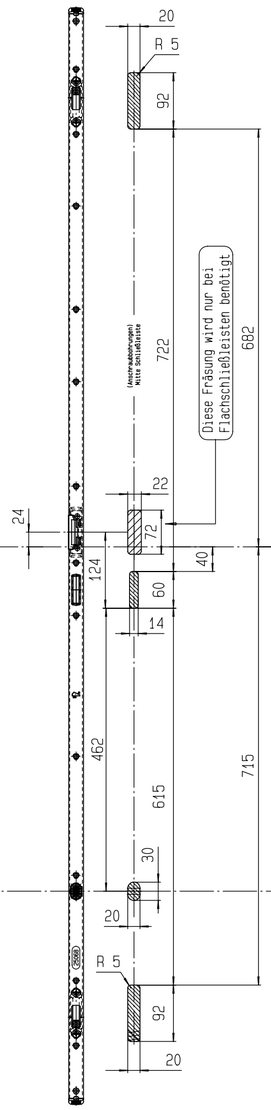

Fräsmaße M-SVP 2000 Schwenkriegel / 2170mm

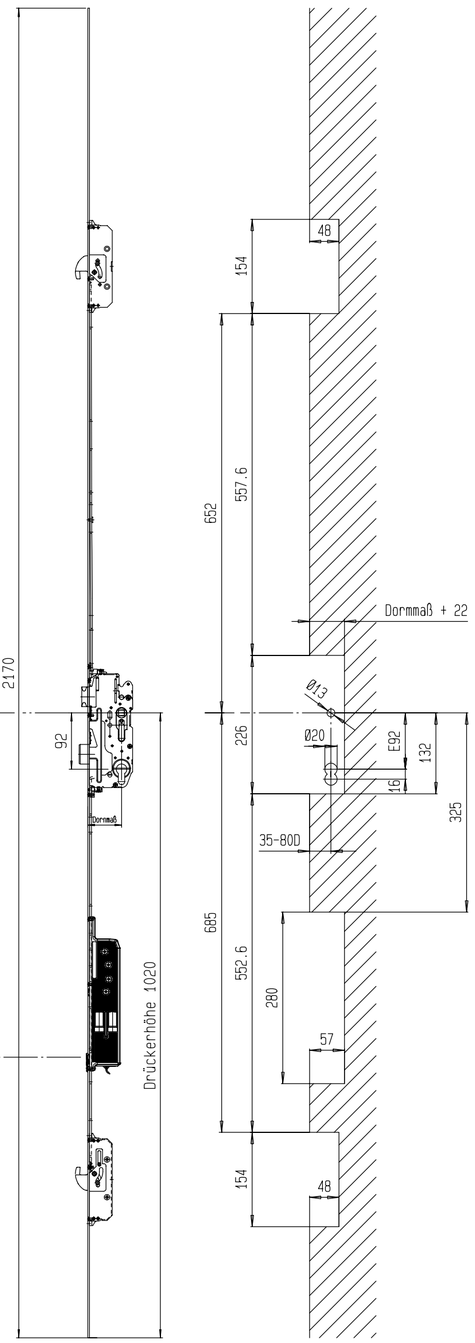

Hinweis: Bei 2400mm Schlössern sitzt der obere Verriegelungspunkt 200mm höher! Dies bitte auch bei den Schließteilen und Schließleistenausfräsungen beachten!

Fräsmaße Stößelkontakte im Türflügelfalz

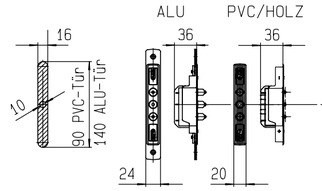

Fräsmaße Kontaktflächen im Türrahmenfalz

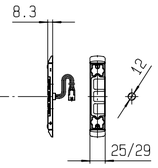

Fräsmaße Schaltnetzteil im Türrahmenfalz

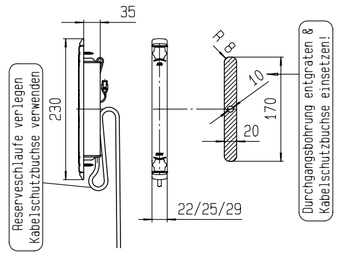

Fräsmaße Steuerungsgehäuse auf der Rahmenseite innen!

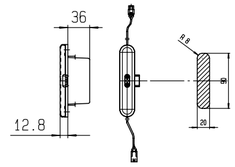

Positionierung der bandseitigen M-SVP 2000-Bauteile

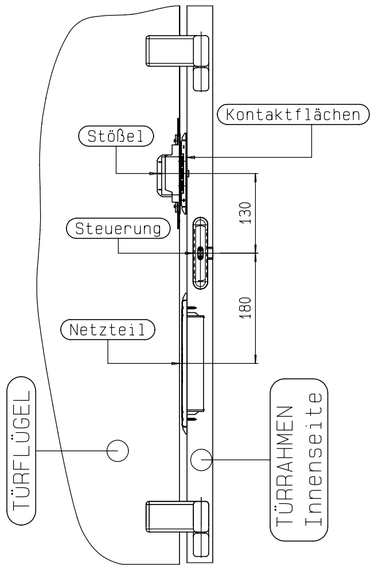

Schaltplan der M-SVP 2000 Motor- und Steuerplatine

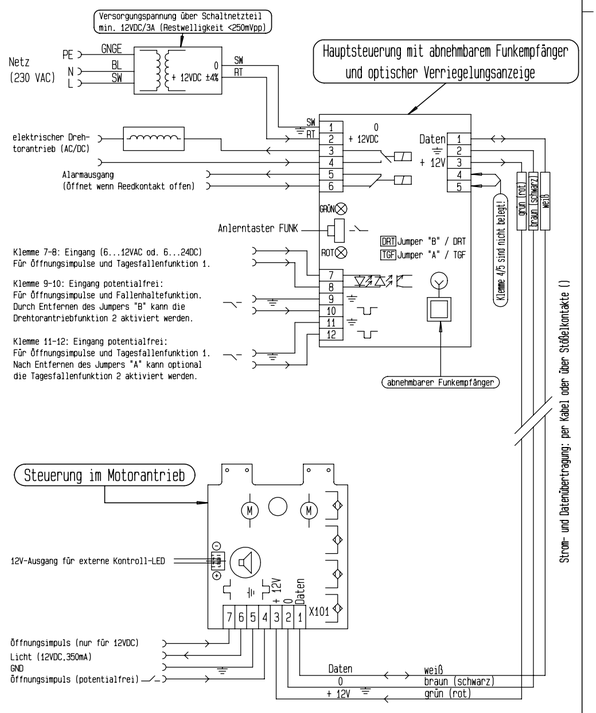

Diese Zeichnung ist nur eine Prinzipdarstellung der Einbausituation. Ihre Ausführung kann davon abweichen! Alle Details zum Einbau und Anschluss Ihrer Komponenten sind unbedingt anhand der gelieferten Bauteile und der speziellen Montage- und Bedienunganleitung durchzuführen!

WICHTIG: Beim Mittenschloss dürfen nur zertifizierte Freilaufzylinder mit Zwangsentkupplung "FZG" eingebaut werden!

Artikel: M-SVP 2000			Allgemeintoleranzen ISO 2768 - m			Maßstab:	Gew.:
				2010	Datum	Name	Werkstoff:
				Bearb.	03.12.2010		Fräsmaßübersicht M-SVP 2000
				Entwickl.	E		
				Freigabe			
							Zeichnungs-Nr.: DORMA — Blatt 001 BI.
Index	Änderung	Datum	Name				Ersatz für: — Ersetzt durch: