dormakaba

KTV 3/4
FLEX Direct
Porte tournante

Guide rapide

Sommaire

1 À propos de ce guide rapide 4
2 Sécurité 4
3 Éléments de commande et de verrouillage 5
3.1 Vue d'ensemble des éléments de commande de type P/S/A 5
3.2 Éléments de commande KTV M 8
3.3 Éléments de verrouillage* 8
4 En cas d'urgence 10
4.1 Déclencher l'arrêt d'urgence 10
4.2 Mise en marche après un arrêt d'urgence 11
5 Verrouiller la porte tournante 12
5.1 Verrouiller au moyen du dispositif de verrouillage à barre* 12
5.2 Déverrouiller au moyen du dispositif de verrouillage à barre 12
5.3 Verrouiller au moyen du dispositif de verrouillage au sol* 13
5.4 Déverrouiller au moyen du dispositif de verrouillage au sol 13
5.5 Fermer et verrouiller la fermeture de nuit* manuelle 14
5.6 Ouvrir la fermeture de nuit* manuelle 14
5.7 Fermer la fermeture de nuit* électrique et verrouiller au moyen de l'interrupteur ~~homme mort~~ 15
5.8 Ouvrir la fermeture de nuit* électrique 15
5.9 Fermer et verrouiller électriquement* la porte tournante 16
6 Déverrouiller et activer la porte tournante 17
7 Utiliser l'ouverture de transport* 18
7.1 Créer l'ouverture de transport 18
7.2 Annuler l'ouverture de transport 19
8 Ouvrir en tant que voie d'évacuation* 20
8.1 Créer une voie d'évacuation 20
8.2 Fermer la voie d'évacuation 22
9 Calendrier de nettoyage 23

* „Sonderausstattungen oder Optionen“ siehe S. 4

1 À propos de ce guide rapide

Champ d'application de ce guide rapide

Le présent guide rapide donne un aperçu du fonctionnement et de la sécurité de la porte tournante KTV. Il doit être maintenu accessible en permanence pour le personnel, à côté du mode d'emploi.

Ce guide rapide ne remplace pas le mode d'emploi. Lors de tous les travaux entrepris par le personnel sur la porte tournante, le mode d'emploi doit également être présent et respecté.

Illustrations
Les illustrations servent à la compréhension de base et peuvent différer de la version livrée de la porte tournante.

Groupe cible de ce guide rapide

Opérateur

L'opérateur utilise et commande la porte tournante dans le cadre de l'usage conforme.

Lors d'une séance d'information organisée par l'exploitant, l'opérateur reçoit les instructions suivantes relatives à la porte tournante concernée :

- Comportement en cas d'incendie et de danger
- Fonctionnement et modes d'exploitation de la porte tournante
- Emplacement et fonctionnement des dispositifs de sécurité utilisables
- Commande de la porte tournante
- Clapets des vantaux (porte tournante avec tourniquet Bookfold)
- Constitution d'une voie d'évacuation (porte tournante avec tourniquet Bookfold)
- Constitution d'une ouverture de transport (porte tournante avec tourniquet rabattable)
- Dangers possibles en cas de mauvais comportement

En cas de besoin, l'opérateur a accès à la clé/au code pour le commutateur de programme de la porte tournante ainsi qu'à la clé de l'interrupteur d'une fermeture de nuit électrique.

Équipements spéciaux ou options

Dans ce guide rapide, certains équipements spéciaux ou certaines options peuvent être décrits, avec lesquels l'installation n'est pas équipée. Ils sont identifiés par le symbole (*). L'équipement de l'installation est décrit dans les documents qui ont été fournis avec l'installation.

2 Sécurité

Démarrage automatique KTV P/S/A

AVERTISSEMENT
Danger de blessure en cas de redémarrage automatique de la porte tournante !
La porte tournante peut se mettre en mouvement automatiquement. Si des personnes se trouvent dans la porte tournante, il existe un danger de blessure pour ces personnes.

- Ne jamais mettre en marche ou arrêter une porte tournante lorsque des personnes se tiennent à l'intérieur.
- Ne déverrouiller l'interrupteur d'arrêt d'urgence que lorsqu'aucune personne ne se trouve plus dans la porte tournante et lorsque la cause de l'arrêt d'urgence a été résolue.

Composants mobiles

AVERTISSEMENT
Danger d'entraînement, d'écrasement et de cisaillement pendant le fonctionnement de la porte tournante !
La rotation de la porte tournante peut présenter des points d'entraînement, d'écrasement et de cisaillement au niveau des arêtes de fermeture susceptibles de causer des blessures.

- Déclencher immédiatement l'arrêt d'urgence lorsque des personnes se retrouvent entre les arêtes de fermeture.
- Assurez-vous qu'aucun enfant ne joue devant ou dans la porte tournante.
- Assurez-vous qu'aucune personne ne se tient dans la porte tournante avant de déverrouiller l'interrupteur d'arrêt d'urgence et de ramener les vantaux rabattables en position initiale. Raison : la porte tournante reprend automatiquement les paramètres de programme actuels après un certain intervalle de temps.

Conditions météorologiques

AVERTISSEMENT
Danger de mort en cas de mauvaises conditions météorologiques !
En cas de mauvaises conditions météorologiques (par ex. orage, foudre, tempête), le fonctionnement d'une porte tournante peut entraîner des blessures graves, voire la mort.

- Vérifier les conditions météorologiques avant de faire fonctionner la porte tournante.
- En cas de mauvaises conditions météorologiques, arrêter immédiatement le fonctionnement et, le cas échéant, verrouiller la porte.
- S'assurer que le fonctionnement dans les conditions météorologiques actuelles est sans danger.

3 Éléments de commande et de verrouillage

3.1 Vue d'ensemble des éléments de commande de type P/S/A

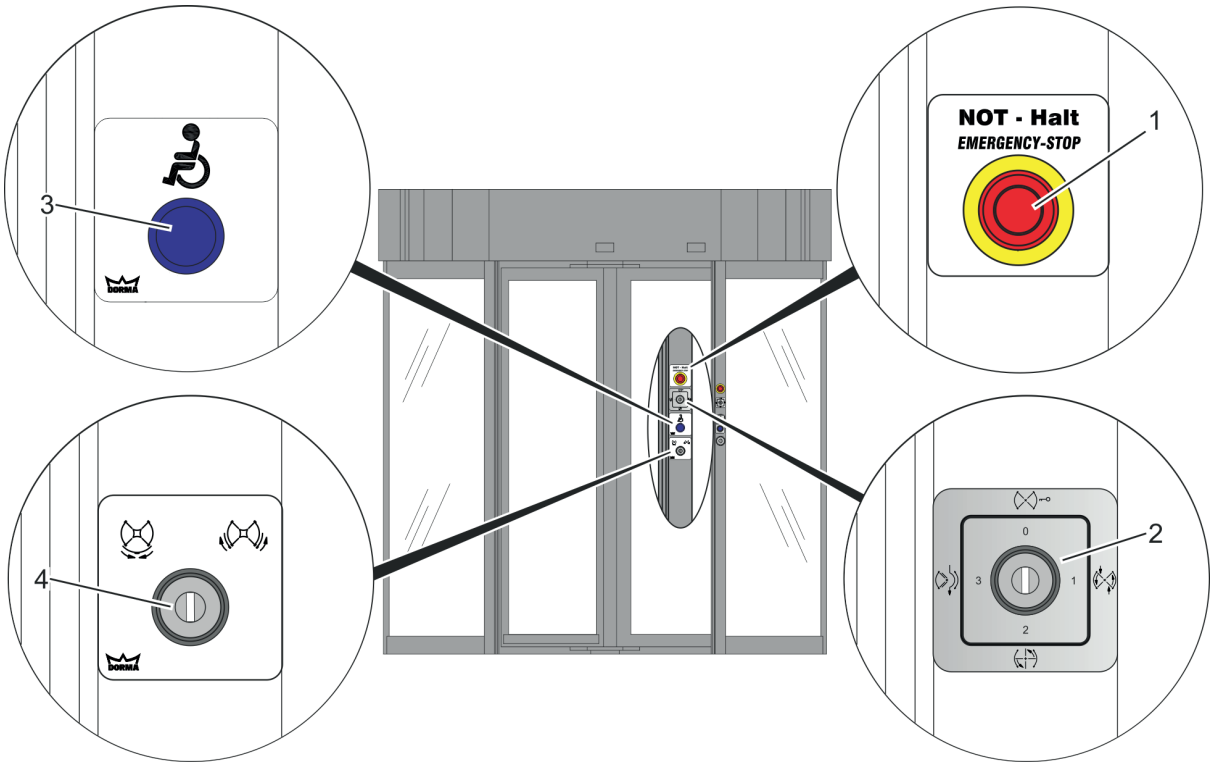

Abb. 1 Vue d'ensemble des éléments de commande

1 Interrupteur d'arrêt d'urgence (intérieur et extérieur*)
2 Commutateur de fonctions (intérieur)
3 Bouton pour personnes à mobilité réduite* (intérieur et extérieur*)
4 Interrupteur ~~homme mort~~ pour la fermeture de nuit électrique* (intérieur, type P/S/A et M)

> La présence de certaines des options décrites dépend du type de porte tournante sélectionné ou des options choisies. Ces fonctions/ options sont identifiées dans le document par un astérisque (*).

Interrupteur d'arrêt d'urgence

Un interrupteur d'arrêt d'urgence est situé à l'intérieur du bâtiment sur le pilier avant, et également à l'extérieur du bâtiment, en fonction de l'option commandée.

Lorsqu'un arrêt d'urgence est déclenché, la porte tournante est immédiatement arrêtée et l'unité d'entraînement est déverrouillée. Les vantaux peuvent ensuite être tournés manuellement.

L'interrupteur d'arrêt d'urgence est réinitialisé en le tirant ou en le tournant. Ceci dépend du type d'interrupteur d'arrêt d'urgence. La porte tournante reprend ensuite les paramètres de programme actuels.

Commutateur de fonctions

Le commutateur de fonctions est situé à l'intérieur du bâtiment sur le pilier avant, ou est monté séparément à portée de vue de la porte tournante. Le commutateur de fonctions est sécurisé par une clé ou un code contre tout accès non autorisé.

> Un commutateur de fonctions avec saisie de code se verrouille automatiquement 60 secondes après la dernière saisie.

En fonction de l'option commandée, les fonctions suivantes peuvent être disponibles sur un commutateur de fonctions :

Positions du commutateur de fonctions

	KTV P	KTV S	KTV A
OFF	La porte tournante est maintenue en position de verrouillage. Un éclairage intérieur existant est désactivé. Lors d'un verrouillage électrique des vantaux, la porte tournante s'arrête en position de verrouillage et verrouille automatiquement les vantaux. L'éclairage intérieur est désactivé après un temps paramétré.		
Automatique 1	La porte doit être actionnée à la main. La porte tournante tourne automatiquement jusqu'à sa position de base dès qu'elle n'est plus actionnée manuellement.	Les détecteurs de mouvement démarrent la rotation des vantaux à vitesse lente. L'accélération à la vitesse de la marche s'effectue à la main. La porte tournante tourne automatiquement jusqu'à sa position de base dès qu'elle n'est plus actionnée manuellement et qu'il n'y a plus aucune personne dans la zone de détection des détecteurs de mouvement.	Les détecteurs de mouvement démarrent la rotation des vantaux à la vitesse de la marche. La porte tournante tourne automatiquement jusqu'à sa position de base dès que le nombre de rotations défini est terminé et qu'il n'y a plus aucune personne dans la zone de détection des détecteurs de mouvement.
Automatique 2	La porte tourne en continu à basse vitesse, l'accélération à la vitesse de la marche s'effectue à la main.	La porte tourne en continu à basse vitesse, l'accélération à la vitesse de la marche s'effectue à la main.	La porte tourne en continu à basse vitesse. Dès que des personnes entrent dans la zone de détection de mouvement, l'accélération à la vitesse de la marche s'effectue pour un nombre défini de tours. Le mouvement de rotation se poursuit à une vitesse lente, dès qu'il n'y a plus de personnes dans la zone de détection des détecteurs de mouvement.

Positions du commutateur de fonctions

	KTV P	KTV S	KTV A
Été	La porte tournante est maintenue en position de base et l'unité d'entraînement est déverrouillée. Les vantaux peuvent être tournés à la main. Dans le cas des vantaux rabattables, les vantaux peuvent être rabattus de côté dans cette position du commutateur de fonctions (par exemple pour aérer).		
Nuit/banque (en option)*	non disponible	non disponible	La porte tournante est bloquée en position de verrouillage au moyen du dispositif de verrouillage électrique. L'accès à la porte tournante est contrôlé par un ouvre-porte, un lecteur de carte, etc. Lorsqu'une personne est autorisée à y accéder, l'éclairage intérieur est activé et la porte tournante effectue un nombre défini de tours. La porte tournante revient ensuite en position de verrouillage et bloque le passage. L'éclairage intérieur est désactivé après un intervalle de temps paramétrable.

Bouton pour personnes à mobilité réduite*

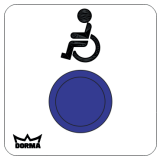

Lorsqu'il est déclenché, le bouton pour personnes à mobilité réduite diminue la vitesse actuelle de la porte tournante pour donner plus de temps aux utilisateurs de fauteuils roulants ou déambulateurs par ex., afin qu'ils puissent passer en toute sécurité par la porte tournante.

Le bouton pour personnes à mobilité réduite peut être utilisé avec les paramètres de programme « Automatique 1 », « Automatique 2 », « Nuit/Banque » et « Off ».

> Après un tour complet à vitesse réduite, la porte tournante revient à la vitesse de la marche.

Interrupteur ~~homme mort~~ pour la fermeture de nuit électrique*

L'interrupteur extérieur est un interrupteur homme mort, avec 3 positions de commutation (ouverture, verrouillage et zéro). Avec cet élément de commande en option, la fermeture de nuit est déverrouillée/verrouillée ou ouverte/fermée électriquement au niveau des cavités latérales.

3.2 Éléments de commande KTV M

> La porte tournante KTV M ne présente pas d'éléments de commande propres, car il s'agit d'une porte tournante manuelle, qui se déplace uniquement par l'actionnement à la main des vantaux. En utilisant un limiteur de vitesse* en option, la porte peut être protégée contre une rotation excessive. Dans ce cas, une prise RJ-45 est disponible au niveau du chambranle inférieur. Celle-ci est utilisée exclusivement pour la maintenance effectuée par un technicien de service.

3.3 Éléments de verrouillage*

Dispositif de verrouillage par barre

Le dispositif de verrouillage par barre est situé dans le profil vertical extérieur du vantail. La porte est verrouillée et déverrouillée avec une clé carrée. Le mécanisme de verrouillage est enfin sécurisé contre toute utilisation non autorisée grâce à la serrure (Abb. 2/1.2) située sous l'élément femelle carré (Abb. 2/1.1).

> En cas de portes tournantes avec vantaux rabattables, deux dispositifs de verrouillage doivent toujours être verrouillés/déverrouillés.

> Lors de l'utilisation d'un dispositif de verrouillage à barre électromécanique, la KTV se déplace automatiquement en position de verrouillage et verrouille la porte tournante dès que celle-ci est désactivée via le commutateur de fonctions (5.9 Fermer et verrouiller électriquement* la porte tournante, S. 16).

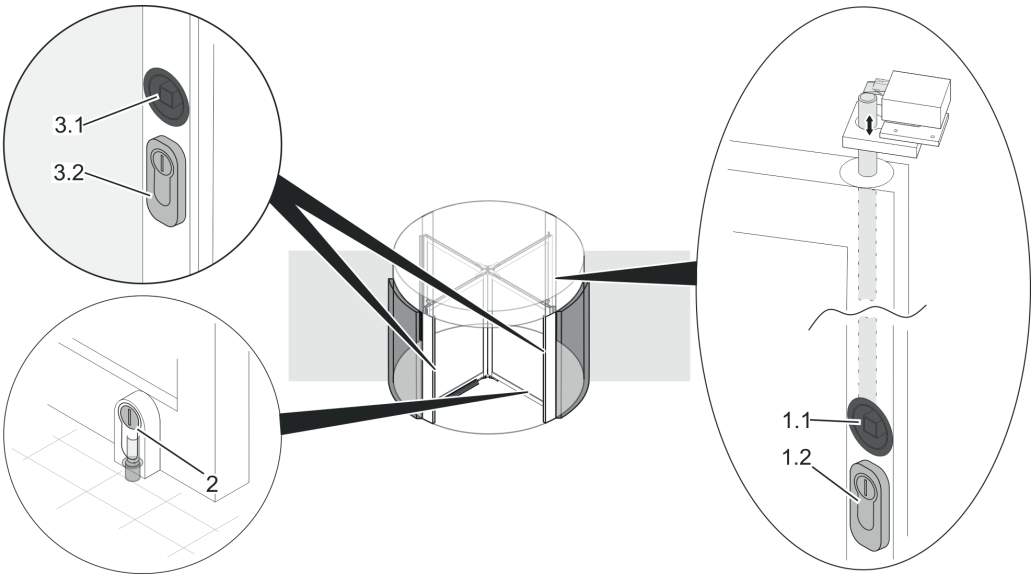

Abb. 2 Vue d'ensemble des éléments de fermeture et de verrouillage

Dispositif de verrouillage au sol

Si un dispositif de verrouillage au sol a été monté, un cylindre de fermeture (Abb. 2/2) est situé dans la partie inférieure du vantail.

Le cylindre de fermeture permet de faire entrer ou sortir un goujon dans une douille au sol.

Fermeture de nuit

Sur les profils verticaux intérieurs de la fermeture de nuit se trouve un mécanisme de verrouillage (Abb. 2/3.1) qui permet de verrouiller ou déverrouiller les vantaux de la fermeture de nuit en position complètement ouverte et fermée à l'aide d'une clé carrée.

Le mécanisme de verrouillage est enfin sécurisé dans les deux positions contre toute utilisation non autorisée grâce à la serrure (Abb. 2/3.2) située sous l'élément femelle carré.

4 En cas d'urgence

4.1 Déclencher l'arrêt d'urgence

Équipements de sécurité désactivés

AVERTISSEMENT
Danger de blessure en raison d'équipements de sécurité désactivés !
Après le déclenchement d'un arrêt d'urgence, l'unité d'entraînement est déverrouillée. Les équipements de sécurité ne sont plus en fonctionnement. Ceci peut entraîner de graves blessures à la main lors de la rotation manuelle.

- Avant d'effectuer la rotation manuelle, il convient de s'assurer que personne ne peut être blessé.
- Si des personnes sont enfermées, tourner la porte tournante avec précaution pour les libérer.
- Lors de la rotation manuelle, s'assurer qu'aucun membre ne se trouve entre les arêtes de fermeture.

Personnel

- Opérateur

1. Appuyer sur l'interrupteur d'arrêt d'urgence (Abb. 3) à l'entrée ou à la sortie.
   » La porte tournante est arrêtée. L'unité d'entraînement est déverrouillée et les vantaux peuvent être tournés manuellement.
2. **AVERTISSEMENT**
   Danger de blessure en raison d'équipements de sécurité inactifs !

   Tourner le vantail de la porte avec précaution pour libérer les personnes et le cas échéant les blessés.

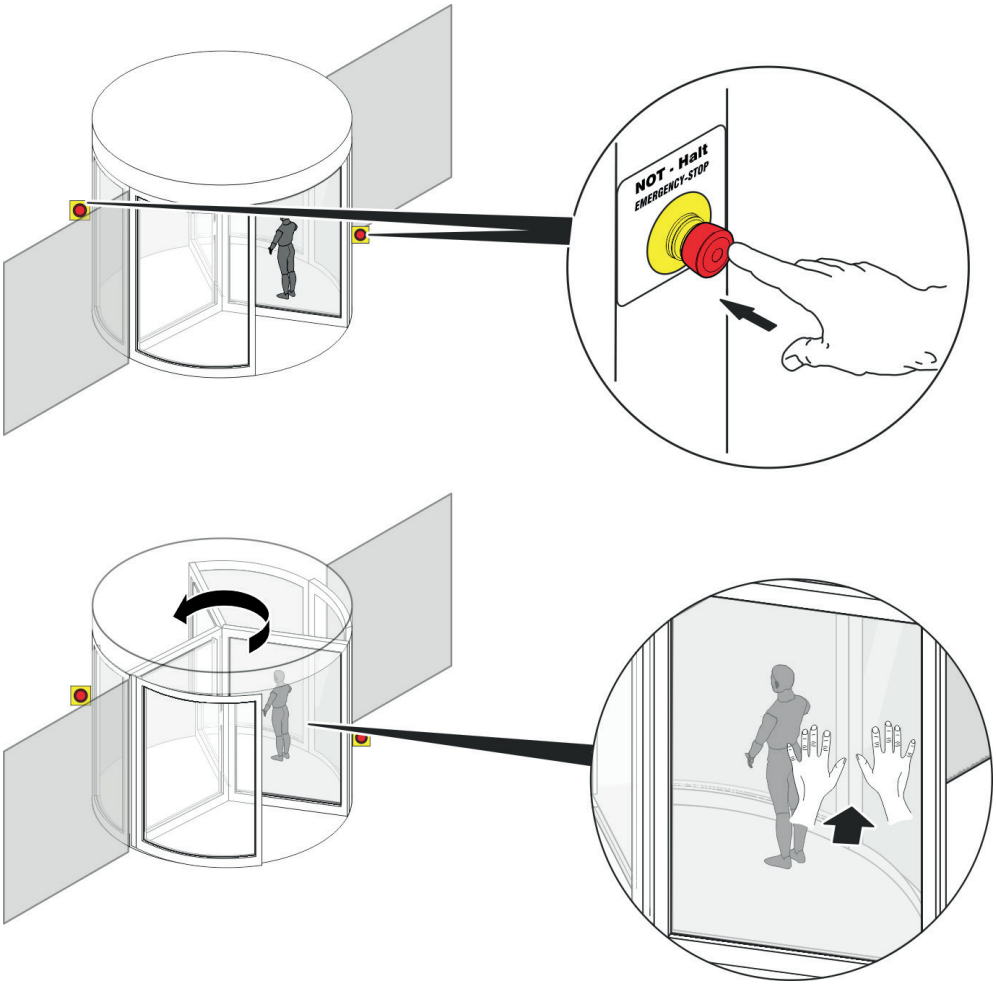

Abb. 3 **En cas d'urgence**

4.2 Mise en marche après un arrêt d'urgence

Personnel

- Opérateur

Conditions préalables

- le danger est passé
- aucune personne ne se trouve dans ou contre la porte tournante

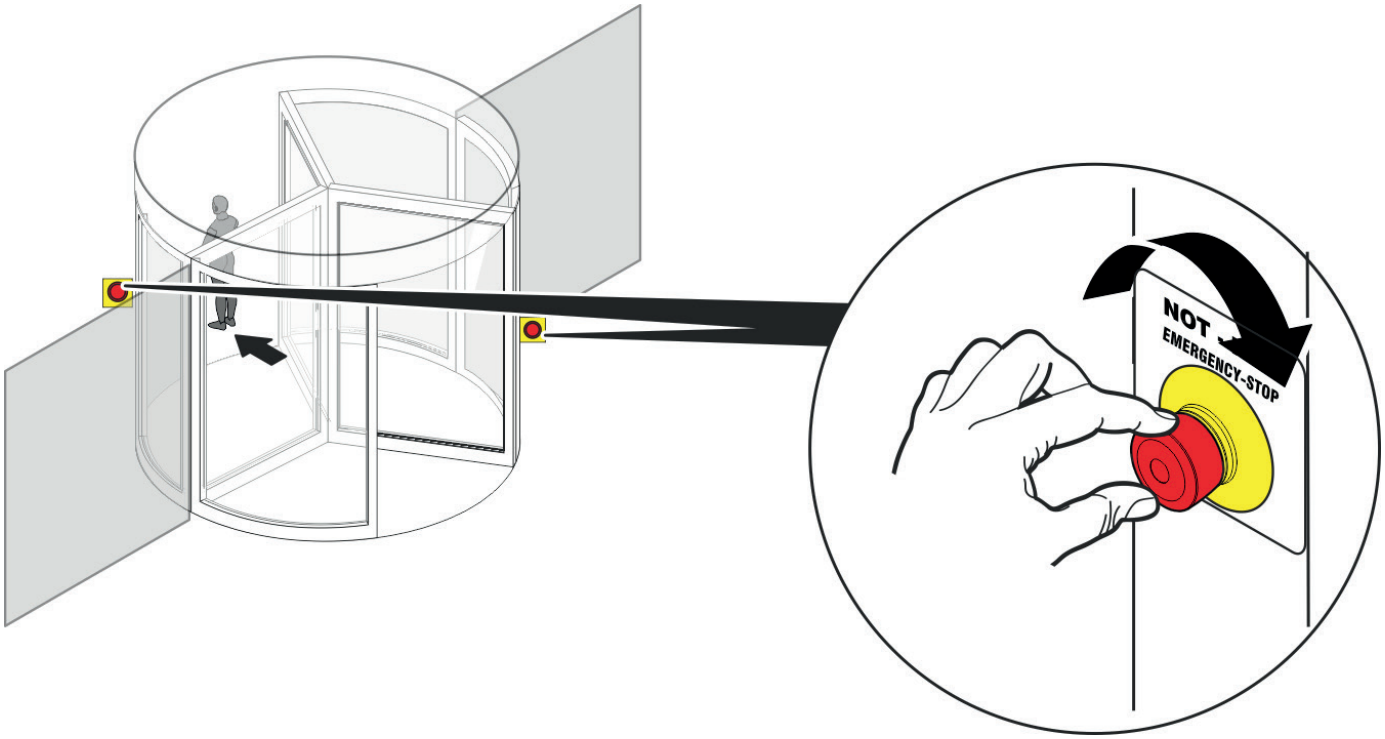

Abb. 4 **Procédure après un arrêt d'urgence**

1. Réinitialiser l'interrupteur d'arrêt d'urgence en le tournant ou en le tirant en fonction du type d'interrupteur d'arrêt d'urgence.
   » La porte tournante reprend les paramètres de programme actuels.

5 Verrouiller la porte tournante

5.1 Verrouiller au moyen du dispositif de verrouillage à barre*

Personnel

- Opérateur

Outil spécial

- Clé/code pour le commutateur de fonctions
- Clé carrée et clé pour le cylindre de fermeture

Conditions préalables

- aucune personne ne se trouve dans ou contre la porte tournante
- Le commutateur de fonctions est en position « Off »

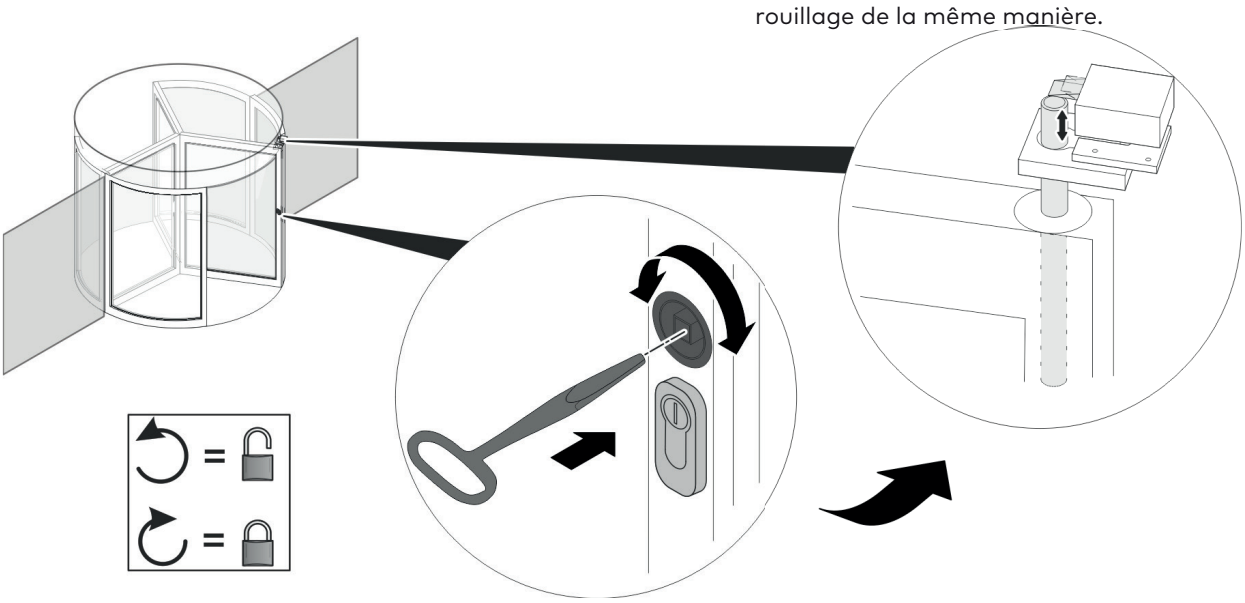

Abb. 5 Verrouiller au moyen du dispositif de verrouillage à barre

1. Tourner la porte jusqu'à la position de verrouillage.
2. Déverrouiller le mécanisme d'actionnement du dispositif de verrouillage à barre au moyen de la clé/de la serrure (cylindre de fermeture)(Abb. 5).
3. Verrouiller la barre de verrouillage à l'aide de la clé carrée (Abb. 5).
   » Le dispositif de verrouillage à barre monte et verrouille le vantail de la porte.
4. Verrouiller à nouveau le mécanisme d'actionnement du dispositif de verrouillage à barre au moyen de la clé/de la serrure (cylindre de fermeture).
5. En cas de vantaux rabattables, verrouiller le 2ème vantail de la même façon.

5.2 Déverrouiller au moyen du dispositif de verrouillage à barre

Personnel

- Opérateur

Conditions préalables

- le commutateur de fonctions a été déverrouillé au moyen de la clé/du code
- tous les interrupteurs d'arrêt d'urgence ont été déverrouillés en les tournant ou en les tirant en fonction du type d'interrupteur d'arrêt d'urgence
- aucune personne ne se trouve dans ou contre la porte tournante

1. Déverrouiller le mécanisme d'actionnement au moyen de la clé.
2. Déverrouiller la barre de verrouillage à l'aide de la clé carrée.
3. Verrouiller à nouveau le mécanisme d'actionnement au moyen de la clé.
4. Le cas échéant, déverrouiller la 2ème barre de verrouillage de la même manière.

5.3 Verrouiller au moyen du dispositif de verrouillage au sol*

Personnel

- Opérateur

Outil spécial

- Clé/code pour le commutateur de fonctions
- Clé pour le dispositif de verrouillage au sol

Conditions préalables

- aucune personne ne se trouve dans ou contre la porte tournante
- le commutateur de fonctions est en position « Off »

5.4 Déverrouiller au moyen du dispositif de verrouillage au sol

Personnel

- Opérateur

Conditions préalables

- le commutateur de fonctions a été déverrouillé au moyen de la clé/du code
- tous les interrupteurs d'arrêt d'urgence ont été déverrouillés en les tournant ou en les tirant en fonction du type d'interrupteur d'arrêt d'urgence
- aucune personne ne se trouve dans ou contre la porte tournante

1. Déverrouiller la serrure au sol sur le vantail avec la clé. Déverrouiller ensuite le cylindre de fermeture (Abb. 6) en effectuant 2 tours complets.

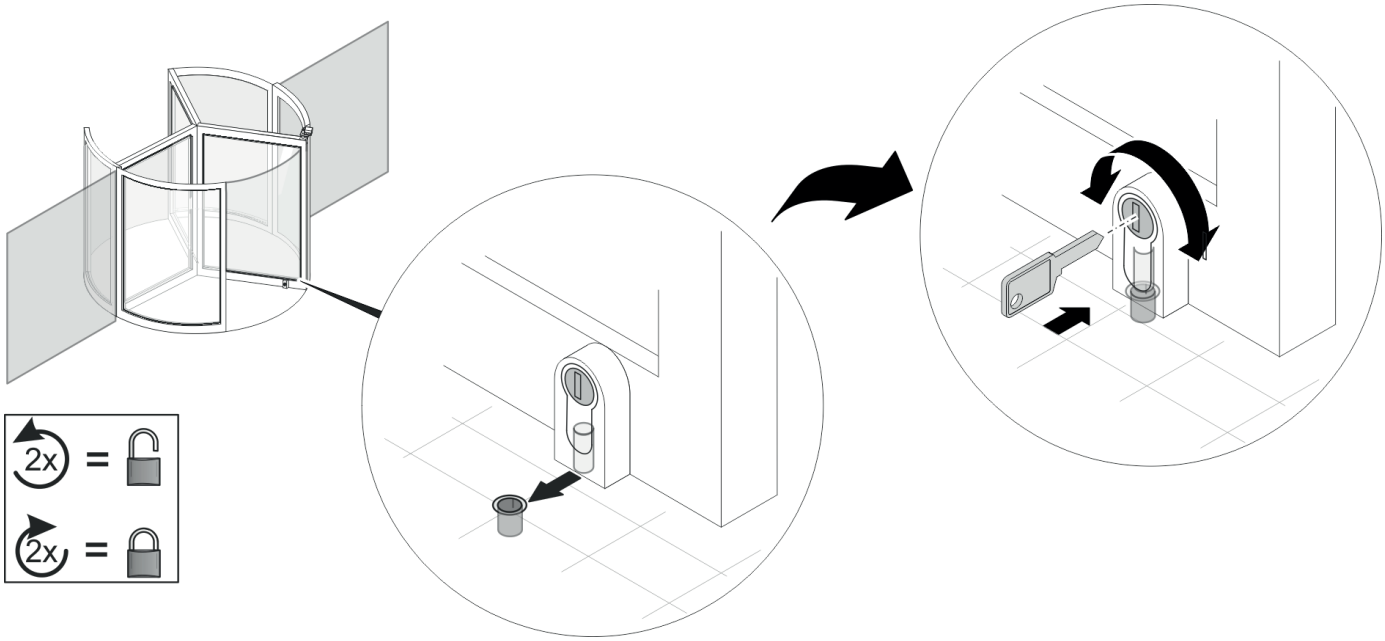

Abb. 6 Dispositif de verrouillage au sol

1. Aligner le vantail avec la serrure au sol sur la douille au sol située dans le sol (Abb. 6/milieu).
2. Verrouiller la serrure au sol sur le vantail avec la clé. Verrouiller ensuite le cylindre de fermeture (Abb. 6/droite) en effectuant 2 tours complets.

5.5 Fermer et verrouiller la fermeture de nuit manuelle

Personnel

- Opérateur

Outil spécial

- Clé/code pour le commutateur de fonctions
- Clé carrée et clé pour le cylindre de fermeture

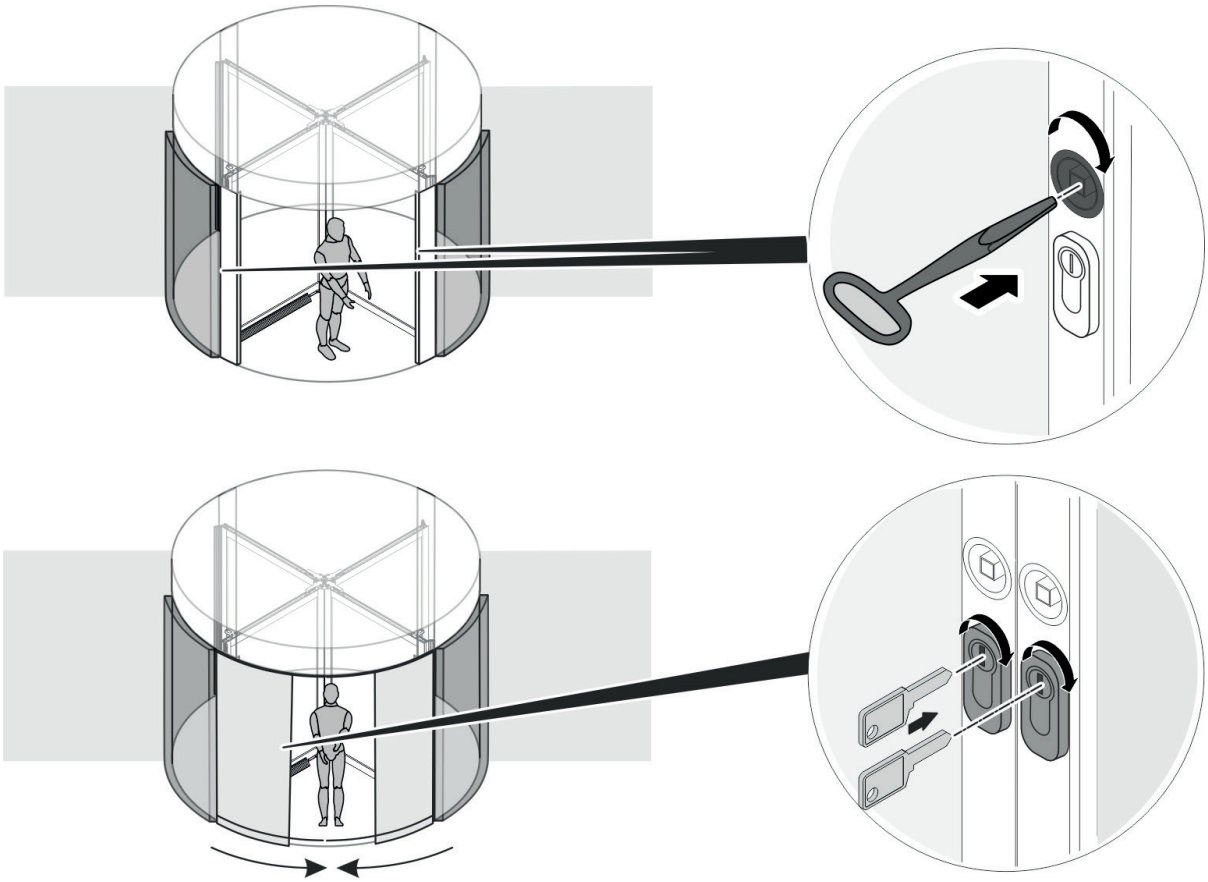

Abb. 7 **Déverrouiller, faire glisser l'un contre l'autre et verrouiller les éléments de la fermeture de nuit**

1. Les portes à 3 vantaux ne disposent que d'1 seul élément de fermeture de nuit.

   Entrer dans la porte tournante depuis l'intérieur. Faire tourner ensuite les vantaux à la main jusqu'à ce que les éléments de la fermeture de nuit soient accessibles.
2. Déverrouiller le mécanisme d'actionnement du/des dispositif(s) de verrouillage à barre au moyen de la clé.
3. Déverrouiller les éléments de la fermeture de nuit à l'aide de la clé carrée (5.7/haut).
4. Faire glisser les éléments de la fermeture de nuit l'un contre l'autre jusqu'à ce qu'ils se touchent.
5. Verrouiller les barres de verrouillage à l'aide de la clé carrée.
6. Verrouiller à nouveau le mécanisme d'actionnement du/des dispositif(s) de verrouillage à barre en position fermée au moyen de la clé.

5.6 Ouvrir la fermeture de nuit* manuelle

Personnel

- Opérateur

Outil spécial

- Clé/code pour le commutateur de fonctions
- Clé carrée et clé pour le cylindre de fermeture

1. Déverrouiller le mécanisme d'actionnement au moyen de la clé.
2. Déverrouiller le dispositif de verrouillage à barre.
3. Faire glisser les éléments de la fermeture de nuit dans les cavités latérales et verrouiller à nouveau.
4. Verrouiller ensuite à nouveau le mécanisme d'action-nement au moyen de la clé.

5.7 Fermer la fermeture de nuit* électrique et verrouiller au moyen de l'interrupteur homme mort

Personnel

- Opérateur

Outil spécial

- Clé/code pour le commutateur de fonctions
- Clé pour l'interrupteur homme mort

Conditions préalables

- le commutateur de fonctions a été déverrouillé au moyen de la clé/du code
- tous les interrupteurs d'arrêt d'urgence ont été déverrouillés en les tournant ou en les tirant en fonction du type d'interrupteur d'arrêt d'urgence
- aucune personne ne se trouve dans ou contre la porte tournante

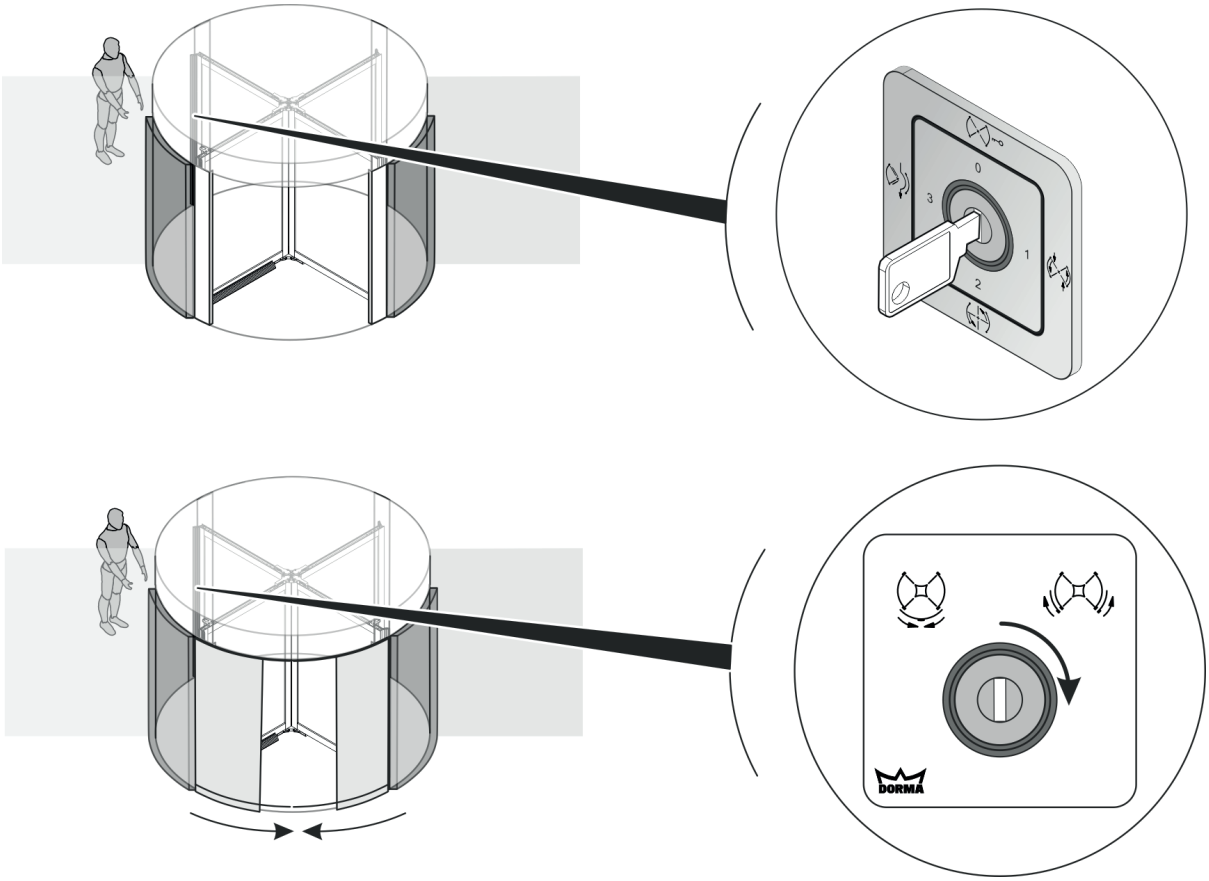

Abb. 8 **Fermeture de nuit électrique avec interrupteur homme mort**

1. **AVERTISSEMENT**
   Danger de blessure en cas d'arrêt non conforme !

   Tourner le commutateur de fonctions en position « Off » (5.9/haut).

2. **AVERTISSEMENT**
   Danger de blessure en cas de verrouillage non conforme !

   Tourner et maintenir l'interrupteur homme mort en position « Verrouiller » (5.9/bas).
   » Une fermeture de nuit électrique installée ferme et verrouille l'entrée de la porte tournante.
3. Une fois que la fermeture de nuit est fermée et verrouillée, relâcher l'interrupteur externe.
   » L'interrupteur homme mort retourne automatiquement en position zéro. La fermeture de nuit est effectuée.
4. Retirer la clé du commutateur de fonctions et de l'interrupteur homme mort.

5.8 Ouvrir la fermeture de nuit* électrique

Personnel

- Opérateur

Outil spécial

- Clé/code pour le commutateur de fonctions
- Clé carrée et clé pour le cylindre de fermeture

1. Tourner l'interrupteur homme mort en position « Ou-

vrir » et le maintenir jusqu'à ce que la fermeture de nuit soit complètement ouverte.

5.9 Fermer et verrouiller électriquement* la porte tournante

AVERTISSEMENT
Danger de blessure en cas de mauvais arrêt pour le type KTV P/S/A !
Lors de l'arrêt, la porte tournante du type P/S/A effectue automatiquement certains mouvements. Si des personnes se trouvent à ce moment dans la porte tournante, il existe un danger de blessure pour ces personnes.

- Avant l'arrêt, s'assurer que personne ne se tient dans la porte tournante.

Personnel

- Opérateur

Outil spécial

- Clé/code pour le commutateur de fonctions

Conditions préalables

- le commutateur de fonctions a été déverrouillé au moyen de la clé/du code
- tous les interrupteurs d'arrêt d'urgence ont été déverrouillés en les tournant ou en les tirant en fonction du type d'interrupteur d'arrêt d'urgence
- aucune personne ne se trouve dans ou contre la porte tournante

1. Désactiver la porte tournante au moyen du commutateur de fonctions (Abb. 9).
   » La porte tournante tourne automatiquement en position de verrouillage et les vantaux sont verrouillés.
2. Retirer la clé du commutateur de fonctions.

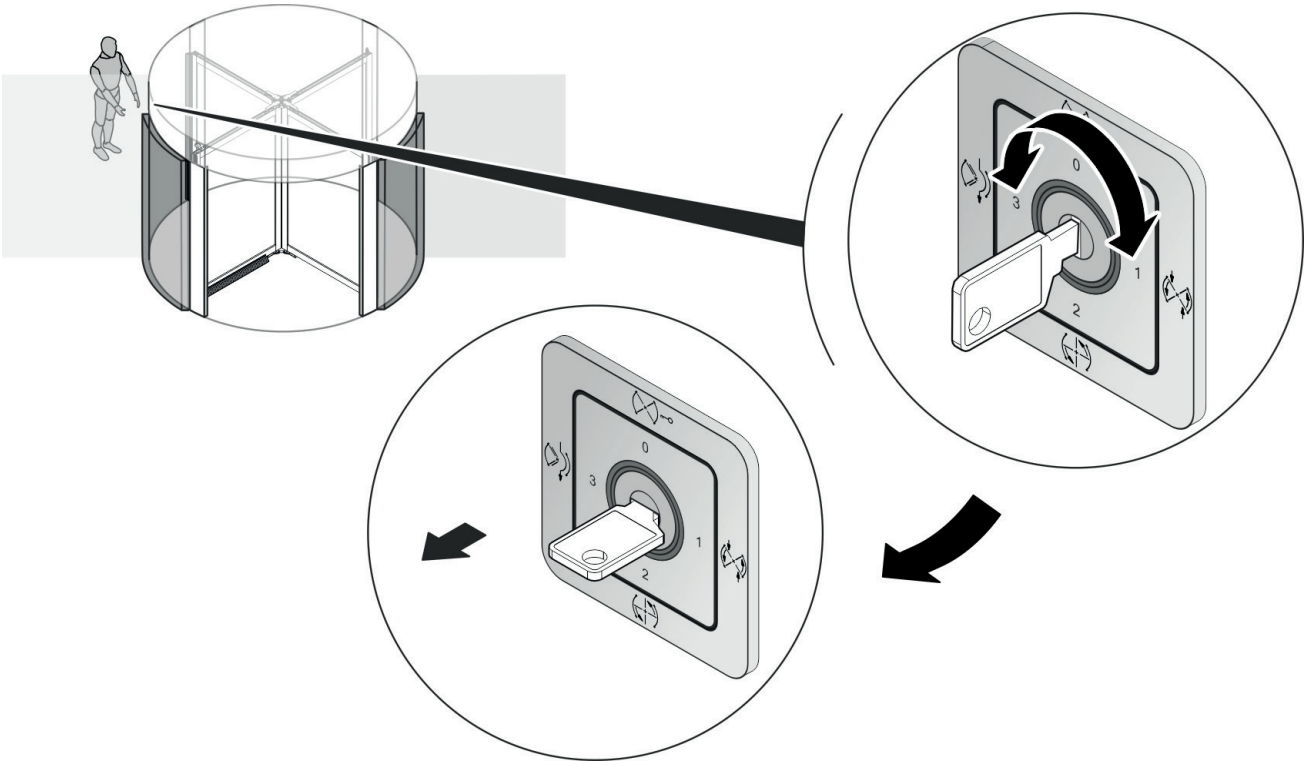

Abb. 9 Sélectionner le programme et retirer la clé

6 Déverrouiller et activer la porte tournante

AVERTISSEMENT
Danger de blessure en cas de changement de programme de la porte tournante !
Lorsque des personnes se trouvent dans la porte tournante, un danger de blessure existe en cas de changement de programme, en raison du changement de comportement de la porte tournante.

- Avant un changement de programme, s'assurer que personne ne se tient dans la porte tournante.

Personnel

- Opérateur

Outil spécial

- Clé/code pour le commutateur de fonctions

Conditions préalables

- tous les dispositifs de verrouillage manuels sont déverrouillés
- le commutateur de fonctions a été déverrouillé au moyen de la clé/du code
- tous les interrupteurs d'arrêt d'urgence ont été déverrouillés en les tournant ou en les tirant en fonction du type d'interrupteur d'arrêt d'urgence
- aucune personne ne se trouve dans ou contre la porte tournante

1. Sélectionner le programme souhaité au moyen de la clé/du code (Abb. 10) (Commutateur de fonctions, S. 5).
   » La porte tournante exécute le programme sélectionné.
2. Retirer la clé du commutateur de fonctions.

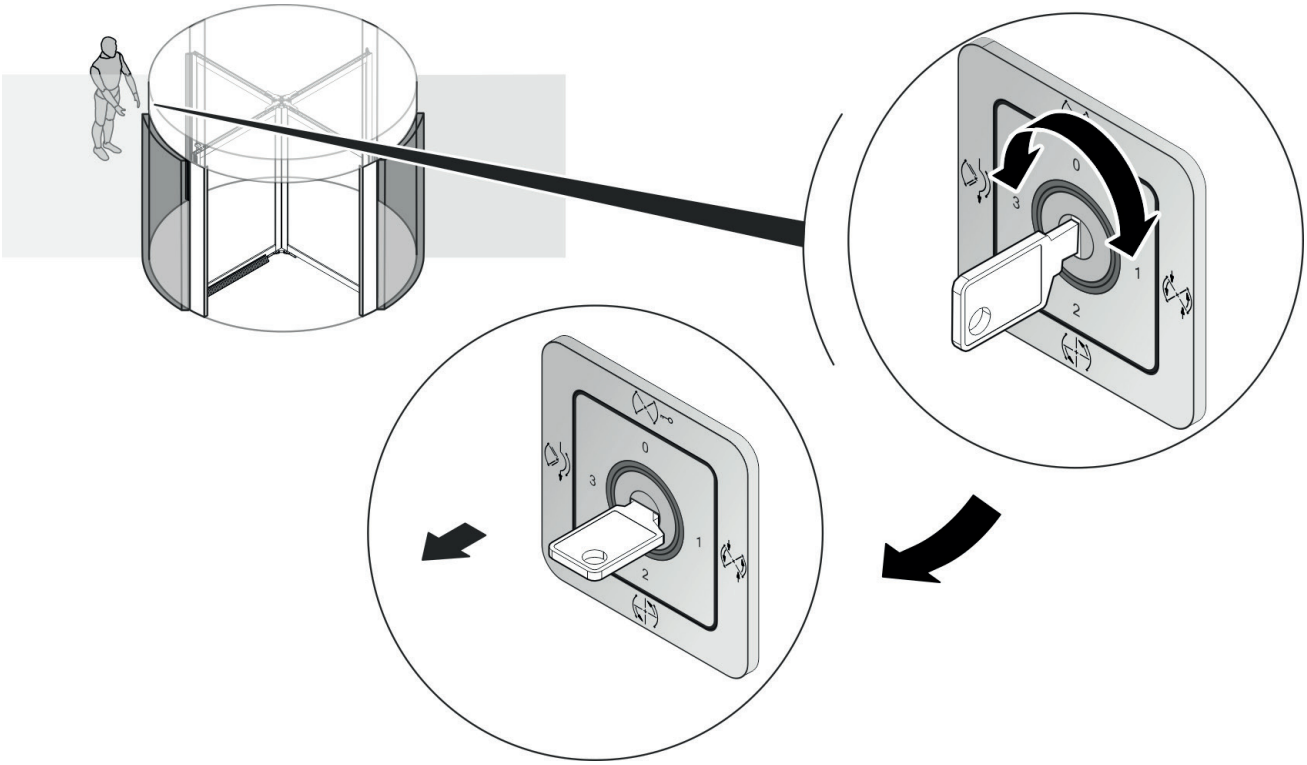

Abb. 10 **Sélectionner le programme et retirer la clé**

7 Utiliser l'ouverture de transport*

7.1 Créer l'ouverture de transport

Personnel

- Opérateur

Outil spécial

- Clé/code pour le commutateur de fonctions
- Clé à six pans creux 5 mm

Conditions préalables :

- Le commutateur de fonctions a été déverrouillé au moyen de la clé/du code.
- Aucune personne ne se tient contre ou à l'intérieur de la porte tournante.
- Tous les interrupteurs d'arrêt d'urgence ont été déverrouillés en les tournant ou en les tirant, en fonction du type d'interrupteur d'arrêt d'urgence.

1. Placer le commutateur de fonctions en position .
   » La porte tournante cesse de tourner et libère l'unité d'entraînement. Les vantaux peuvent être tournés manuellement.

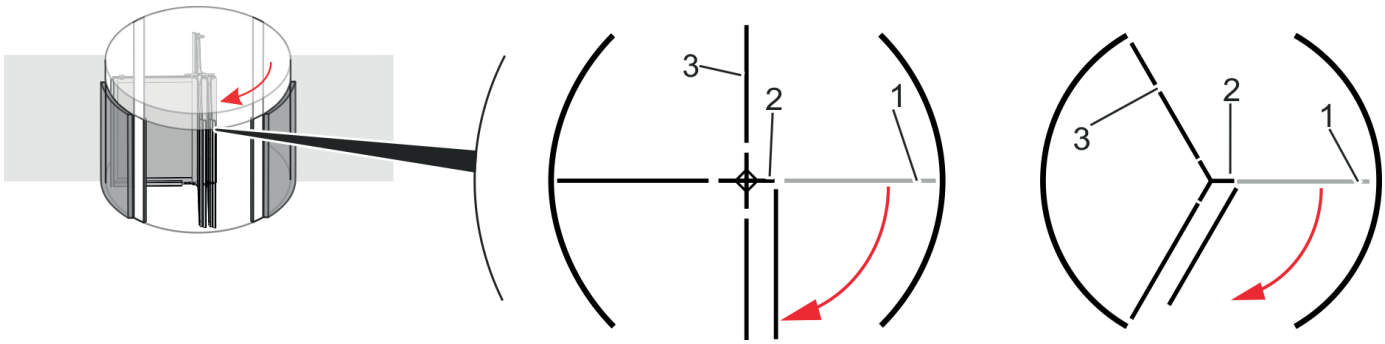

Abb. 11 **Débloquer les vantaux (4 et 3 vantaux)**

2. **AVERTISSEMENT**
   Danger de blessure en raison d'équipements de sécurité désactivés !

   Aligner avec précaution le vantail à la main, comme indiqué dans la Abb. 11.
3. Desserrer le dispositif d'arrêt du vantail rabattable (Abb. 11/1), puis insérer la clé à six pans creux dans le bouton au niveau de la butée supérieure et inférieure (Abb. 11/2) et tourner le bouton sur le côté.
4. **PRUDENCE !**
   Danger de coincement en cas de procédure non conforme !

   Maintenir le vantail rabattable dans l'entrée (Abb. 11/3) avec 1 personne.
5. Déplacer le vantail (Abb. 11/1) en direction de la flèche, comme indiqué dans la Abb. 11.
   » L'ouverture de transport est créée.

7.2 Annuler l'ouverture de transport

Personnel

- Opérateur

Outil spécial

- Clé/code pour le commutateur de fonctions

Conditions préalables

- Au moins 2 personnes doivent être présentes.

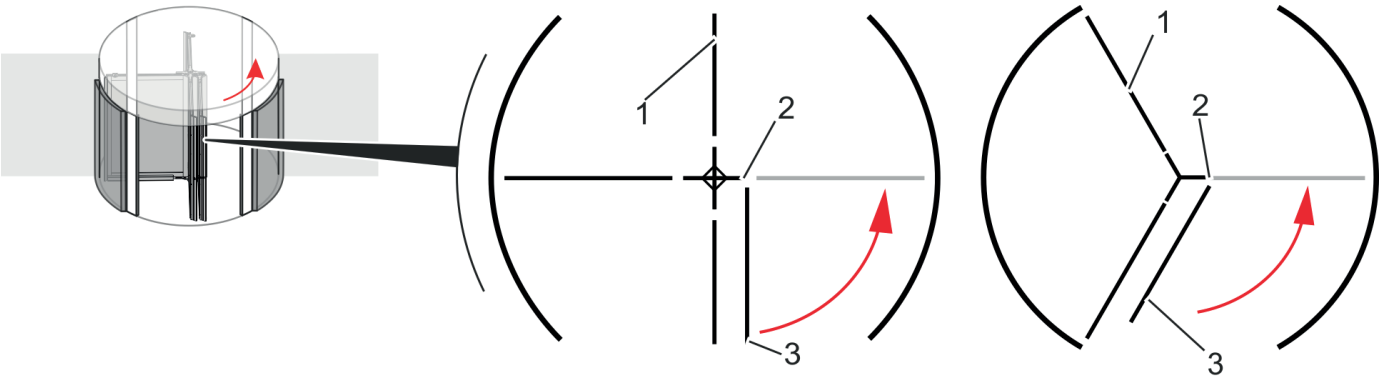

Abb. 12 Débloquer les vantaux (4 et 3 vantaux)

1. **PRUDENCE !**
   Danger de coincement en cas de procédure non conforme !

   Maintenir le vantail dans l'entrée (Abb. 12/1) avec 1 personne.
2. Déplacer le vantail rabattable (Abb. 12/3) en direction de la flèche, comme indiqué dans la Abb. 12.

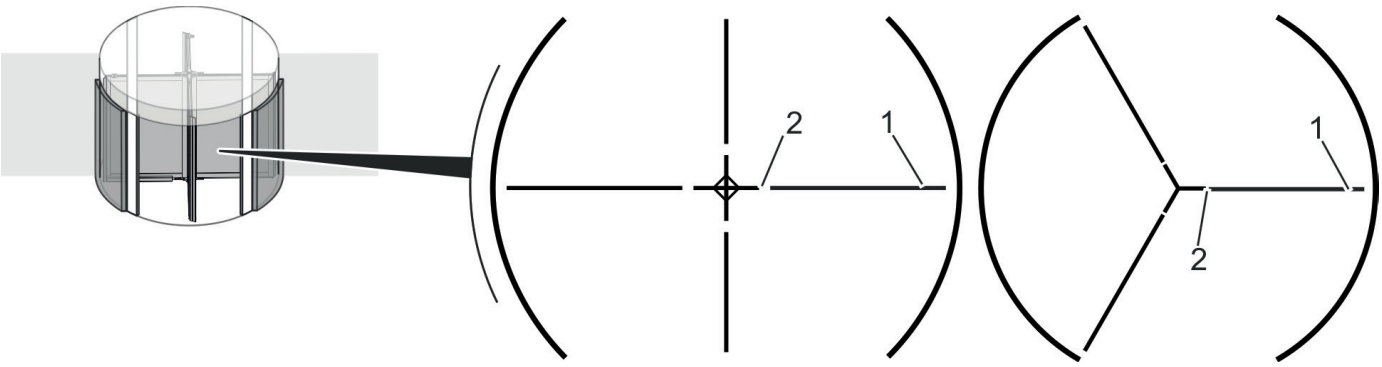

Abb. 13 Remettre le vantail en position de base (4 et 3 vantaux)

3. Bloquer le vantail rabattable (Abb. 13/2), puis tourner en sens inverse le bouton au niveau de la butée supérieure et inférieure (Abb. 13/1).
   » Les vantaux se retrouvent en position de base (Abb. 13).

8 Ouvrir en tant que voie d'évacuation*

8.1 Créer une voie d'évacuation

Personnel

- Opérateur

Outil spécial

- Clé/code pour le commutateur de fonctions

AVERTISSEMENT
Danger de mort en raison d'une porte tournante verrouillée avec tourniquet Bookfold dans une voie d'évacuation !
Si une porte tournante avec tourniquet Bookfold en fonctionnement est verrouillée ou obstruée, le passage ne peut pas être utilisé comme voie d'évacuation. Ceci constitue pour les personnes un danger de blessure, voire de mort.

- Pendant le fonctionnement d'une porte tournante avec tourniquet Bookfold, garder toujours une entrée et une sortie libres et non verrouillées.
- S'assurer que la porte tournante n'est pas verrouillée et qu'elle est utilisée dans l'une des positions du commutateur de fonctions suivantes : « Été », « Automatique 1 » ou « Automatique 2 ».

Voie d'évacuation pendant le fonctionnement
La description qui suit explique comment une ouverture de voie d'évacuation, par ex. pour aérer, peut être créée manuellement. En cas d'urgence réelle, par ex. en cas d'afflux de personnes voulant quitter un bâtiment aussi rapidement que possible et poussant contre la porte, les vantaux se rabattent également de côté. L'unité d'entraînement est, dans ce cas, arrêtée et les vantaux sont déverrouillés.

Conditions préalables

- Le commutateur de fonctions a été déverrouillé au moyen de la clé/du code.
- Une 2ème personne est présente.
- Aucune personne ne se tient contre ou à l'intérieur de la porte tournante.

1. **PRUDENCE !**
Danger de blessure en cas de changement de programme non conforme !

Placer le commutateur de fonctions en position .
» La porte tournante reste en position de base et libère l'unité d'entraînement. Les vantaux peuvent être tournés manuellement.

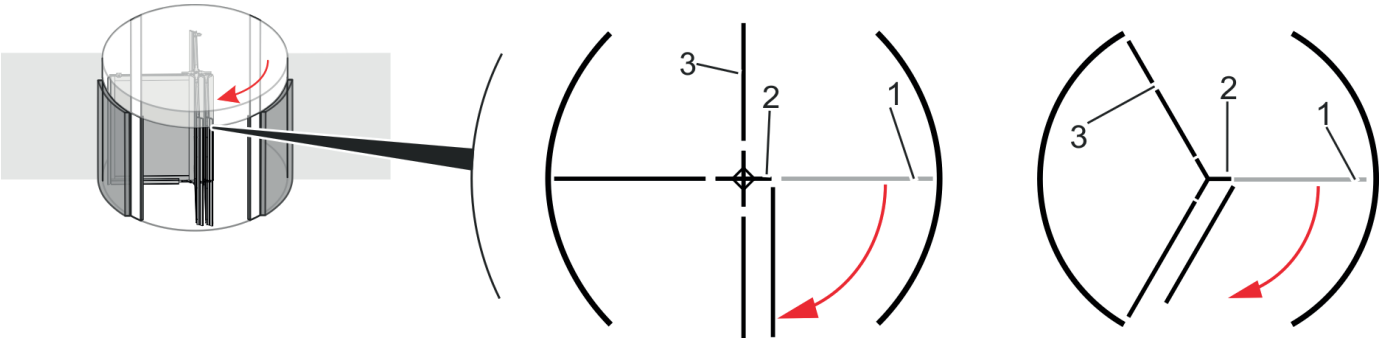

Abb. 14 Rabattre les vantaux sur les côtés (4 et 3 vantaux)

2. **AVERTISSEMENT**
   Danger d'écrasement des membres au niveau des arêtes de fermeture !

   Aligner avec précaution le vantail (Abb. 14/1) à la main, comme indiqué dans la Abb. 14.
3. **AVERTISSEMENT**
   Danger de blessure lorsque la porte est maintenue de façon non conforme !

   Maintenir le vantail du dessous dans l'entrée (Abb. 14/3) avec 1 personne.
4. Appuyer en poussant fermement sur le 1er vantail (Abb. 14/1).
   » Le vantail se rabat sur le côté.

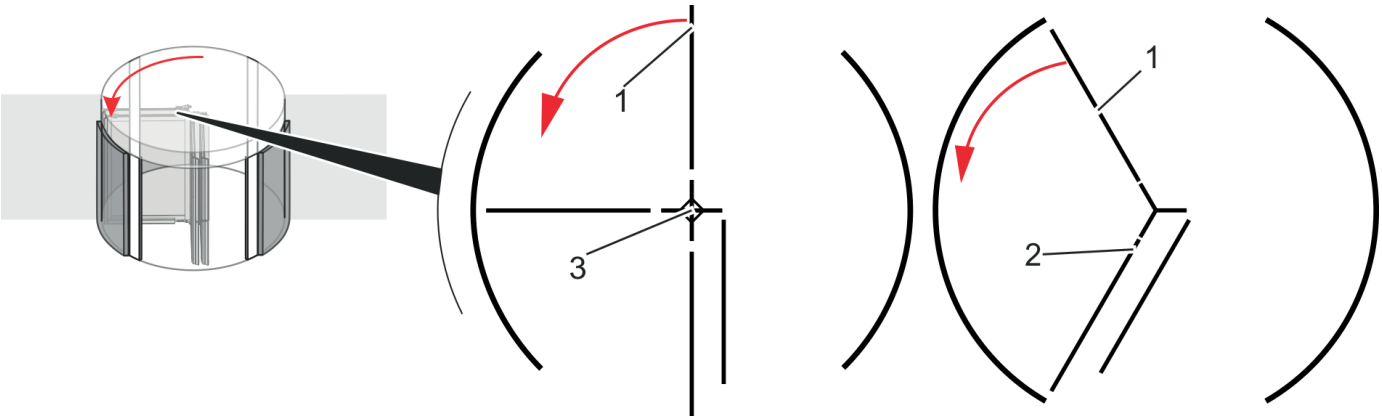

Abb. 15 Rabattre les vantaux suivants (4 et 3 vantaux)

5. Rabattre les vantaux suivants (Abb. 15/1) puis maintenir le vantail du dessous (Abb. 15/2) avec 1 personne.
6. Appuyer en poussant fermement sur le vantail (Abb. 15/1).
7. Rabattre sur le côté les vantaux restants comme indiqué aux étapes 2 à 6.

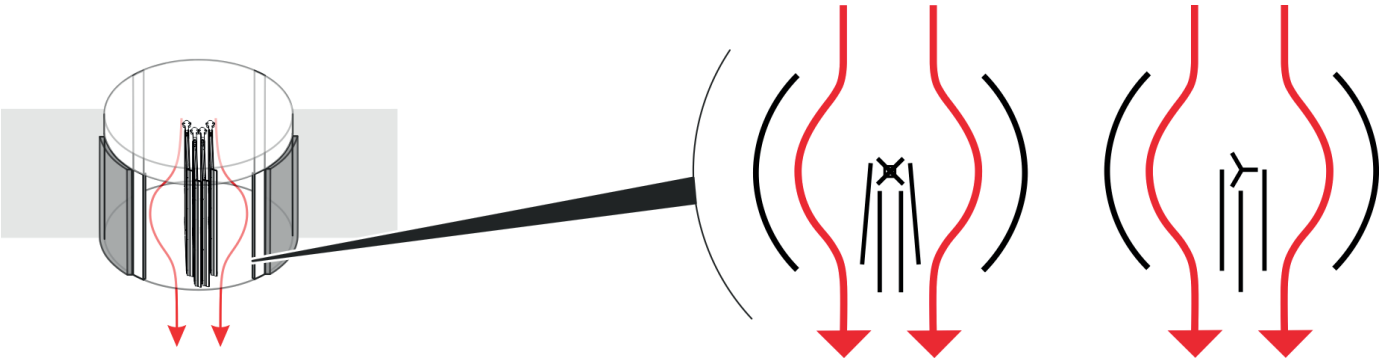

Abb. 16 Établir une voie d'évacuation (4 et 3 vantaux)

8. Aligner le vantail rabattu (Abb. 16) à la sortie comme indiqué dans la Abb. 16.
   » La porte tournante est à présent disponible comme voie d'évacuation (Abb. 16).

8.2 Fermer la voie d'évacuation

Personnel

- Opérateur

Conditions préalables

- Au moins 2 personnes doivent être présentes.

> La procédure décrite ci-dessous est valable pour les portes tournantes à 3 et 4 vantaux.

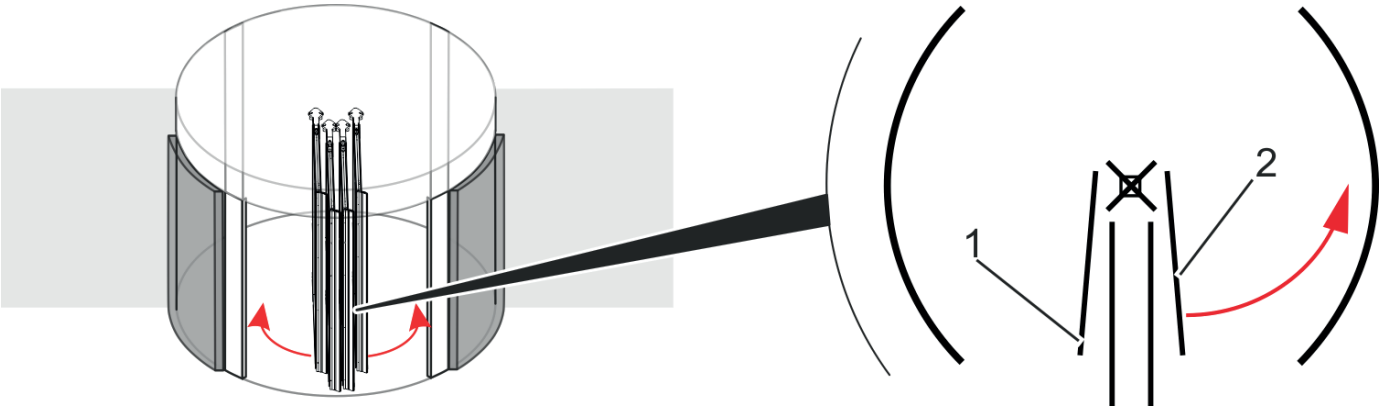

Abb. 17 **Remettre en place les vantaux rabattus**

1. **AVERTISSEMENT**
   Danger de blessure lorsque la porte est maintenue de façon non conforme !

   Maintenir le vantail rabattu côté opposé (Abb. 17/1) avec 1 personne.
2. **AVERTISSEMENT**
   Danger d'écrasement des membres au niveau des arêtes de fermeture !

   Tirer le vantail rabattu (Abb. 17/2) jusqu'à ce qu'il retrouve sa position de base.
3. Le cas échéant, remettre les autres vantaux en position de base, comme indiqué dans les étapes 1 à 2.

Abb. 18 **Vantaux en position initiale**

» La voie d'évacuation est annulée (Abb. 18/1).

9 Calendrier de nettoyage

Intervalle	Travaux de nettoyage	Condition préalable
une fois par jour	• Nettoyer le sol • Nettoyer le tapis de sol ou le tapis-brosse • En cas de forte salissure, retirer le tapis et nettoyer sous le tapis	Appuyer sur l'interrupteur d'arrêt d'urgence (uniquement pour les portes tournantes du type KTV P/S/A)
une fois par semaine	• Aspirer les brosses des vantaux • En cas de forte salissure, nettoyer les brosses des vantaux avec un shampoing usuel • Nettoyer les surfaces en verre avec un nettoyant pour vitres usuel • Essuyer les surfaces en acier inoxydable avec un nettoyant usuel pour surfaces en acier inoxydable et un chiffon de nettoyage doux • Essuyer les surfaces thermolaquées ou anodisées avec un agent de nettoyage usuel et un chiffon de nettoyage	

dormakaba Deutschland GmbH
DORMA Platz 1
58256 Ennepetal
Germany
Tél. : +49 2333 793-0
Fax : +49 2333 793-4950
Internet : www.dormakaba.com

CE

www.dormakaba.com

WN 059192 45532, 01/17
Sous réserve de modifications