dormakaba

Inhalt

1	**Zu diesem Dokument**	1
2	**Sicherheit**	1
3	**Produktbeschreibung**	2
4	**Montage**	2
5	**Demontage, Recycling und Entsorgung**	7

1 Zu diesem Dokument

1.1 Inhalt und Zweck

Dieses Dokument beschreibt die Montage der elektromechanischen Verriegelung STV 50x und den Anschluss an ein SafeRoute®-System.

1.2 Zielgruppe

Dieses Dokument richtet sich an Monteure und Fachkräfte, die von dormakaba für die Montage autorisiert wurden.

1.3 Mitgeltende Dokumente

Folgende Dokumente gehören zur vollständigen Dokumentation der Anlage und sind zu beachten:

- Die SafeRoute®-Systemanleitung
- Das Prüfbuch der jeweiligen Türanlage

1.4 Dokumentenaufbewahrung

Dieses Dokument ist nach der Montage und Inbetriebnahme dem Betreiber zu übergeben.

1.5 Verwendete Symbole

1. 2.	Reihenfolge der Handlungsschritte
	Verweis auf ein Kapitel
	Türöffnungsrichtung DIN links = auswärts nach rechts öffnend
	Türöffnungsrichtung DIN rechts = auswärts nach links öffnend
	Bauelemente können durch elektrostatische Entladungen beschädigt werden. Vor dem Berühren des Bauelements den eigenen Körper erden!

2 Sicherheit

2.1 Bestimmungsgemäße Verwendung

Die STV 50x ist eine elektromechanische Verriegelung nach dem Ruhestromprinzip.

2.2 Auflagen für Feuer- und Rauchschutztüren

Bei Montage der STV 50x im vorbeugenden Brandschutz dürfen die Eigenschaften der Feuer- und Rauchschutztüren nicht beeinträchtigt werden. Die Montage ist nur erlaubt, wenn der Verwendbarkeitsnachweis für die Feuer- und Rauchschutztür eine Montage vorsieht und die Maßgaben des Verwendbarkeitsnachweises beachtet wird. Weitere Hinweise können der Mitteilung „Zulässige Änderungen und Ergänzungen an Feuerschutzabschlüssen" des Deutschen Instituts für Bautechnik (DIBt 1/1996), Berlin, entnommen werden.

2.3 Personalqualifikation

Die Montage darf nur von dormakaba autorisierten Personen durchgeführt werden.

STV 50x

Montageanleitung

WN 059372 45532 – 2018-11

DE

3 Produktbeschreibung

Die STV 50x ist eine elektromechanische Verriegelung für Drehflügeltüren, die verdeckt in die Türzarge eingebaut wird. Als Gegenstück wird im Türblatt ein Einsteckfallenschloss TV-Z 510 benötigt. Die STV 50x ist eine DCW®-Komponente in einem SafeRoute®-System.

3.1 Ausführungsvarianten

STV 501	mit Winkelschließblech für Falztüren DIN-L
STV 502	mit Winkelschließblech für Falztüren DIN-R
STV 505	mit Flachschließblech für Stumpftüren DIN-L
STV 506	mit Flachschließblech für Stumpftüren DIN-R
STV 507	mit Flachschließblech und Fallenführung für Stumpftüren DIN-L
STV 508	mit Flachschließblech und Fallenführung für Stumpftüren DIN-R

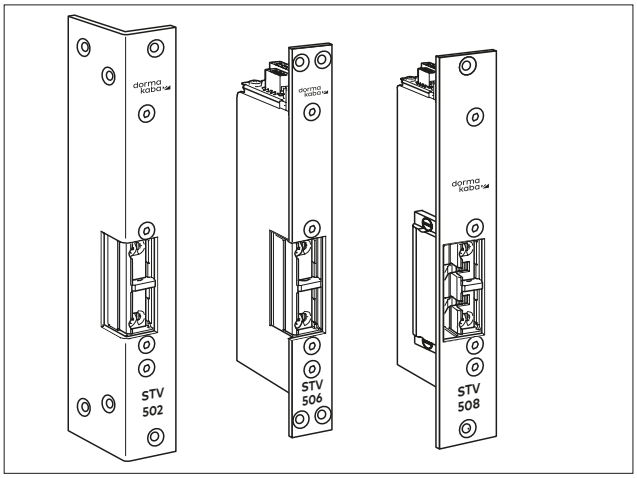

Abb. 1 Ausführungsvarianten für Türen (DIN-rechts)

3.2 Lieferumfang

- STV 50x in einer der o.a. Ausführungsvarianten
- Tüte mit Befestigungsmaterial

3.3 Technische Daten

Zuhaltekraft: Versorgungsspannung:	2000 N bei UB +/-10% 24 V DC +/-15%
Stromaufnahme:	75 mA
Temperaturbereich:	-10 °C bis +55 °C
Rel. Luftfeuchtigkeit:	bis 93 % (nicht betauend)
Schutzart:	IP 30 im eingebauten Zustand bei geschlossener Tür

4 Montage

Die Montage wird an einer auswärts nach links öffnenden Tür (DIN rechts) gezeigt.
Bei der Montage an einer auswärts nach rechts öffnenden Tür (DIN-links) ist spiegelbildlich vorzugehen!

4.1 Montageposition

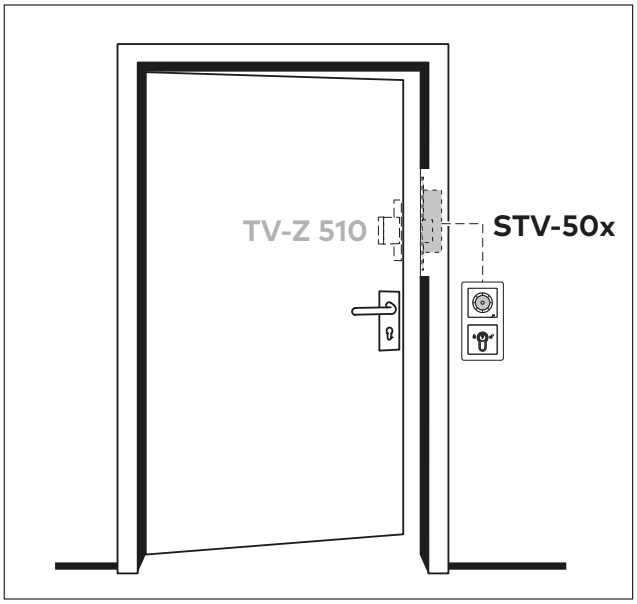

Abb. 2 Beispiel für Montageposition STV 50x

4.2 Bei der Montage beachten

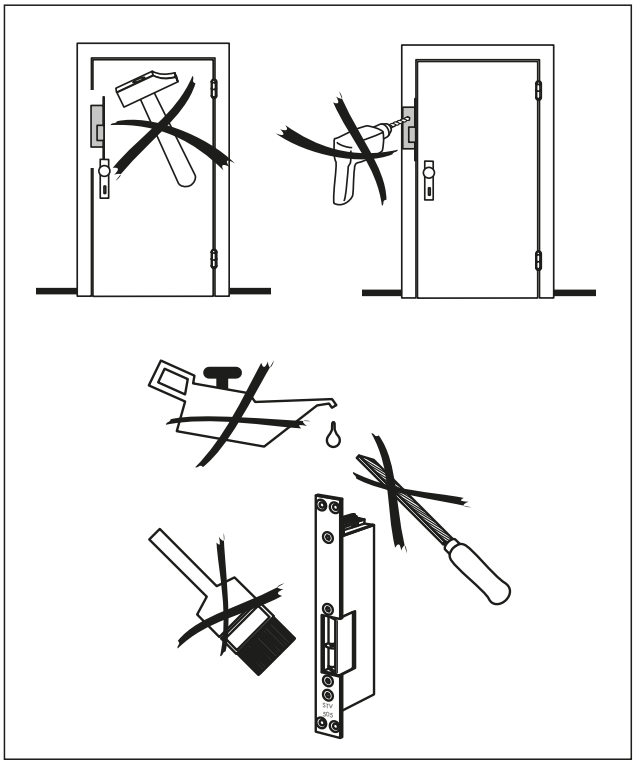

Abb. 3 Hinweise zur Montage der STV 50x

4.3 Montage der Ausführungsvarianten

4.3.1 STV 501 oder STV 502 montieren

STV 501
STV 502

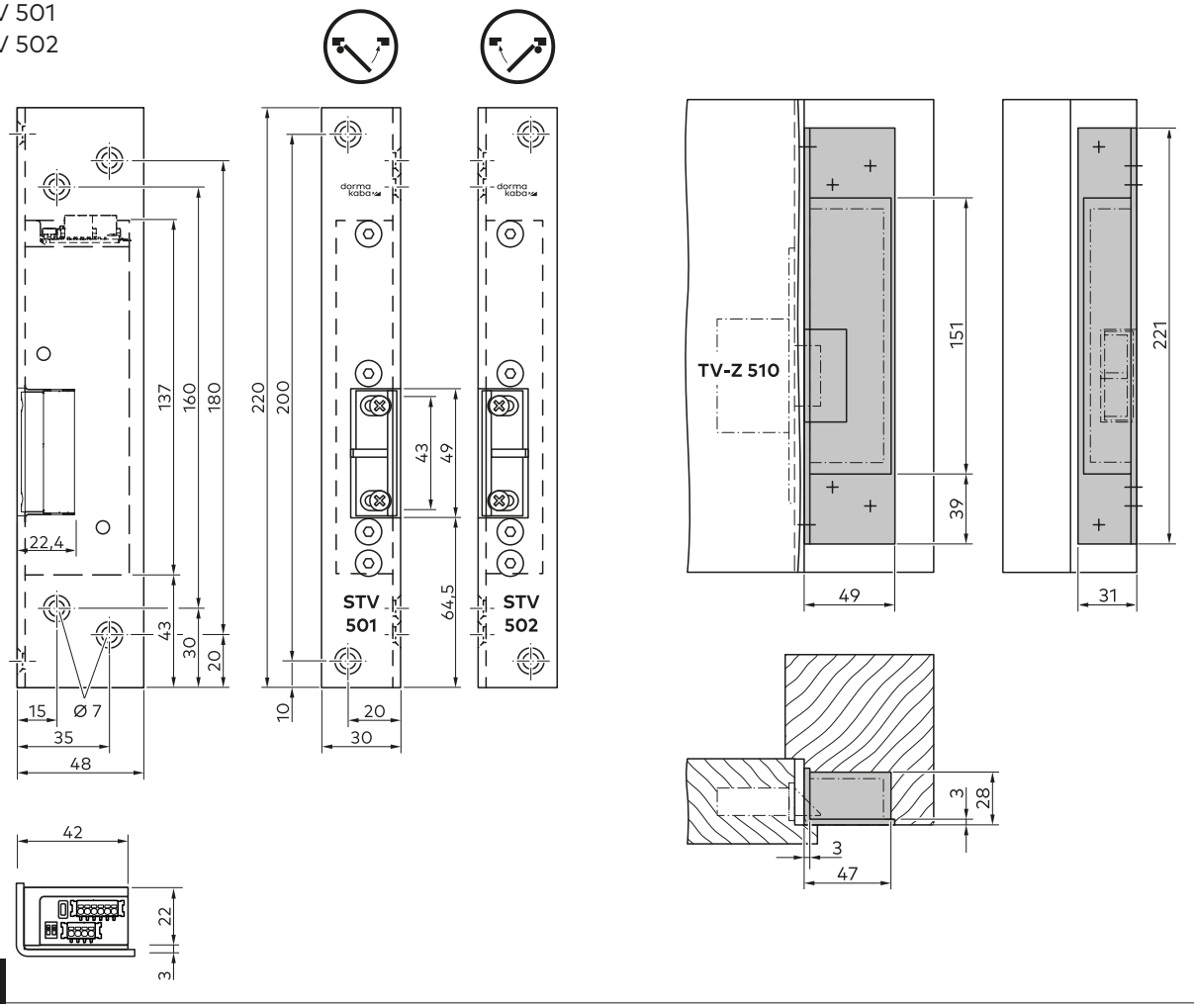

1

STV 501
STV 502

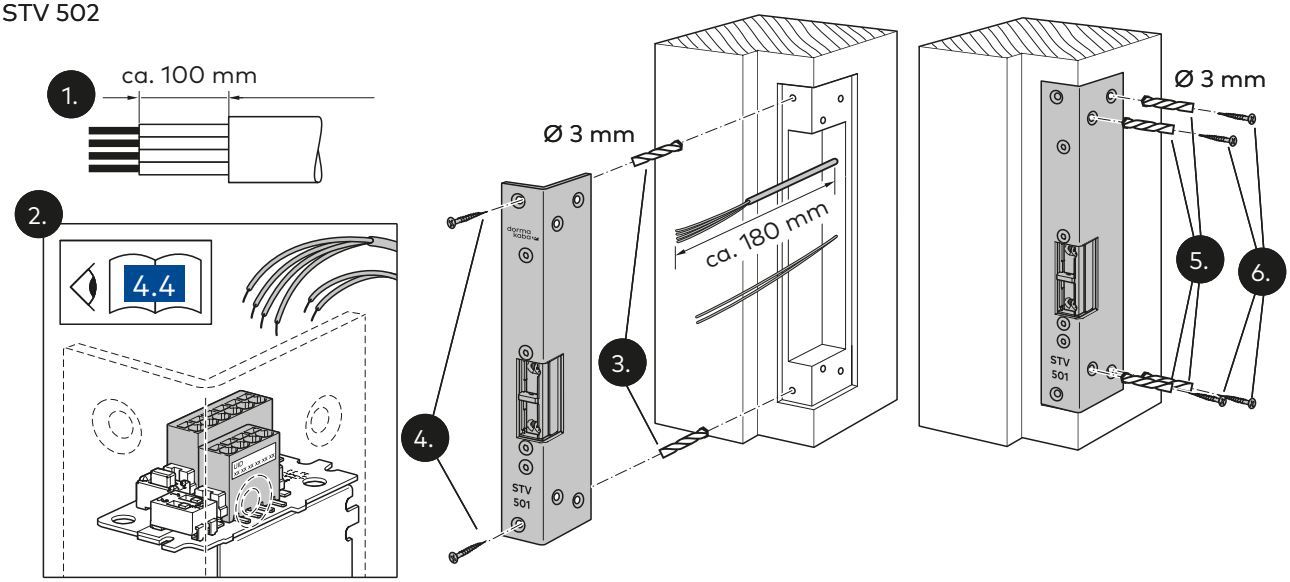

Austausch nur als komplette Einheit.
Nicht das Schließblech von der Verschlusseinheit trennen!

2

4.3.2 STV 505 oder STV 506 montieren

STV 505
STV 506

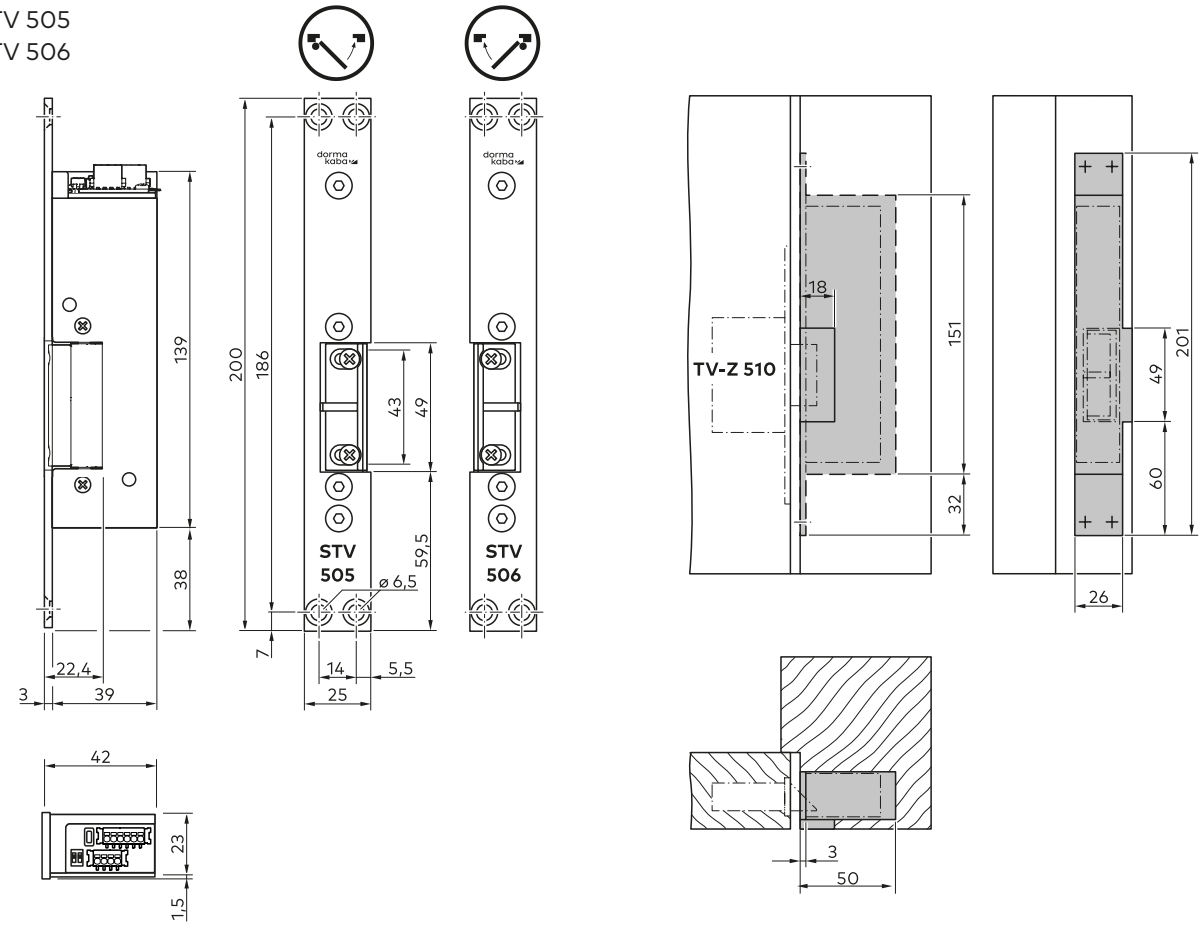

1

STV 505
STV 506

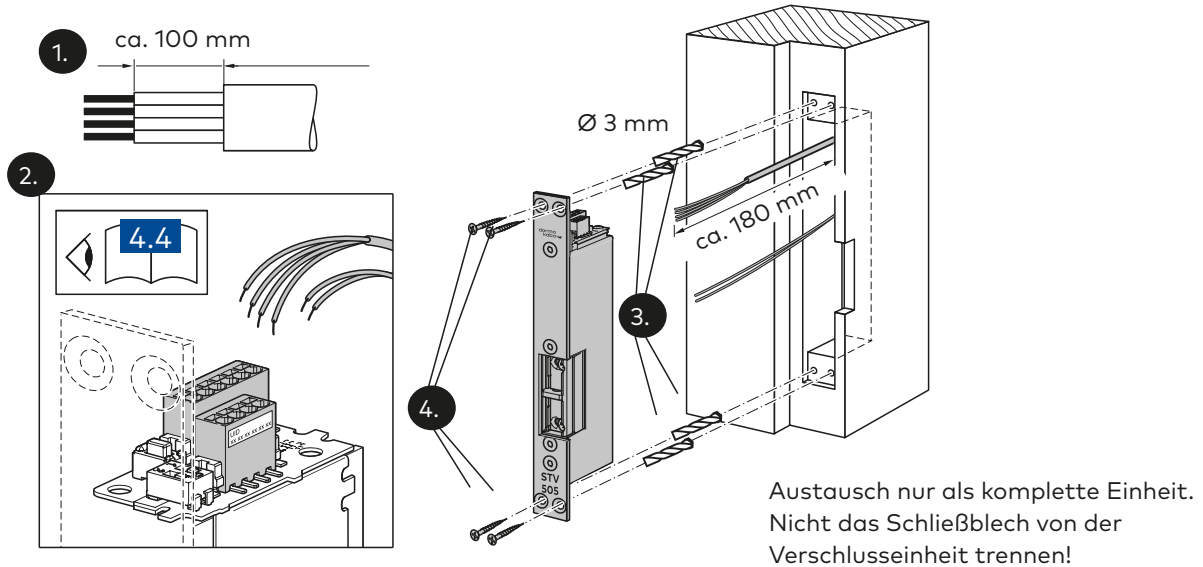

Austausch nur als komplette Einheit.
Nicht das Schließblech von der Verschlusseinheit trennen!

2

4.3.3 STV 507 oder STV 508 montieren

STV 507
STV 508

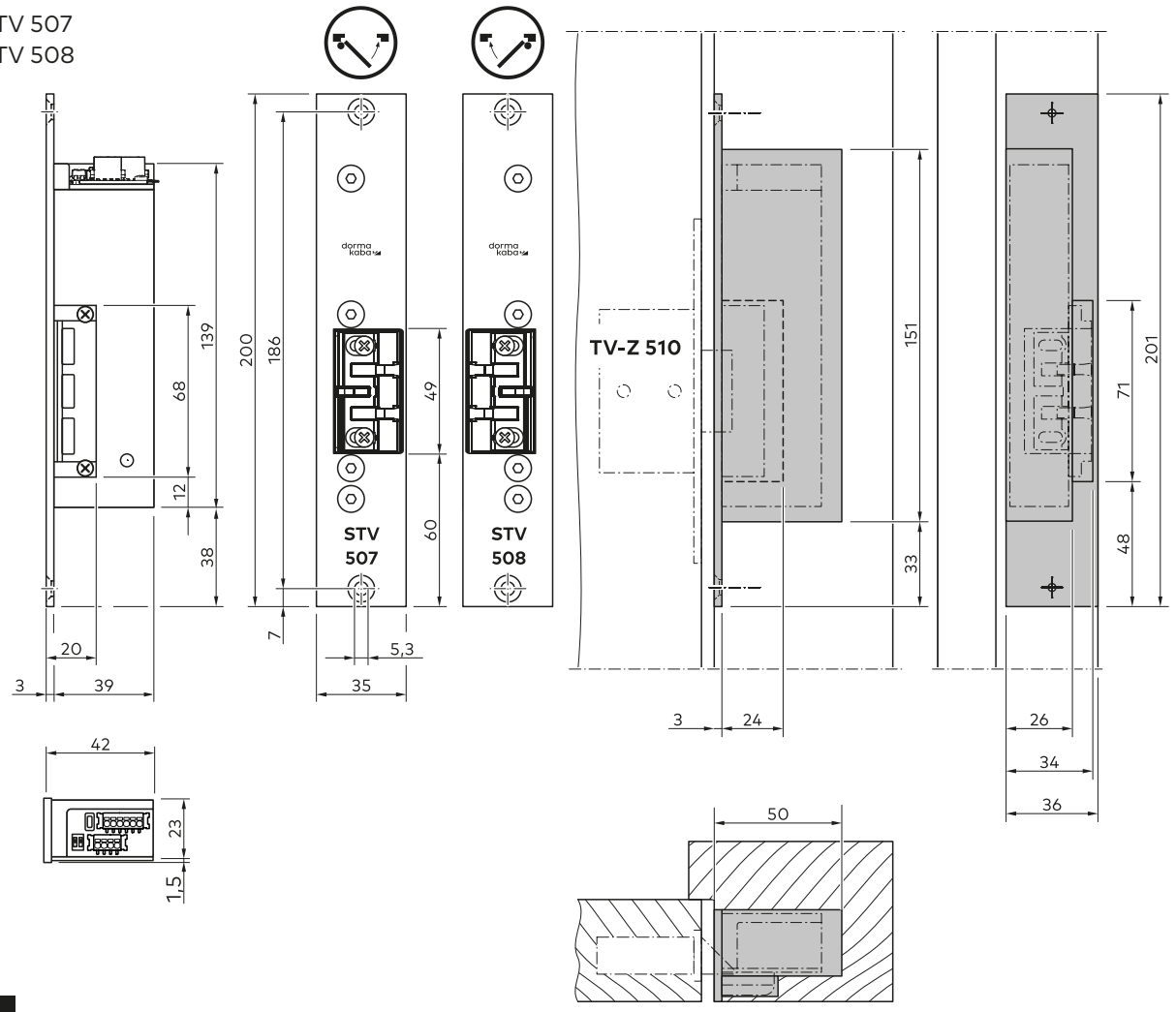

1

STV 507
STV 508

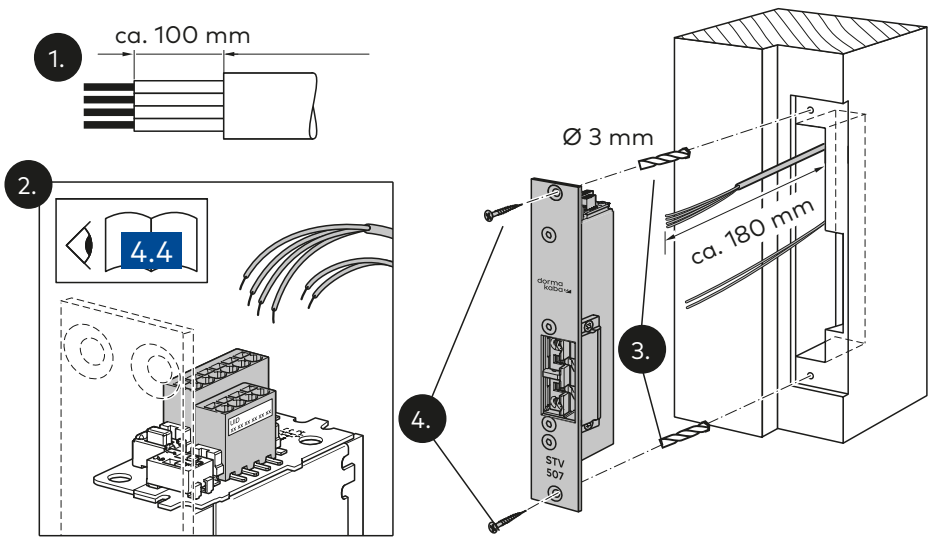

Austausch nur als komplette Einheit.
Nicht das Schließblech von der Verschlusseinheit trennen!

2

4.4 Klemmenbelegung und Schalter/Taster

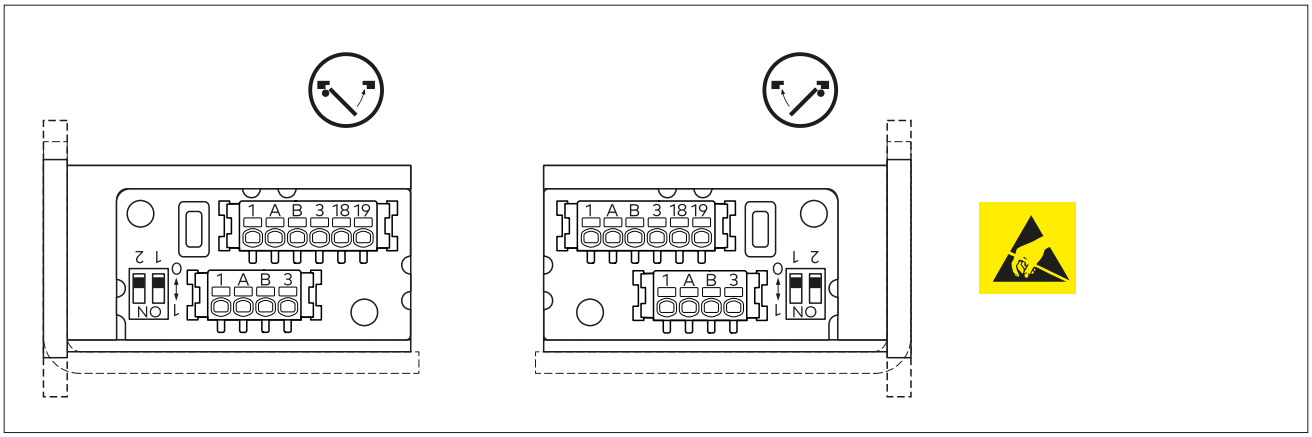

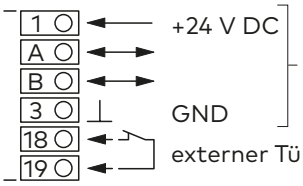

DCW®-Bus

externer Türkontakt oder Brücke

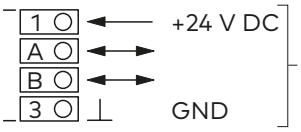

DCW®-Bus

DCW®-Adresse	Schalter 1	Schalter 2
1	0	0
2	1	0
3	0	1
4	1	1

DCW® DIP-Schalter
Wenn mehrere elektrische Türverriegelungen (STV xxx) über DCW®-Bus verbunden sind, den elektrischen Türverriegelungen unterschiedliche DCW®-Busadressen zuweisen.

Service-Taster (Service-Taster für 8 Sekunden drücken = Werkseinstellung)

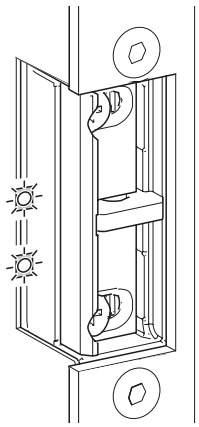

LED-Anzeigen

LED an —— LED aus —— LED blinkt - - - -

DCW®-LED (rot)	
Busverbindung OK	——
Busverbindung unterbrochen	——
DCW®-Fehler	- - - -
Konfig-LED (gelb)	
Konfiguration erfolgreich	——
Gerät ist nicht konfiguriert	——
Beide LEDs	
Konfigurationsmodus aktiv	- - - -

4.5 Montage abschließen

1. Die Montage und Inbetriebnahme im Prüfbuch dokumentieren.
2. Dieses Dokument dem Betreiber übergeben.

5 Demontage, Recycling und Entsorgung

Die Demontage erfolgt in umgekehrter Reihenfolge der Montage und muss durch sachkundiges Personal erfolgen.

Das Produkt muss umweltgerecht entsorgt werden. Elektrotechnische Teile und Batterien dürfen nicht über den Hausmüll entsorgt werden. Die elektrotechnischen Teile und Batterien in den dafür eingerichteten Annahme- und Sammelstellen entsorgen. Beachten Sie die für Sie geltenden nationalen gesetzlichen Vorschriften.

Originalanleitung, Änderungen vorbehalten

dormakaba Deutschland GmbH
DORMA Platz 1 58256 Ennepetal Deutschland T: +49 2333 793-0 F: +49 2333 793-4950 www.dormakaba.com