		Manet ES 250 PRO / ES 400 PRO	Gewicht / Poids
OKFF	Oberkante Fertigfussboden / Sol fini		
LW	Durchgangswelle / largeur vide de passage		
LH	Durchgangshöhe / hauteur vide de passage		
H	Anlagenhöhe / hauteur de l'installation		
	Hinweise / Remarque		
X	Laut EN 16005 / DIN 18650 Bau- und Pruefgrundsetzen fuer autom. Tueren darf dieses Mass nur 4 - 8 mm betragen. Selon DIN 16005 / 18650 et prescription pour portes automatiques, cette mesure doit se situer entre 4 et 8 mm	1-flügelig / 1-vantail LW (700)-(3000) B min. = 2 x (LW + 70) (ohne Seitenteil / ohne Pfostenbreite) (sans partie fixe / sans largeur poteau)	1-flügelig / 1-vantail ES 250 PRO 1 x (125) kg ES 400 PRO 1 x (250) kg
		2-flügelig / 2-vantaux LW (800) - (3000) B min. = 2 x (LW + 140) (ohne Seitenteil / ohne Pfostenbreite) (sans partie fixe / sans largeur poteau)	2-flügelig / 2-vantaux Standard ES 250 PRO 2 x (125) kg ES 400 PRO 2 x (200) kg

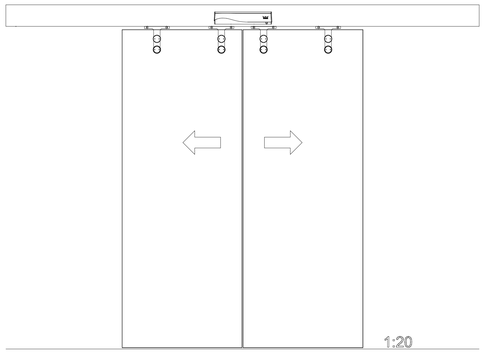

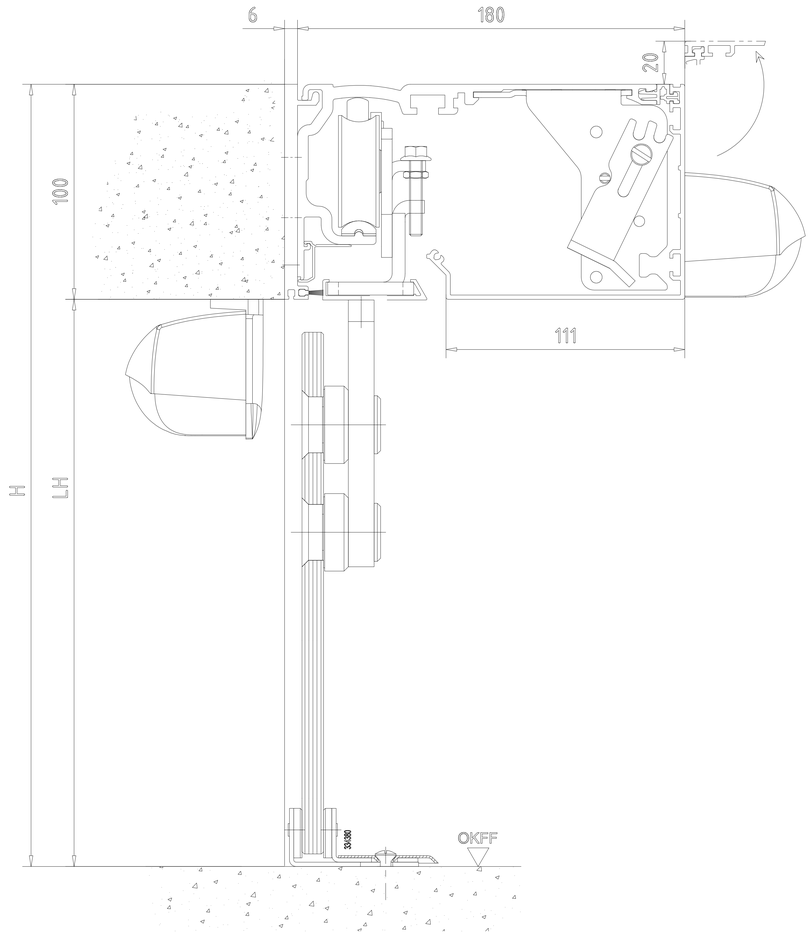

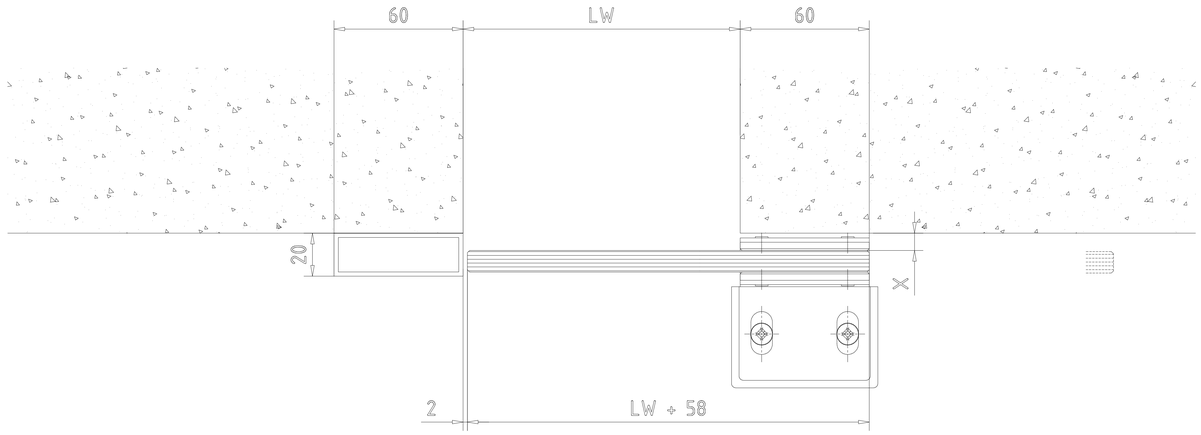

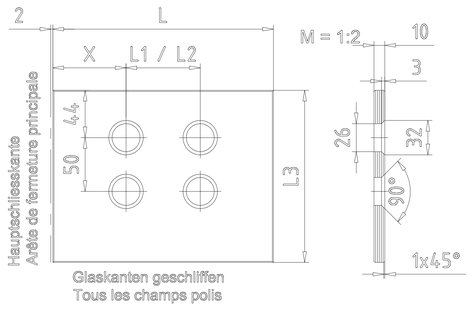

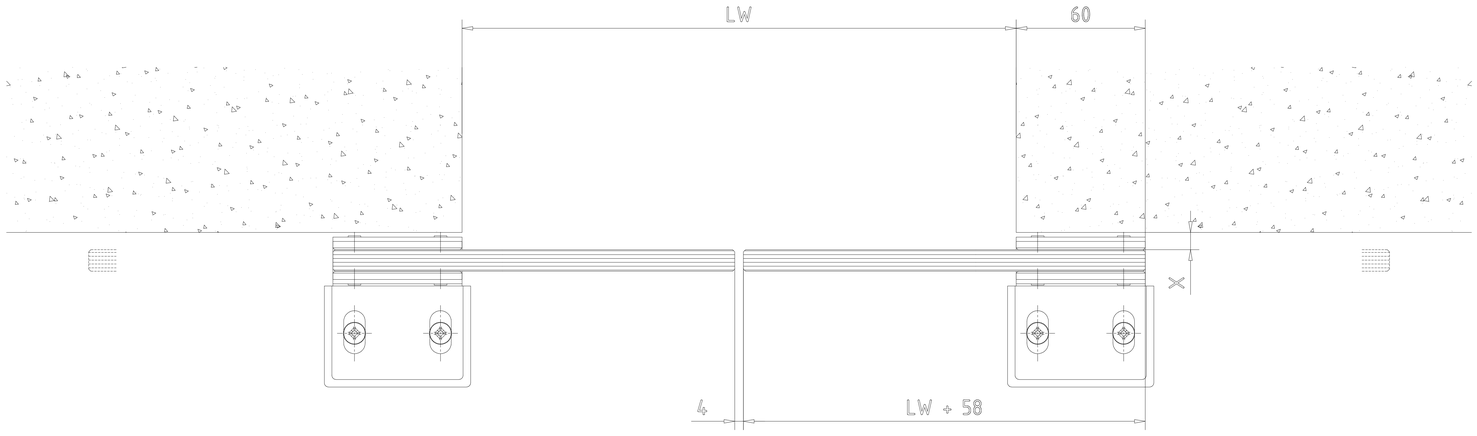

1-fluegelig
L = LW + 58
L2 = LW - 200
L3 = LH - 20
X = 98

2-fluegelig
L = LW : 2 + 58
L2 = (LW - 400) : 2
L3 = LH - 20
X = 98

Achtung !
Ausruestung der Tueranlage mit Sicherheitseinrichtungen
nach jeweiliger
Risikobewertung gemaeß DIN 18650 Teil 1 + 2 .
Attention !
les équipements de sécurité de la porte automatique
doivent correspondre à l'analyse de risques selon la norme
DIN 18650

"Vorgabe zur Verfügung Ihre Ideen mit großer, weit über publizierten Leistungen, Produktentwicklungen der Planerwelt und Gebäudenutzer Umgang vorbereiten."

3				Datum/Date	Name	Werkstoff/Material	© DORMA GmbH+Co.KG (DE) Ennepetal
2				Bearb/Drawn	01.2009	Wenzl	Ausgabe/Issue:
1				Gepr./Checked			Format: A0
Ur. Änderung No. Modification	Datum/Date	Name		Norm/Stand.			Ersetzt/Replacem.:

dormakaba	Maßstab/Scale 1:1	ES PROLINE Schiebetuer ST Manet porte coulissante Manet ESG Verglasung - ohne Seitenteil - Oberflurführung Vitrage ISG - sans partie fixe - guide de sol	Zeichng-Nr/Drawing-No. 257660-00-6-60 Var. 00 Art/Typ / Zust/Cond / Blatt/Sheet 1 von/of 1

		Manet ES 250 PRO / ES 400 PRO	Gewicht / Poids
OKFF	Oberkante Fertigfussboden / Sol fini		
LW	Durchgangswelle / largeur vide de passage		
LH	Durchgangshöhe / hauteur vide de passage		
H	Anlagenhöhe / hauteur de l'installation		
	Hinweise / Remarque		
X	Laut EN 16005 / DIN 18650 Bau- und Pruefgrundsetzen fuer autom. Tueren darf dieses Mass nur 4 - 8 mm betragen. Selon DIN 16005 / 18650 et prescription pour portes automatiques, cette mesure doit se situer entre 4 et 8 mm	1-flügelig / 1-vantail LW (700)-(3000) B min. = 2 x (LW + 70) (ohne Seitenteil / ohne Pfostenbreite) (sans partie fixe / sans largeur poteau)	1-flügelig / 1-vantail ES 250 PRO 1 x (125) kg ES 400 PRO 1 x (250) kg
		2-flügelig / 2-vantaux LW (800) - (3000) B min. = 2 x (LW + 140) (ohne Seitenteil / ohne Pfostenbreite) (sans partie fixe / sans largeur poteau)	2-flügelig / 2-vantaux Standard ES 250 PRO 2 x (125) kg ES 400 PRO 2 x (200) kg

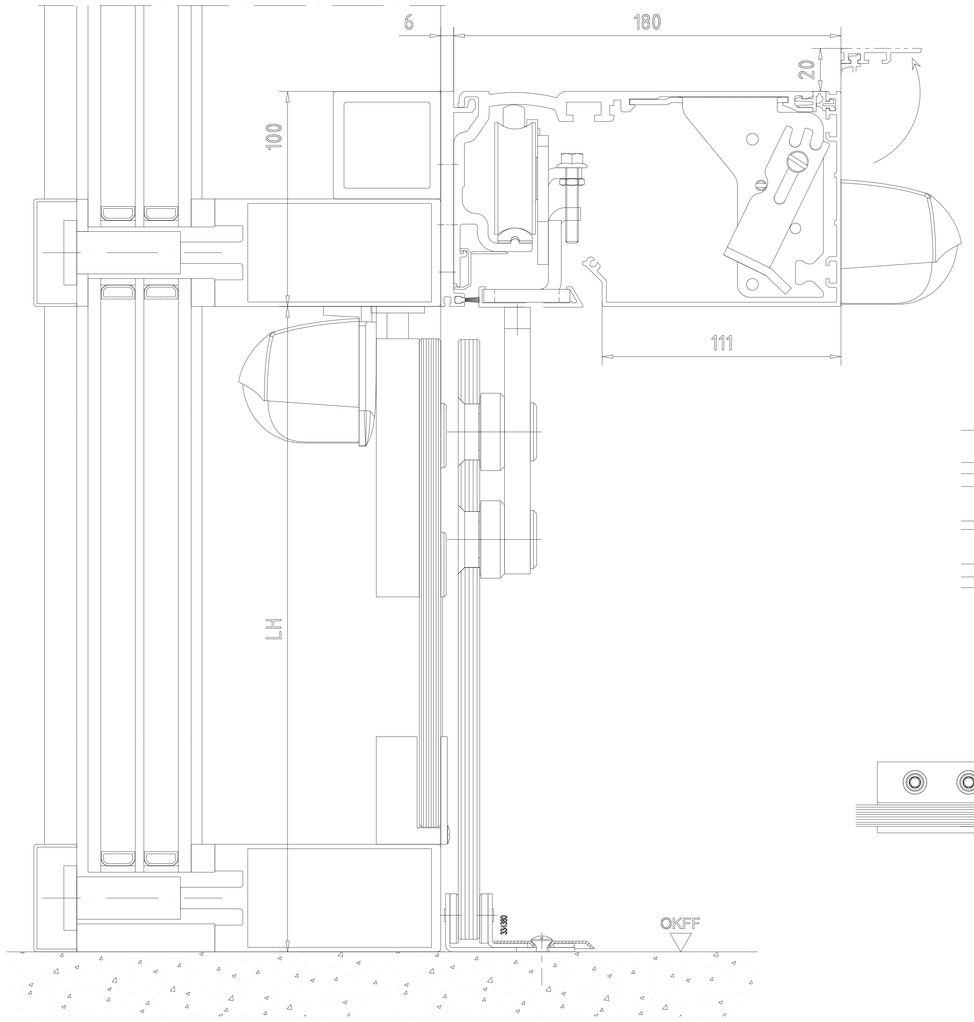

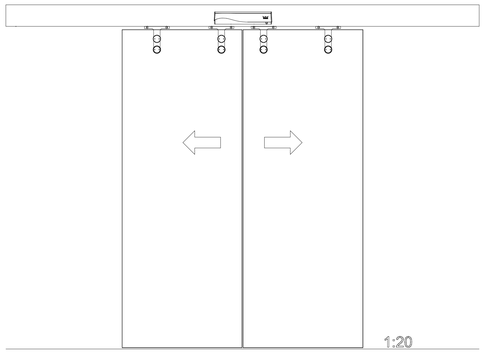

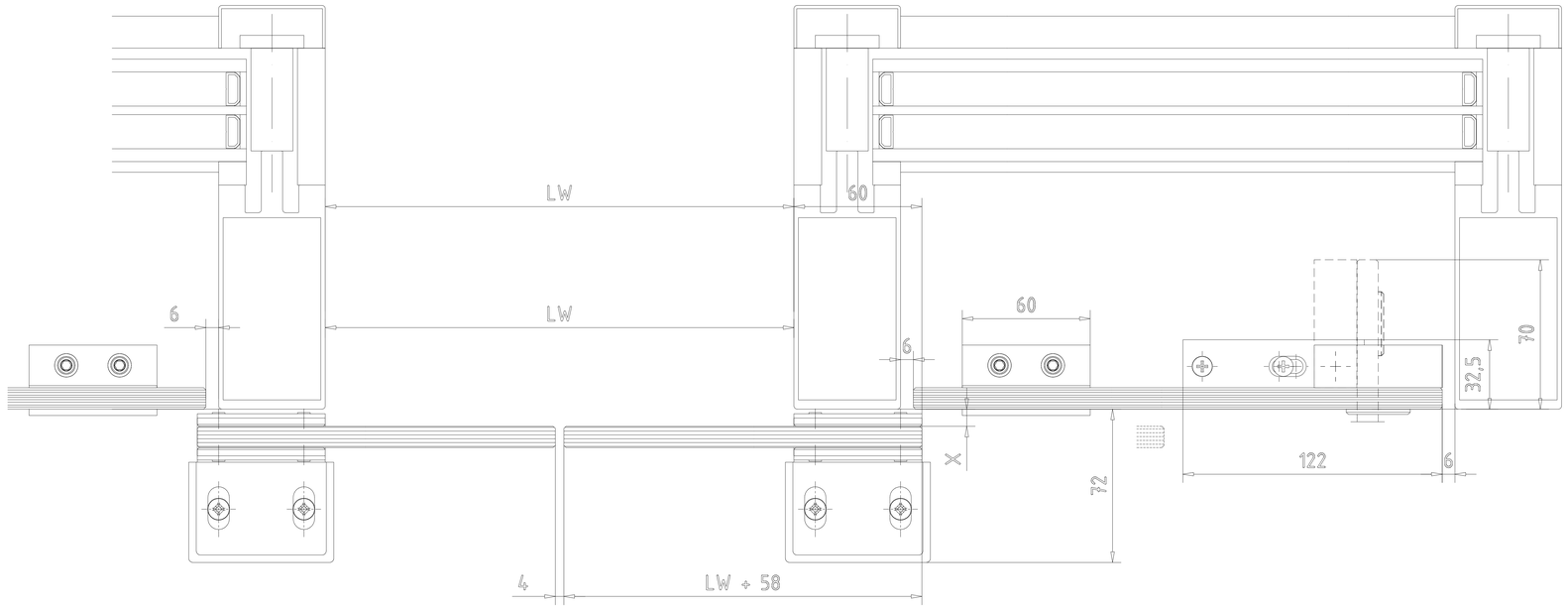

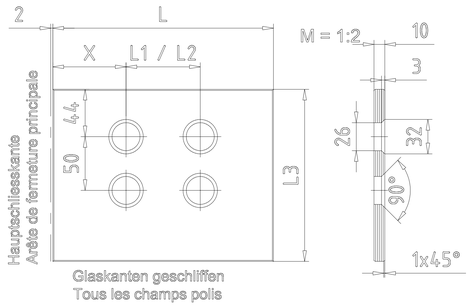

1-fluegelig
L = LW + 58
L2 = LW - 200
L3 = LH - 20
X = 98

2-fluegelig
L = LW : 2 + 58
L2 = (LW - 400) : 2
L3 = LH - 20
X = 98

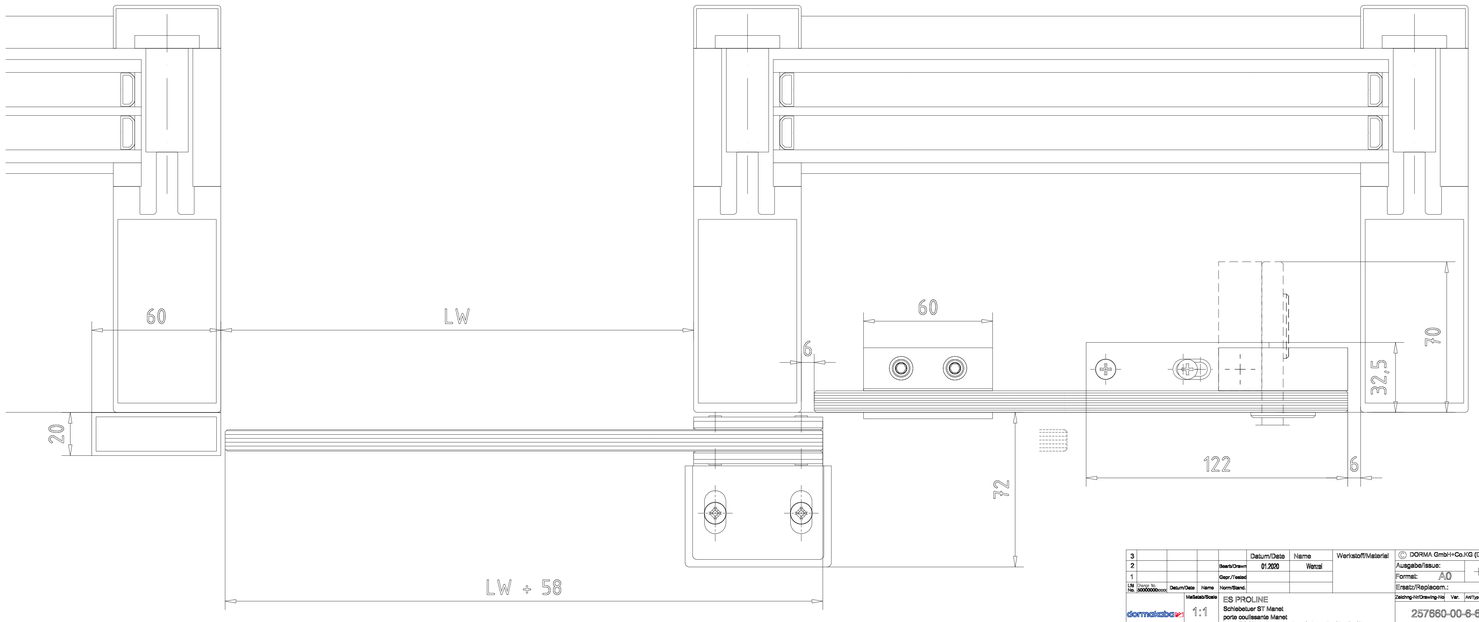

Achtung !
Ausruestung der Tueranlage mit Sicherheitseinrichtungen
nach jeweiliger
Risikobewertung gemaeß DIN 18650 Teil 1 + 2 .
Attention !
les équipements de sécurité de la porte automatique
doivent correspondre à l'analyse de risques selon la norme
DIN 18650

"Original bei Schriftfeld gleicher Vorlage
Verwendung und Mitteilung dieser Vorlage
sowie deren auszugsweise Inhalte, Zeichnungen
und Daten sind ausdrücklich untersagt. Zuwiderhandlungen
verpflichten zu Schadensersatz. Alle Rechte vorbehalten"
der Paetendorf-Gesellschaft für Gebrauchsmuster Eintragung vorbehalten"

3					Datum/Date	Name	Werkstoff/Material
2				Bearb/Drawn	01.2020	Wenzel	
1				Gepr./Tested			
Ut No.	Design No. 300000000000	Datum/Date	Name	Norm/Stand.			

dormakaba

1:1

ES PROLINE
Schiebetuer ST Manet
porte coulissante Manet
ISG Verglasung - ohne Seitenteil - Oberfuerführung
Vitrage ISG - sans partie fixe - guide de sol

© DORMA GmbH+Co.KG (DE) Ennepetal

Ausgabe/Issue:
Format: A0
Ersatz/Replacem.:
Zeichng-Nr/Drawing-No. | Var. | Art/Typ | Qual/Cond | Status/Stage
257860-00-6-60 | 1 | von | 1
Var.: 00

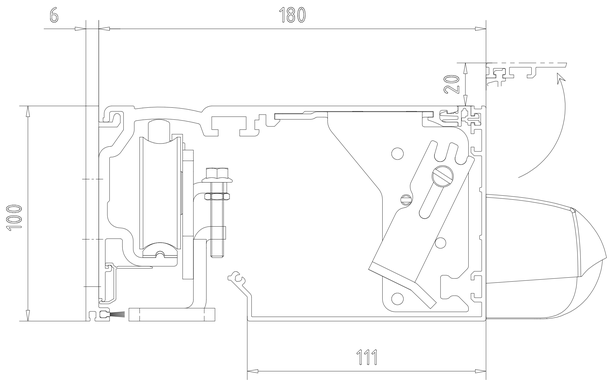

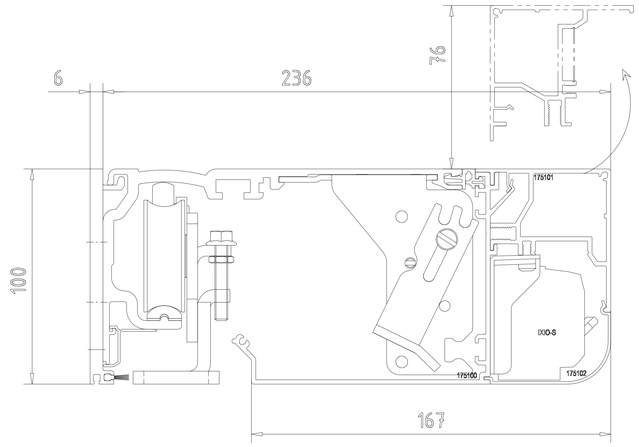

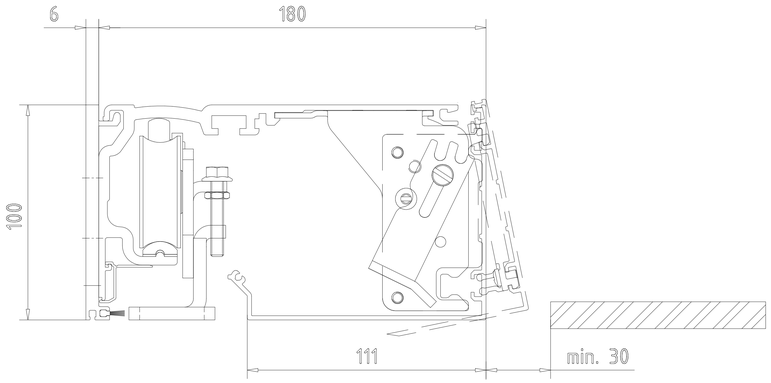

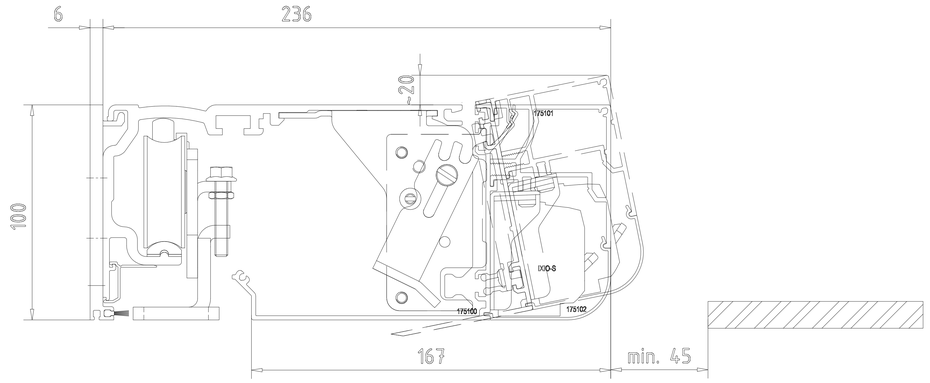

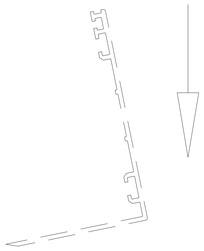

Abnehmbare Antriebsblende
Habillage intérieur amovible

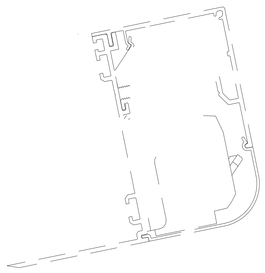

Abnehmbare Antriebsblende
Habillage intérieur amovible

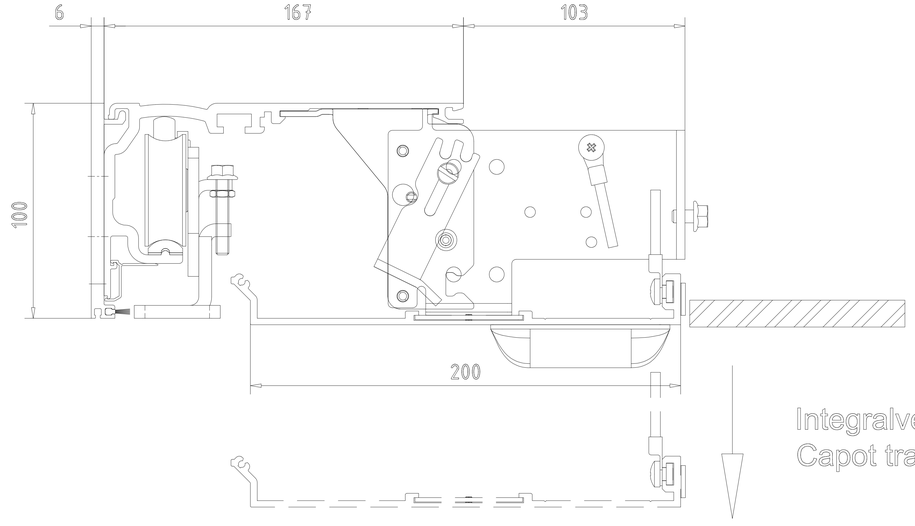

Integralverkleidung
Capot trappe

3					Datum/Date	Name	Werkstoff/Material	© DORMA GmbH+Co.KG (DE) Ennepetal
2				Bearb/Drawn	11.2000	Wetzel		Ausgabe/Issue:
1				Gepr./Checked				Format:
Ist No.	Änderung Amendment	Datum/Date	Name	Norm/Stand.				Ersatz/Replacem.:
		Maßstab/Scale		ES PROLINE Schiebetüer ST Manet porte coulissante Manet Antriebsverkleidung / capots de mécaniques				Zeichng-Nr/Drawing-No. Var. Art/Typ Zust/Cond Status/Sheet 257660-00-6-60 von 6 Var.:

dormakaba

"Weitergabe sowie Vervielfältigung dieser Unterlage, Verwertung und Mitteilung ihres Inhalts nicht gestattet, soweit nicht ausdrücklich zugestanden. Zuwiderhandlungen verpflichten zu Schadenersatz. Alle Rechte vorbehalten für Patenterteilung oder Gebrauchsmuster-Eintragung vorbehalten."

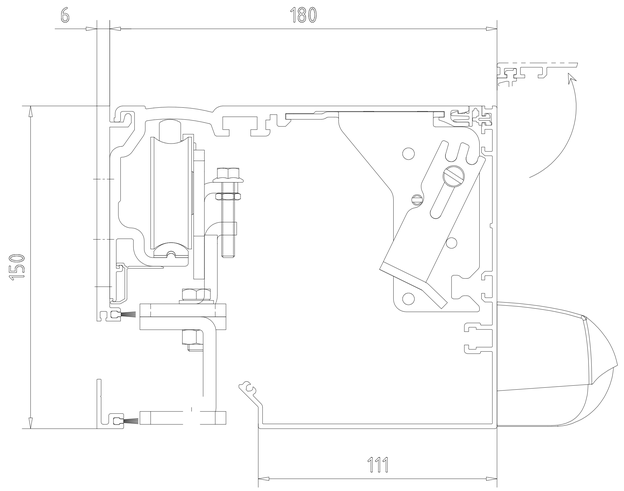

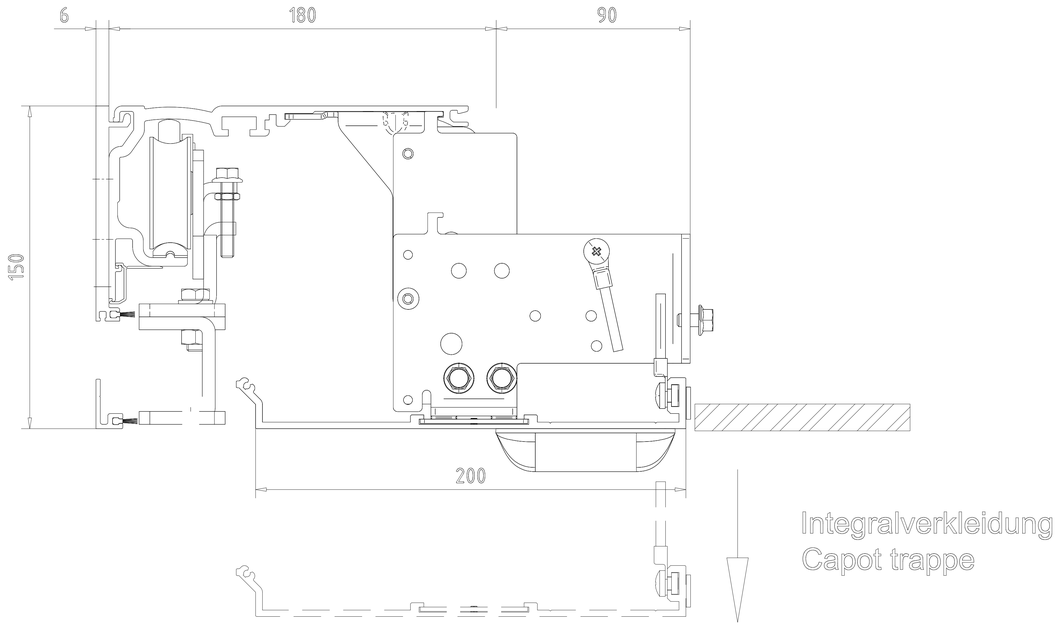

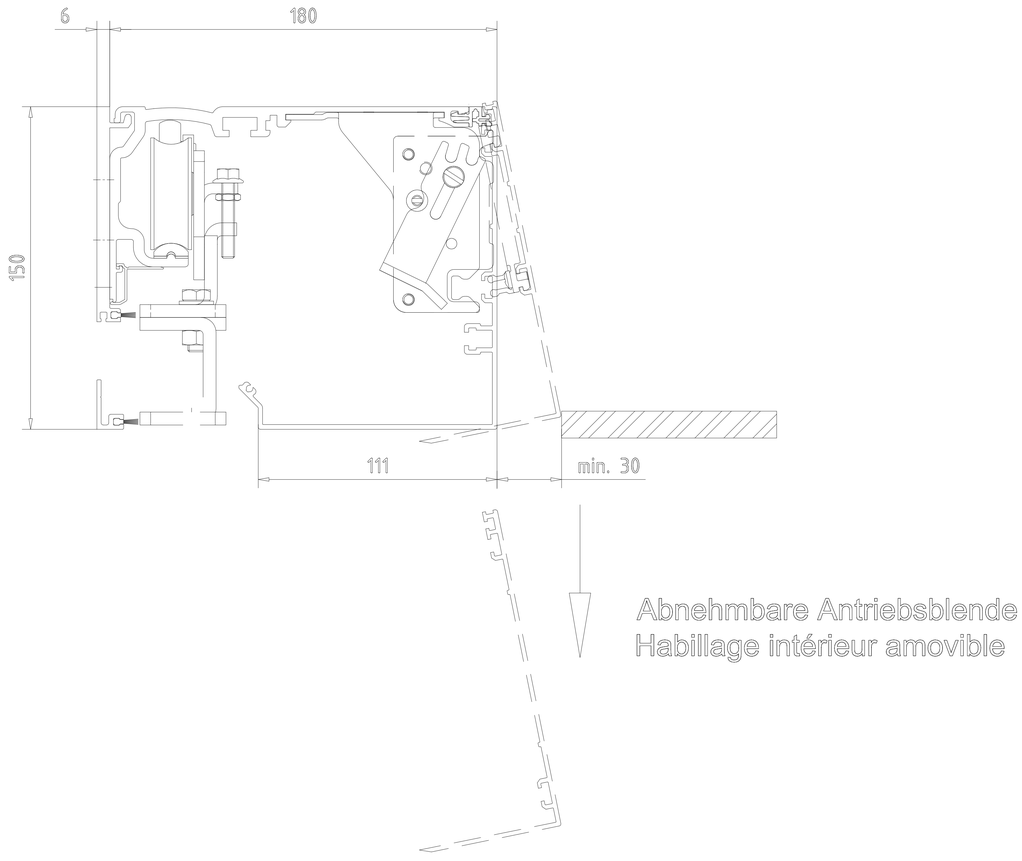

"Weitergabe sowie Vervielfältigung dieser Unterlage, Verwertung und Mitteilung ihres Inhalts ist untersagt, soweit nicht ausdrücklich zugestanden. Zuwiderhandlungen verpflichten zu Schadenersatz. Alle Rechte vorbehalten für den Fall der Patenterteilung oder Gebrauchsmuster-Eintragung vorbehalten."

3					Datum/Date	Name	Werkstoff/Material	© DORMA GmbH+Co.KG (DE) Ennepetal
2				Bearb/Drawn	11.2000	Wenzel		Ausgabe/Issue:
1				Gepr./Checked				Format:
Ut No.	Design No. 300000000xxxx	Datum/Date	Name	Norm/Standard				Ersatz/Replacem.:
		Verfasser/Source		ES PROLINE Schiebetürer ST Manet porte coulissante Manet Antriebsverkleidung / capota de mécanismos				Zeichnung-Nr/Drawing-No. Var. Art/Typ Qual/Cond Blatt/Sheet 257660-00-6-60 von 1
dormakaba								Var.: