dormakaba

ED 100/ED 250

Notice d'assemblage
Firmware V3.0/Matériel 01.2022

Document original

059800-45532/17315 – 08/2023

FR

Contenu

1 Généralités 3
1.1 Utilisation conforme à l'usage prévu 3
1.2 Limitation de responsabilité 3
1.3 Évaluation des risques par l'installateur 3
1.4 Mesures de sécurité particulières relatives aux personnes requérant une protection 3
1.5 Normes, lois, directives et prescriptions 3
1.6 Utilisation de ED 100 et ED 250 sur les portes coupe-feu et pare-fumée 3
1.7 Risque résiduel 3
1.8 Instructions 3
1.9 Symboles utilisés dans cette notice 4
2 Sécurité 4
2.1 Notes de sécurité 4
3 Description du produit 5
3.1 Opérateur 5
3.2 Fonctions 5
3.2.1 Modes de fonctionnement 5
3.2.2 Fonction Power-Assist 5
3.2.3 Push & Go 5
3.2.4 Régulation à la poussée du vent 6
3.2.5 Fonction d'évacuation EVAC 6
3.2.6 Fonction de désenfumage/aération SPV 6
3.3 Produit à basse énergie 6
3.4 Éléments de commande 6
3.5 Cartes additionnelles 7
3.5.1 Combinaisons possibles 7
3.5.2 Carte additionnelle Full-Energy – bleu / bleu transparent 7
3.5.3 Commandes d'ouverture Protection contre l'incendie – rouge /rouge transparent 7
3.5.4 Carte additionnelle Professional – vert 8
3.5.5 Carte additionnelle DCW – jaune 8
3.5.6 Carte additionnelle W.C. handicapés – noir 8
3.6 Accessoires 8
3.6.1 Commandes d'ouverture 8
3.6.2 Verrouillage 8
3.6.3 Interrupteur à clé 32 DCW 8
3.6.4 Module E/S DCW 8
3.7 Caractéristiques techniques 9
3.8 Vue d'ensemble des couples 11
4 Caractéristiques de pose 12
5 Pose de l'opérateur 22
5.1 Conditions 22
5.2 Couple de serrage par défaut 22
5.3 Outils requis 22
5.4 Démontage de l'opérateur de la plaque de pose 22
5.5 Etape de montage optionnelle 23
5.5.1 Pose d'un câble spécial pour détecteur de fumée intégré (en option) 23
5.5.2 Pose de du bornier de câblage (option) 23
5.5.3 Montage du récepteur radio (option) 23
5.6 Pose de la plaque de montage 24
5.7 Fixation de l'opérateur sur la plaque de montage 24
5.8 Montage du ED capot avec détecteur de fumée RM (option) 25
5.9 Enfoncement de la réhausse d'axe dans le bras. 25
5.10 Pose de la glissière 25
5.11 Montage du bras glissière CDP 26
5.12 Installer un bras glissière standard 26
5.13 Installer un bras compas 27
5.14 Réglage du circuit de freinage 28
5.15 Réglage de la tension de ressort 28
5.16 Réglage de la vitesse de fermeture du ferme porte hors présence de la tension d'alimentation 28
5.17 Mise en service de l'opérateur 28
5.18 Réglage du limiteur d'ouverture dans la glissière 29
5.19 Pose du capot 29
5.20 Montage de bloc-porte à deux vantaux (option) 30
6 Raccordement des accessoires 33
6.1 Affectation des bornes 33
6.2 Affectation des bornes quand carte additionnelle W.C. PMR est utilisée 34
7 Mise en service 35
7.1 Conditions 35
7.2 Mise en service de l'opérateur 35
7.3 Modification des paramètres 35
7.4 Exécution du cycle d'apprentissage 35
7.5 Mise en service d'une installation à deux vantaux 36
7.6 Recherche du point zéro après réinitialisation secteur 36
7.7 Mise en service avec détecteur de fumée intégré 36
8 Pose des cartes additionnelles 36
8.1 Conditions 36
8.2 Utilisation dans les installations à deux vantaux. 36
8.3 Installation de la première la carte additionnelle 36
8.4 Installation d'autres cartes additionnelles 37
8.4.1 Installation de la carte additionnelle Protection contre l'incendie 37
8.4.2 La carte additionnelle W.C. PMR 37
9 Paramétrage 38
10 Diagnostic/Recherche des défauts 46
10.1 Utilisation des informations « In » 46
10.2 Utilisation des messages de défauts « E0 » ... « E9 ». 46
11 Messages d'erreurs 48

1 Généralités

La présente documentation contient des instructions importantes pour la pose et la sécurité du fonctionnement. Lisez ces instructions avant de commencer la pose. Pour votre sécurité, veuillez respecter toutes les instructions jointes. Une pose incorrecte peut entraîner de graves blessures. L'emploi d'éléments de commande, de réglages ou de procédés non décrits dans la présente documentation peut entraîner des chocs électriques, des risques inhérents aux tensions/courants électriques et/ou à des processus mécaniques.

1.1 Utilisation conforme à l'usage prévu

Les appareils ED 100 et ED 250 sont des opérateurs électromécaniques pour portes battantes qui servent exclusivement à l'ouverture et à la fermeture de portes battantes montées en intérieur et d'un poids de vantail max. de 160 kg (ED 100) 400 kg (ED 250). L'appareil est choisi en fonction de la largeur et du poids respectifs du vantail. Avant la pose sur une porte résistant au feu ou pare-fumée, veuillez vérifier que l'appareil est bien homologué pour être utilisé avec la porte.
Avant de commencer la pose, assurez-vous, au vu du tableau du chapitre 4, que votre appareil est approprié pour la configuration de porte respective et que la porte est équipée des paumelles appropriées pour le mode automatique. La longueur de câbles des composants externes ne doit pas excéder 30 m.

1.2 Limitation de responsabilité

Les appareils ED 100 et ED 250 ne doivent être utilisés que de manière conforme à l'usage prévu. Les modifications en propre régie du système de porte excluent toute responsabilité de la part de la société dormakaba Deutschland GmbH pour les dommages susceptibles d'en résulter. Aucune responsabilité n'est assumée pour l'emploi d'accessoires non autorisés par dormakaba.

1.3 Évaluation des risques par l'installateur

L'installateur, c'est-à-dire la personne qui réalise la pose, et le client/exploitant doivent élaborer en commun une analyse de risques individuelle et de l'environnement de pose lors de la planification de l'installation. Nous renvoyons à ce propos au formulaire « Analyse des risques » mis à disposition comme aide à la réalisation. Vous le trouverez sous l'onglet PRODUITS sur notre site Internet www.dormakaba.com. Selon le type de lieu et les groupes d'utilisateurs de la porte prévus, l'emploi de sensors de sécurité peut être préconisée, même en mode à basse énergie.

1.4 Mesures de sécurité particulières relatives aux personnes requérant une protection

Si l'évaluation des risques montre que les vantaux peuvent heurter, et par conséquent blesser, une personne, des sensors de sécurité doivent être installés pour exclure tout danger. Ceci doit être en particulier pris en compte lorsque des enfants, des personnes âgées ou handicapées utilisent ces accès.

1.5 Normes, lois, directives et prescriptions

La toute récente version des normes, lois, directives et prescriptions générales et spécifiques aux pays doit être observée.

1.6 Utilisation de ED 100 et ED 250 sur les portes coupe-feu et pare-fumée

Avant l'installation, mieux vaut vérifier si la combinaison de l'opérateur avec la porte est autorisée et si elle correspond aux normes locales. En cas d'incendie, les entraînements doivent généralement être arrêtés. En cas d'utilisation en Allemagne, le système doit être utilisé comme système de retenue local. En option, la fonction EVAC peut être utilisée de manière subordonnée.

1.7 Risque résiduel

En fonction du type de construction, de la porte et des possibilités de protection, des risques résiduels (par exemple léger pincement, heurts à force limitée et mise en danger d'enfants sans surveillance) ne peuvent pas être exclus. Le risque représenté par l'arête de fermeture secondaire (axe de rotation) existant sur chaque porte battante est en général connu de tout utilisateur d'une porte.
La responsabilité du constructeur de l'opérateur n'est pas engagée, et une protection est souvent techniquement impossible au plan de la construction et de la fonction.
Si par construction, le bloc-porte n'est pas équipé d'anti pince-doigts, une protection est à prévoir (exemples : joints anti pince-doigts, systèmes électroniques...), conformément à la norme EN16005.

1.8 Instructions

Après le réglage, la mise en service et le contrôle des fonctions du système de porte, il convient de remettre la notice de pose et d'utilisation ainsi que le mode d'emploi à l'utilisateur et de procéder à une instruction quant à son utilisation et à son entretien.
Sauf indication contraire, toutes les dimensions sont fournies en mm.

1.9 Symboles utilisés dans cette notice

DANGER

Ce signal indique une situation indiscutablement dangereuse qui peut entraîner la mort ou des blessures graves, si elle n'est pas évitée.

AVERTISSEMENT

Cette mention d'avertissement indique une situation potentiellement dangereuse qui pourrait entraîner le décès ou des blessures graves, si elle n'est pas évitée.

PRUDENCE

Cette mention d'avertissement indique une situation potentiellement dangereuse qui pourrait entraîner le décès ou des blessures graves, si elle n'est pas évitée.

ATTENTION

Cette mention d'avertissement indique une situation potentiellement dangereuse qui pourrait entraîner des dommages matériels ou environnementaux, si elle n'est pas évitée.

CONSEILS ET RECOMMANDATIONS

Cette mention d'avertissement indique des informations utiles pour un fonctionnement efficace et sans problème.

2 Sécurité

2.1 Notes de sécurité

DANGER

Danger de mort dû au courant électrique
Les travaux sur l'installation électrique ne doivent être effectués que par des électriciens qualifiés ou personnes dotées d'habilitation électrique appropriée.
- Avant de commencer les travaux sur les installations électriques et les équipements, mettre en place l'état hors tension et le maintenir pendant toute la durée des travaux.

DANGER

Danger de mort dû au courant électrique
La partie intérieure de l'opérateur contient des pièces sous tension.
- Ne jamais insérer d'objets métalliques dans les orifices de l'opérateur.

DANGER

Danger de mort dû au courant électrique
Si vous installez le modèle ED 100 ou ED 250 sur un vantail de porte métallique, il existe un risque de transmission de l'électricité.
- Raccorder le bloc-porte à la terre..

AVERTISSEMENT

Risque de blessures causées par du verre brisé
En cas de dommage sur les éléments en verre, ceux-ci risquent de casser.
- Utiliser du verre de sécurité pour les vantaux de porte et les parties latérales en verre.

PRUDENCE

Risque de blessures par écrasement
Dans le cas de portes munies d'un opérateur, il existe un risque d'écrasement et de coupure au niveau des bras à glissière et des bras compas.
- Informer l'utilisateur de la porte de ces risques.

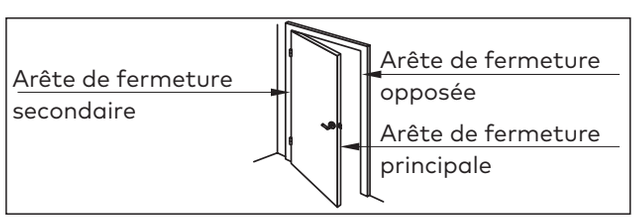

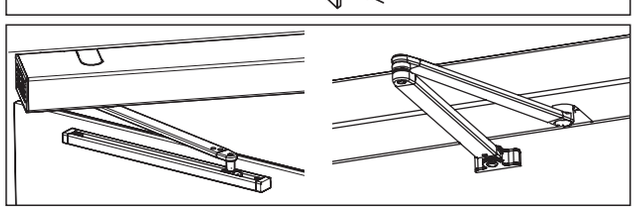

3 Description du produit

3.1 Opérateur

L'opérateur comprend tous les composants principaux. Il est sélectionné en fonction du poids et de la largeur du vantail.

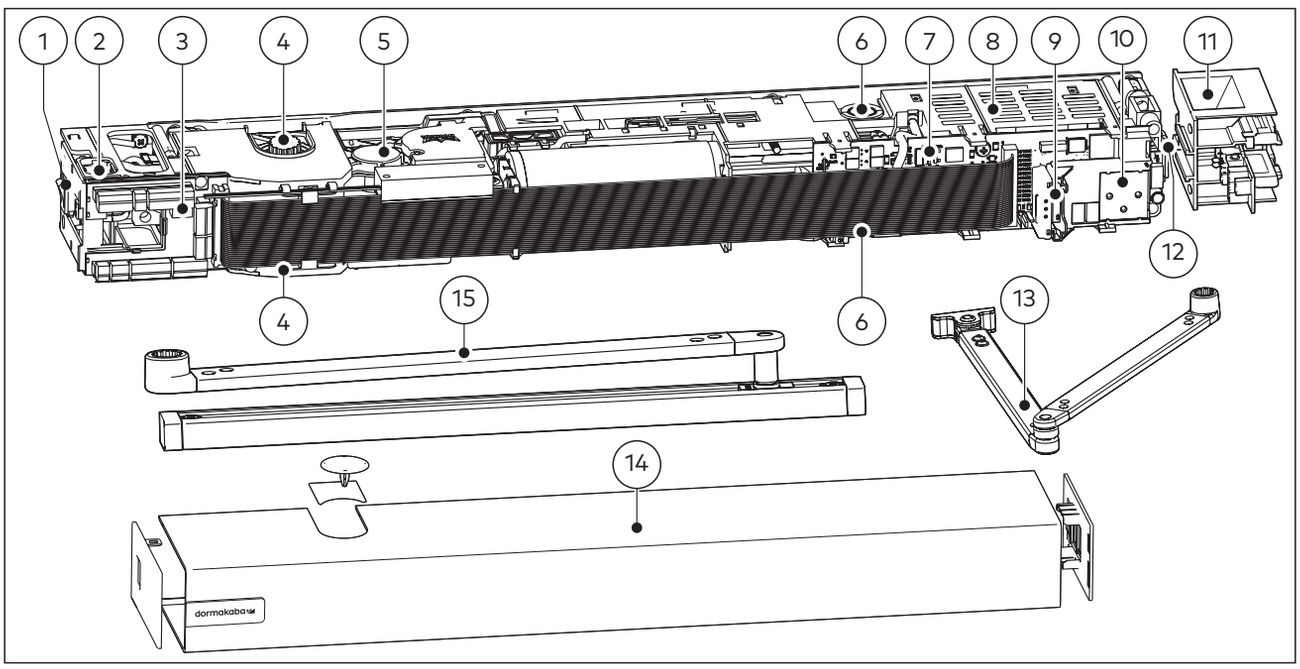

(1) Commutateur principal
(2) Raccordement secteur
(3) Platine de raccordement
(4) Sortie d'axe bilatérale
(5) Opérateur (moteur/transmission/ressort
(6) de ferme porte)
(7) Réglages de la tension du ressort (energie mecanique intrinseque)
(8) Platine d'alimentation
(9) Emplacement pour Cartes additionnelles
(10) Unité centrale avec écran d'information
(11) * ED Capot RM, ED Capot Vario RM
(12) Programmateur interne
(13) * Bras compas
(14) * Capot complet
(15) * Bras glissière (kit)

*(Optionnel) ou En option

3.2 Fonctions

3.2.1 Modes de fonctionnement

L'opérateur ED 100, ED 250 peut fonctionner selon 2 modes : comme ferme-porte ou comme opérateur pour portes battantes. En mode ferme-porte (cf. chapitre Paramétrage / Service, paramètre hd = 1), l'opérateur est optimisé pour le passage manuel. Avec la fonction Power-Assist disponible en option dans ce mode de fonctionnement, celui-ci doit être utilisé quand les portes sont franchies surtout manuellement et quand un comportement similaire à celui d'un ferme-porte est souhaité. Le mode automatique (cf. chapitre Paramétrage / Service, paramètre hd = 0) est prévu pour le passage automatique après génération d'impulsion par un détecteur de mouvement ou un déclencheur.

3.2.2 Fonction Power-Assist

La fonction Power-Assist peut être activée en mode ferme-porte (cf. chapitre Paramétrage / Service, paramètre hd = 1). Une servoassistance est alors déclenchée lors de l'ouverture manuelle.
La servoassistance est automatiquement adaptée à la taille du ferme-porte réglée.
La force de la servoassistance peut être réglée, les critères exigés par les normes DIN 18040, DIN Spec 1104, CEN/TR 15894, même jusqu'à EN, étant ainsi satisfaits.
La plus petite force d'ouverture réglable est de 23 N (5 lbf), tant que le système d'arrêt n'a pas déclenché ou qu'il n'y a pas eu de coupure de la tension électrique.
Avec la fonction Power-Assist, les exigences de la norme EN 1154 peuvent être satisfaites et des accessibilités pour tous peuvent être simultanément délivrées en fonctionnement normal.

3.2.3 Push & Go

La fonction Push & Go peut être activée en mode automatique (cf. chapitre Paramétrage, paramètre PG = 1). Une ouverture automatique de la porte est initiée quand elle est déplacée manuellement de la position « FERMÉ » à un angle de 4° dans la direction « OUVERT ».

3.2.4 Régulation à la poussée du vent

Les opérateurs ED 100 et ED 250 sont particulièrement bien appropriés pour l'installation sur des portes donnant sur l'extérieur, exposées à des poussées de vent variables ou sur des portes intérieures sur lesquelles des différences de pression peuvent apparaître. En mode automatique, la régulation à la poussée du vent surveille la vitesse de déplacement réelle et procède à une compensation quand la vitesse de déplacement diffère de la valeur réglée. En liaison avec une carte additionnelle Full-Energy, l'opérateur peut délivrer jusqu'à 150 N sur l'arête de fermeture principale, pouvant être utilisés pour compenser les variations dues à l'environnement. Le processus de fermeture est d'autre part assisté par la butée électronique sur les 5 derniers degrés.
La porte peut toutefois être franchie manuellement. Pour cela, nous vous recommandons la fonction Push & Go.

3.2.5 Fonction d'évacuation EVAC

Les entraînements des portes battantes sont désactivés en cas d'alarme et ne peuvent être actionnés que manuellement. Il n'est donc plus possible de les franchir facilement, surtout dans le cas de portes lourdes. Lorsque la fonction EVAC est activée, l'entraînement ne se désactive pas entièrement en cas d'alarme. Seuls les détecteurs de mouvement et les capteurs de sécurité se désactivent et le système bascule du mode pleine énergie au mode basse énergie. La fonction Power-Assist peut continuer à être utilisée sans les capteurs de sécurité pour simplifier l'accès. Par ailleurs, une ouverture automatique limitée à 20 secondes est possible via l'entrée nuit/banque. Pour utiliser la fonction EVAC, vous avez besoin d'une carte de mise à niveau professionnelle pour chaque entraînement. La commande s'effectue via un contact d'ouverture/de fermeture au niveau du contact de réponse 43/3. La fonction déclenchée est affichée en interne par IN18.

Remarque

En Allemagne, cette fonction ne peut être utilisée qu'en plus du fonctionnement en tant que système de retenue local.

3.2.6 Fonction de désenfumage/aération SPV

Les portes sont souvent exposées à des différences de pression. Surtout quand elles sont associées à des systèmes de désenfumage et d'aération, elles subissent de fortes charges et ont du mal à s'ouvrir ou à se fermer. Grâce à la fonction SPV, vous avez accès à un jeu de paramètres supplémentaires réglables via le terminal portable afin d'adapter de manière optimale les paramètres de course aux conditions de pression dominantes en cas d'alarme. Pour utiliser la fonction SPV, vous avez besoin d'une carte de mise à niveau professionnelle pour chaque entraînement. La commande s'effectue via un contact d'ouverture/de fermeture au niveau du contact de réponse 43/3. La fonction déclenchée est affichée en interne par IN19. Ce paramètre peut être configuré sur le terminal portable.

3.3 Produit à basse énergie

L'opérateur ED 100/250 peut être réglé de manière à satisfaire aux exigences d'une application à basse énergie (opérateur Low Energy), conformément aux normes EN 16005. Pendant la mise en service, les paramètres d'opérateur doivent être comparés avec les prescriptions de la norme respectivement en vigueur.
La sécurité requise de l'installation est obtenue grâce aux propriétés ci-dessous :

- Forces dynamiques de vantail/contact réduites
- Faibles vitesses de déplacement
- Forces statiques de vantail/contact réduites
- Limitation de la force

En raison des tolérances spécifiques au système, les forces réellement exercées sur le vantail doivent être mesurées après le cycle d'apprentissage automatique et modifiées, le cas échéant, afin de garantir le respect des normes et prescriptions locales.
L'emploi de détecteurs de sécurité supplémentaires pour protéger le mouvement de rotation n'est pas prescrit, mais peut être utile, en option, en cas de demande d'évaluation individuelle des risques.
La protection du bord de fermeture secondaire doit être prise en compte séparément.

3.4 Éléments de commande

Les opérateurs ED 100 et ED 250 sont des opérateurs électromécaniques. L'ouverture et la fermeture automatiques ne sont possibles qu'en corrélation avec un motoréducteur et lal'unité centrale. Pour cela, la commande doit connaître certains paramètres de la porte afin d'en garantir un comportement optimal.La l'unité centrale est équipée d'une interface de l'unité centrale à 4 touches et d'un écran à 2 positions. Cette interface permet de procéder à tous les réglages spécifiés dans la liste des paramètres. Pendant la mise en service, les fonctions des touches et l'écran sont configurés de manière à ce que les touches aient, en fonction de leur disposition, toujours la même fonction et à ce que les chiffres soient correctement affichés, indépendamment du sens de la pose.
La légende des touches peut être retirée et tournée.

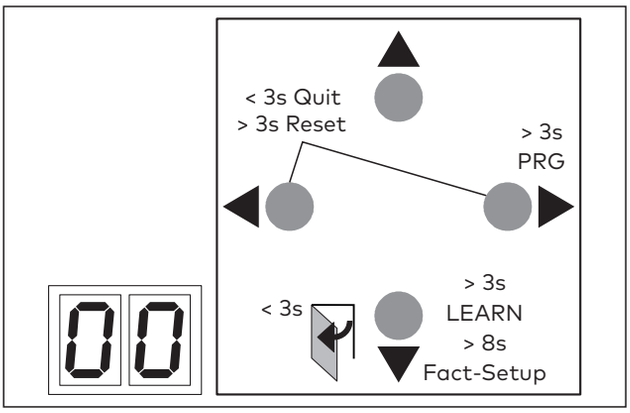

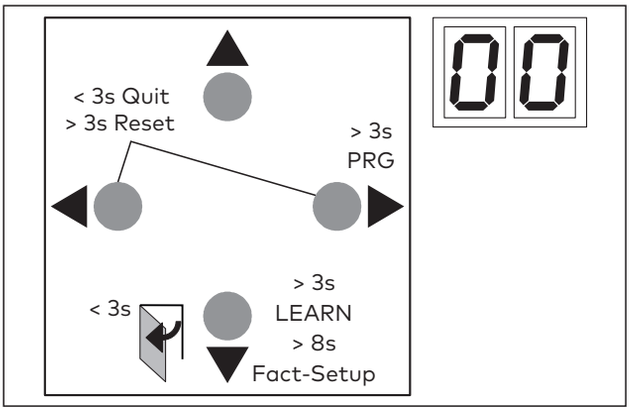

L'appui sur les touches permet d'exécuter les fonctions suivantes:

▼ **Touche du bas**
- Réglage du sens de pose après une réinitialisation du réseau
- Défilement dans la liste de paramètres et de messages de défaut
- Diminution de la valeur de paramètre
- impulsion d'ouverture
- Cycle d'apprentissage
- Réinitialisation aux réglages d'usine En restant appuyer 8s
- Au préalable renseigner le registre SL en mettant la valeur à 2

▲ **Touche du haut**
- Défilement dans la liste de paramètres et de messages de défauts
- Augmentation de la valeur de paramètre

▶ **Touche de droite**
- Appel du menu de Programmation
- Modification du paramètre sélectionné
- Enregistrement de la valeur modifiée

◀ **Touche de gauche**
- Annulation de la modification de paramètre
- Fermeture du menu de Programmation

◀ ▶ **De gauche et de droite simultanément**
- Acquittement de défaut
- Réinitialisation

3.5 Cartes additionnelles

Les cartes additionnelles permettent d'élargir l'éventail de fonctions des opérateurs pour portes battantes ED 100 et ED 250. La fonction souhaitée peut être utilisée tant que la carte additionnelle reste dans l'opérateur.

- La première carte additionnelle installée devient carte additionnelle. Les fonctions d'autres cartes additionnelles y sont mémorisées. Chaque commande comprend un Container Module.
- Le statut de la carte additionnelle est indiqué par 3 LED intégrées. La LED rouge de la carte additionnelle DCW s'allume, dès que des abonnés DCW se sont connectés et indique que des télégrammes DCW sont échangés.

3.5.1 Combinaisons possibles

Diverses fonctions sont disponibles.
Pour les différencier, les cartes additionnelles ont des couleurs différentes.

Carte additionnelle	Couleur	ED 100	ED 250
Full-Energy	bleu	X	
Full-Energy	bleu transparent		X
Protection contre l'incendie	rouge	X	
Protection contre l'incendie	rouge transparent		X
Professional	vert	X	X
DCW	jaune	X	X
W.C. accessible à tous	noir	X	X

3.5.2 Carte additionnelle Full-Energy – bleu / bleu transparent

Avec la carte additionnelle Full-Energy, la plage de réglage complète des paramètres de vitesse d'ouverture et de fermeture, ainsi que de force d'ouverture et de fermeture, sont disponibles. L'emploi dans les systèmes à 2 vantaux est possible.

3.5.3 Commandes d'ouverture Protection contre l'incendie – rouge /rouge transparent

La carte additionnelle Protection contre l'incendie est requise pour la construction d'un système d'arrêt conformément à la norme EN 14637 ou similaires. L'entrée du détecteur avec contrôle de ligne pour raccordement au RM-ED ou au détecteur de fumée intégré est disponible uniquement si la protection incendie de la carte additionnelle est installée. La fonction Full-Energy est automatiquement activée. L'emploi dans les systèmes à 2 vantaux est possible.

3.5.4 Carte additionnelle Professional – vert

Si vous utilisez la carte de mise à niveau professionnelle, vous pouvez activer des fonctions comme le temps plus long de maintien en position ouverte, l'impulsion de courant et EVAC/SPV. Vous pouvez aussi l'utiliser dans le cas de systèmes à 2 vantaux. Si vous voulez utiliser la fonction EVAC/SPV dans le cas de systèmes à 2 vantaux, vous avez besoin de 2 cartes de mise à niveau.

3.5.5 Carte additionnelle DCW – jaune

La carte additionnelle DCW autorise le raccordement de composants accessoires compatibles DCW à l'opérateur. L'emploi dans les systèmes à 2 vantaux est possible.

3.5.6 Carte additionnelle W.C. handicapés – noir

L'emploi d'une carte additionnelle W.C. PMR permet d'occuper les entrées et sorties de la commande avec les fonctions nécessaires à cette application et de raccorder directement les composants accessoires requis. La carte additionnelle « W.C. PMR » n'est pas compatible avec les systèmes à 2 vantaux.

3.6 Accessoires

Outre la large palette d'accessoires, de nombreux type d'organes de commandes d'ouverture, verrouillages, détecteurs de sécurité et accessoires pouvant être utilisés avec les opérateurs ED 100 et ED 250 sont disponibles.dormakaba ne garantit pas la compatibilité d'appareils d'autres constructeurs. Quand de tels appareils sont quand même utilisés, l'étendue complète des fonctions des opérateurs ne sera pas disponible ou les appareils ne fonctionneront pas de manière conforme. Des endommagements de l'opérateur ou de l'appareil raccordés seront également possibles. L'opérateur peut fournir au maximum 1,5 A en 24 V c.c. pour les accessoires externes. Si un courant supérieur est nécessaire (même brièvement), utiliser une alimentation électrique externe pour éviter les dysfonctionnements de l'opérateur.

3.6.1 Commandes d'ouverture

Par Commandes d'ouverture, on entend tous les appareils du type de construction suivant : détecteurs de mouvements radar, détecteurs de mouvements à bi-technologie passive, déclencheurs, commutateurs, palpeurs, récepteurs radio, IR, systèmes de contrôle d'accès, installations de téléphonie et d'interphonie

Configuration minimale requise:

Tension de fonctionnement en cas d'alimentation par l'opérateur:
24 V c.c. +/- 5 %

Durée d'impulsion :
min. 200 ms

Sortie sans potentiel:
(en cas d'utilisation sur l'entrée de signal intérieure, détecteur extérieur ou pour fermeture de nuit)

Sortie sous tension (installations de téléphonie):
max. 24 V c.c./c.a. +/- 5 %

3.6.2 Verrouillage

Par verrouillages, on entend tous les appareils du type de construction suivant : gâches électriques, serrures motorisées, verrouillages en plusieurs points avec contact de signalisation, ventouses magnétiques
Les serrures motorisées sans contact de signalisation de pêne dormant peuvent être directement raccordées à l'opérateur, tout et autant que la durée de déverrouillage soit inférieure à 4 secondes. Pour garantir le fonctionnement sûr de la combinaison opérateur-verrouillage, le verrouillage doit répondre aux spécifications suivantes:

Configuration minimale requise:

Tension de fonctionnement en cas d'alimentation par l'opérateur:
24 V c.c. +/- 5 %

Tension de fonctionnement en cas d'alimentation externe:
max. 48 V c.c./c.a.

Charge de contact relais verrouillage:
max. 1 A

Durée de maintien en action de gâche électrique:
min. 30 %

Durée de maintien en action de serrure motorisée:
100 %

3.6.3 Interrupteur à clé 32 DCW

Clé vers la gauche > 3s:	Un commutateur de fonction DCW connecté passe en position Arrêt et la LED rouge s'allume.
Clé vers la droite < 3s:	Impulsion fermeture de nuit
Clé vers la droite > 3s:	Un commutateur de fonction DCW connecté passe en position Automatique et la LED verte s'allume.

3.6.4 Module E/S DCW

Adresse : 00 (réglage du commutateur DIP)
In 1 – In 4 sont sans fonction
Fonctions pour Out 1 à Out 4 (réglables via Handheld)

0 sans fonction	4 Porte fermée et verrouillée
1 Porte fermée	5 Information ou défaut
2 Porte ouverte	6 supérieur à angle de porte x°
3 Défaut	

Réglage d'usine:

Out 1 **4** Out 2 **2** Out 3 **5** Out 4 **6**

3.7 Caractéristiques techniques

Conditions d'utilisation	
Température ambiante	de - 15 à + 50 °C
Uniquement pour les locaux secs	Humidité relative de l'air max. 93 % sans condensation
Alimentation électrique	230 V c.a. +/- 10 % / - 15 %, 50 Hz
Indice de protection	IP 20 en version standard ou IP 42 en version DAS

Généralités	
Dimensions (lxhxp)	685 x 70 x 130 mm
Distance min. entre paumelles gauche et droite, deux vantaux	1 400 mm
Distance min. entre paumelles gauche et droite, deux vantaux avec ESR	1 450 mm
Distance min. entre paumelles gauche et droite, deux vantaux avec capot VARIO	1 500 mm
Poids de l'opérateur	12 kg
Alimentation électrique pour accessoires externes	24 V c.c. +/- 5 %, 1,5 A
Angle d'ouverture de porte	max. 95° – 110° en fonction du type de pose
Protection à fournir en amont	16 A
Niveau sonore en fonctionnement	max. 50 dB(A)

Entrées	
Bornes de connexion	max. 1,5 mm²
Contact d'ouverture libre de tout potentiel	Intérieur et extérieur (contact de ferme-porte)
Fermeture de nuit (interphone)	8 - 24 V c.c./c.a. + 5 %
Fermeture de nuit (interrupteur à clé)	Contact de ferme-porte/ Contact d'ouvre-porte
Détecteur de sécurité	Côté paumelles et côté opposé aux paumelles (contact d'ouvre-porte)
Signal d'essai du détecteur de sécurité	Côté paumelles et côté opposé aux paumelles
Coupure des fonctions d'opérateur (interrupteur à clé)	Contact d'ouvre-porte/ Contact de ferme-porte

Sorties	
Bornes de connexion	max. 1,5 mm²
Contact de statut sans potentiel	Porte fermée Porte OUVERTE Défaut Porte fermée et verrouillée

Fonctions intégrées	
Butée	Puissance réglable
Temps de maintien d'ouverture automatique automatique	0 – 30 secondes (0 – 180 secondes en option)
Temps de maintien d'ouverture nuit banque	0 - 30 secondes
Temps de maintien d'ouverture manuelle	0 - 30 secondes
Comportement de blocage	Inversion de sens/ fonction ferme-porte
Durée de déverrouillage ouvre-porte	0 - 4 secondes
Signalisation de verrouillage	Serrure motorisée
Régulation à la poussée du vent	jusqu'à 150 N
Réglage de la fonction ferme-porte indépendant de l'automatisme	Réglable par potentiomètre
LED de signalisation de statut verte rouge jaune	 - Contrôle de tension de fonctionnement - Signalisation de défaut - Indication d'intervalle de maintenance
Commutateur de fonction	Arrêt Automatique Ouverture permanente Sortie (uniquement pour les systèmes à un vantail)
Interface du programmateur avec écran d'information	Signalisation de statut et paramétrage
Emplacement pour carte additionnelle	Extension de la palette de fonctions
Mise à jour de l'interface	Mise à jour du micrologiciel
TMP – Température Management Programm (Programme de gestion de la température)	Protection contre la surcharge
IDC – Initial Drive Control	Optimisation de la courbe de déplacement
Compteur de cycles	0 – 1 000 000 (par tranche et non pas à chaque aller-retour)
Fonction Power Assist	Servoassistance à l'ouverture manuelle
Fonction Push & Go	Ouverture de porte en cas de déplacement manuel de 4°

ED 250

Puissance absorbée max.	240 watts
Force de fermeture	EN 4 – 7 réglable en continu
Poids de vantail max. jusqu'à une profondeur de linteau de 300 mm	400 kg, en fonction de la largeur du vantail
Poids de vantail max. profondeur de linteau de 301 – 500 mm	160 kg
Largeur de vantail	700 - 1 600 mm
Largeur de vantail – protection contre l'incendie	700 - 1 600 mm
Vitesse d'ouverture 0 – 90°	3* – 12 secondes
Vitesse de fermeture 90 – 0°	4* – 21 secondes
Réhausse d'axe	20/30/60/90 mm
Profondeur de linteau glissière (CPD) (côté paumelles)	+/- 30 mm (- 60 mm)
Profondeur de linteau bras normal	0 - 500 mm

ED 100

Puissance absorbée max.	120 watts
Force de fermeture EN 1154	EN 3 – 4 réglable en continu
Poids de vantail max. jusqu'à une profondeur de linteau de 300 mm	160 kg, en fonction de la largeur du vantail
Largeur de vantail	700 - 1100 mm
Vitesse d'ouverture 0 – 90°	4* – 12 secondes
Vitesse de fermeture 90 – 0°	5* – 21 secondes
Réhausse d'axe	20/30/60 mm
Profondeur de linteau glissière (CPD) (côté paumelles)	+/- 30 mm (- 60 mm)
Profondeur de linteau bras normal	0 - 300 mm

* Limité automatiquement en fonction du poids du battant de porte, conformément aux normes EN 16005, en mode Low-Energy. Et obligation d'installer des sensors de sécurité (Exemple type Flatscan)

3.8 Vue d'ensemble des couples

ED 100

Type de pose	Pose sur huisserie côté paumelles glissière tirant		Pose sur huisserie côté opposé aux paumelles bras compas poussant/ glissière poussant*	
	minimal	maximal	minimal	maximal
Taille de ferme-porte EN 1154 / EN 17372	EN 3	EN 4	EN 3	EN 4
Couple de fermeture manuelle [Nm]***	18	37	18	37
Force de fermeture automatique [N]**	20	FE: 150/LE: 67	20	FE: 150/LE: 67
Couple d'ouverture manuelle [Nm]	40	50	40	55
Force d'ouverture automatique [N]**	20	FE: 150/LE: 67	20	FE: 150/LE: 67
Force d'ouverture manuelle, fonction Power-Assist activée (N) *	23	23	23	23

ED 250

Type de pose	Pose sur huisserie côté paumelles glissière tirant		Pose sur huisserie côté opposé aux paumelles bras compas poussant/ glissière poussant	
	minimal	maximal	minimal	maximal
Taille de ferme-porte EN 1154 / EN 17372	EN 4	EN 6	EN 4	EN 7
Couple de fermeture manuelle [Nm]***	26	65	26	90
Force de fermeture automatique [N]**	20	FE: 150/LE: 67	20	FE: 150/LE: 67
Couple d'ouverture manuelle [Nm]	55	85	60	90
Force d'ouverture automatique [N]**	20	FE: 150/LE: 67	20	FE: 150/LE: 67
Force d'ouverture manuelle, fonction Power-Assist activée (N) *	23	23	23	23

FE Avec la carte additionnelle Full Energy ou protection contre l'incendie,
LE Appareil de base Low Energy sans carte additionnelle,
* Effectif à partir d'une largeur d'ouverture 0° avec assistance Power-Assist réglée au maximum.
** Le couple est disponible en cas d'ouverture automatique en mode automatique.
*** Les forces se réduisent d'env. 33% avec le type de pose de glissière poussant

4 Caractéristiques de pose

1. A l'aide des données ci-dessous, vérifiez que l'appareil répond bien aux critères requis. Si c'est le cas, vous pouvez commencer la pose.

		ED 100 EN 3 – 4	ED 250 EN 4 – 6	 EN 7
Bras standard 225 29271xxx		**F/225**	**F/225**	**F/125**
Bras standard 500 29272xxx		**F/300**	**F/500**	**o**
Glissière tirant 29275xxx		**F/30**	**F/30**	**o**
Glissière poussant 29275xxx		**o**	**F/EN4/30**	**o**
Glissière CPD tirant 29276xxx		**F/60**	**F/60**	**o**
Glissière CPD poussant 29276xxx		**o**	**o**	**o**
Réhausse d'axe	20 mm 29278012	**F**	**F**	**F**
	30 mm 29278013	**F**	**F**	**F**
	60 mm 29278016	**F**	**F**	**F**
	90 mm 29278019	**x**	**F/350**	**o**

F	Approprié pour l'utilisation sur portes standard et résistant au feu/pare-fumée.
F/xxx	Approprié pour l'utilisation sur portes standard et résistant au feu/pare-fumée, la profondeur de linteau est limitée à xxx mm.
F/EN4/xxx	Approprié pour l'utilisation sur portes standard et résistant au feu/pare-fumée, limitée a EN4, la profondeur de linteau est limitée à xxx mm.
o	Approprié pour l'utilisation sur portes standard.
x	Combinaison non possible

2. Sélectionnez le gabarit de perçage correspondant au type de pose aux pages 11 – 18.

3. Percez les trous pratiqués dans le gabarit de perçage dans le vantail et le châssis/mur.

Pose côté paumelles avec bras à glissière tirant et axe de coulisseau court

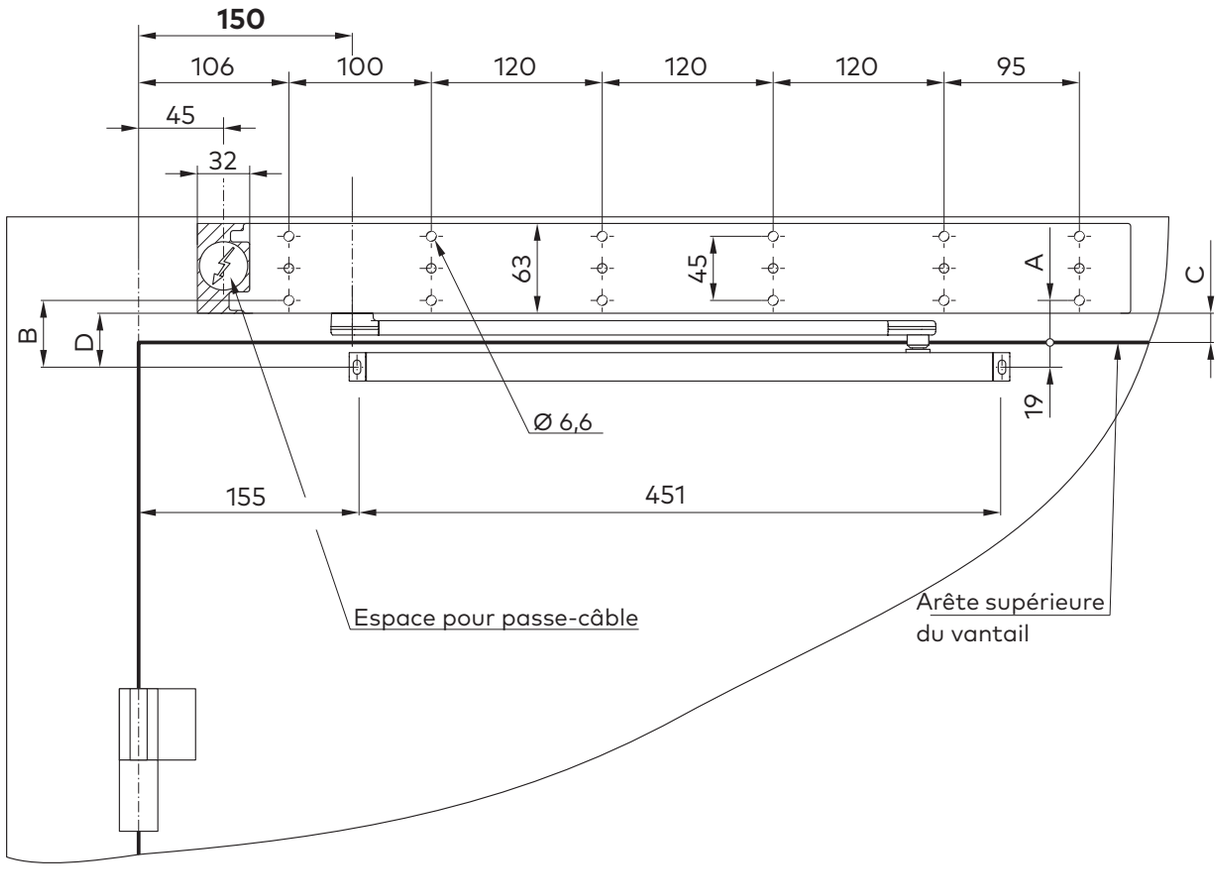

Porte sans recouvrement

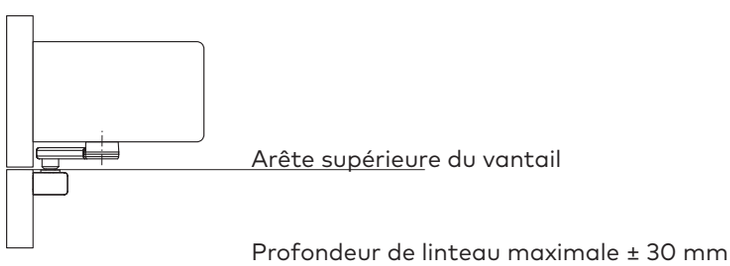

Réhausse d'axe	ED 100	ED 250	A	B	C	D
Standard	●	●	31 mm	50 mm	22 mm	41 mm
20 mm	●	●	51 mm	70 mm	42 mm	61 mm
30 mm	●	●	61 mm	80 mm	52 mm	71 mm
60 mm	●	●	91 mm	110 mm	82 mm	101 mm
90 mm	---	●	121 mm	140 mm	112 mm	131 mm

Pose côté paumelles avec bras à glissière tirant et axe de coulisseau long

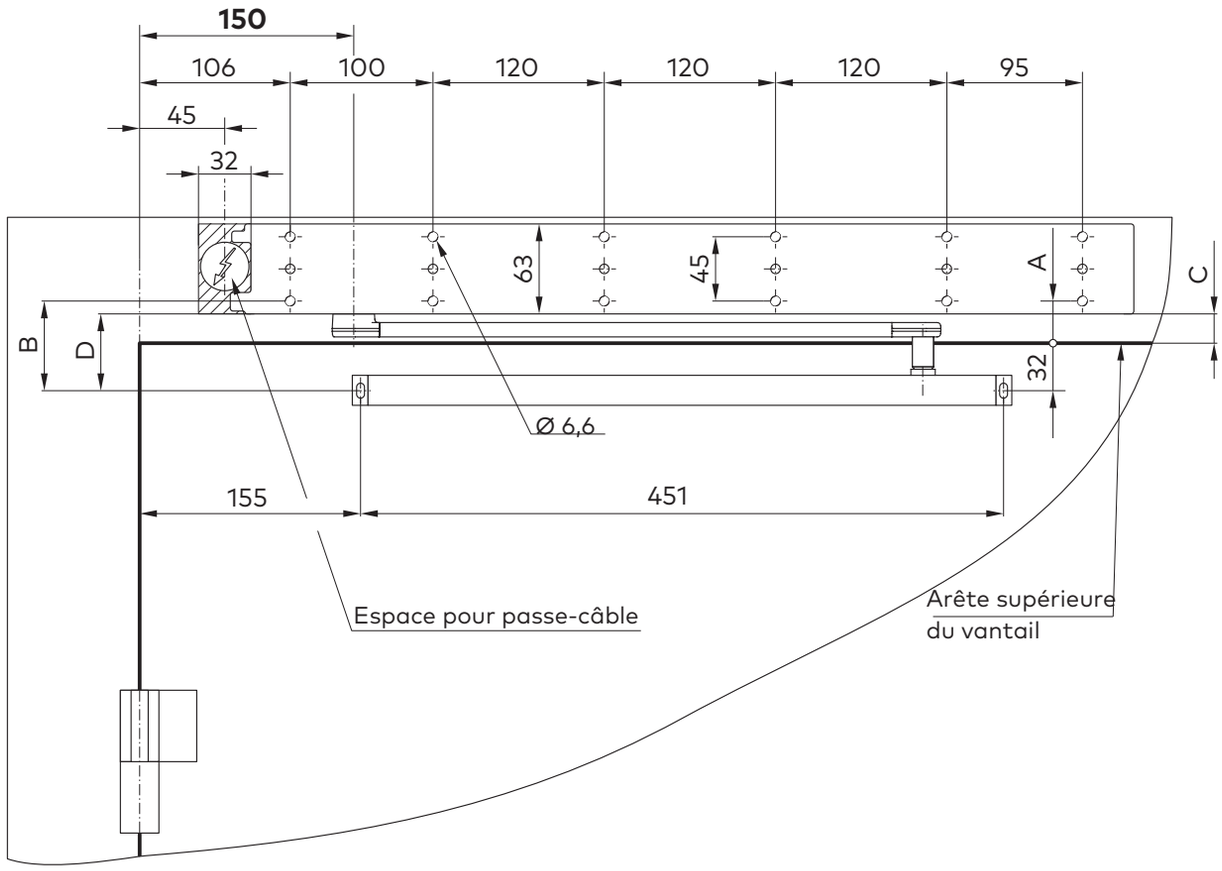

Porte avec recouvrement

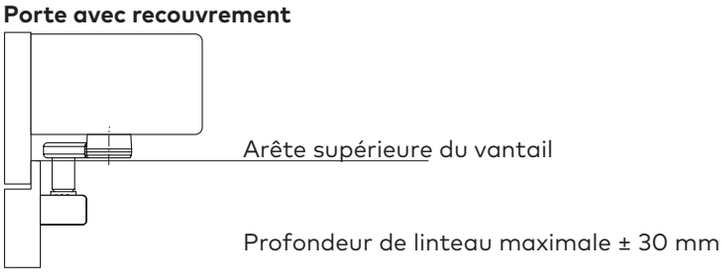

Réhausse d'axe	ED 100	ED 250	A	B	C	D
Standard	●	●	31 mm	63 mm	22 mm	54 mm
20 mm	●	●	51 mm	83 mm	42 mm	74 mm
30 mm	●	●	61 mm	93 mm	52 mm	84 mm
60 mm	●	●	91 mm	123 mm	82 mm	114 mm
90 mm	---	●	121 mm	153 mm	112 mm	144 mm

Pose côté paumelles avec bras à glissière CPD tirant et axe de coulisseau court

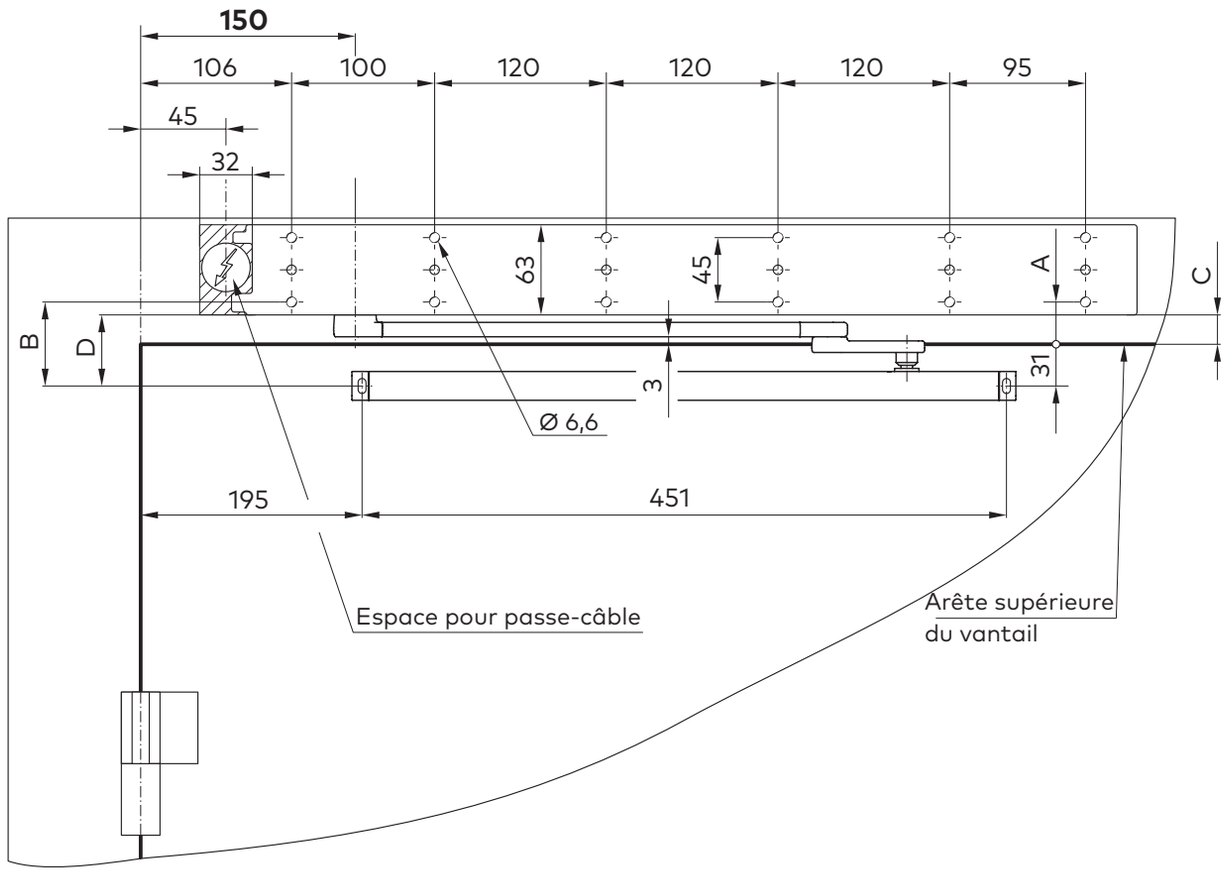

Quand l'axe CPD est utilisé, env. 30 mm de la profondeur de linteau réelle doivent être enlevés pour le réglage du paramètre.

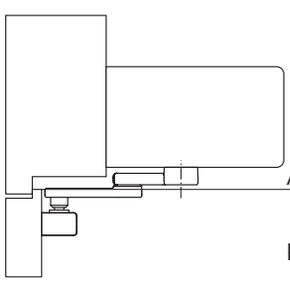

Profondeur de linteau maximale 60 mm

Réhausse d'axe	ED 100	ED 250	A	B	C	D
Standard	●	●	31 mm	62 mm	22 mm	53 mm
20 mm	●	●	51 mm	82 mm	42 mm	73 mm
30 mm	●	●	61 mm	92 mm	52 mm	83 mm
60 mm	●	●	91 mm	122 mm	82 mm	113 mm
90 mm	---	●	121 mm	152 mm	112 mm	143 mm

Pose côté paumelles avec bras à glissière CPD tirant et axe de coulisseau long

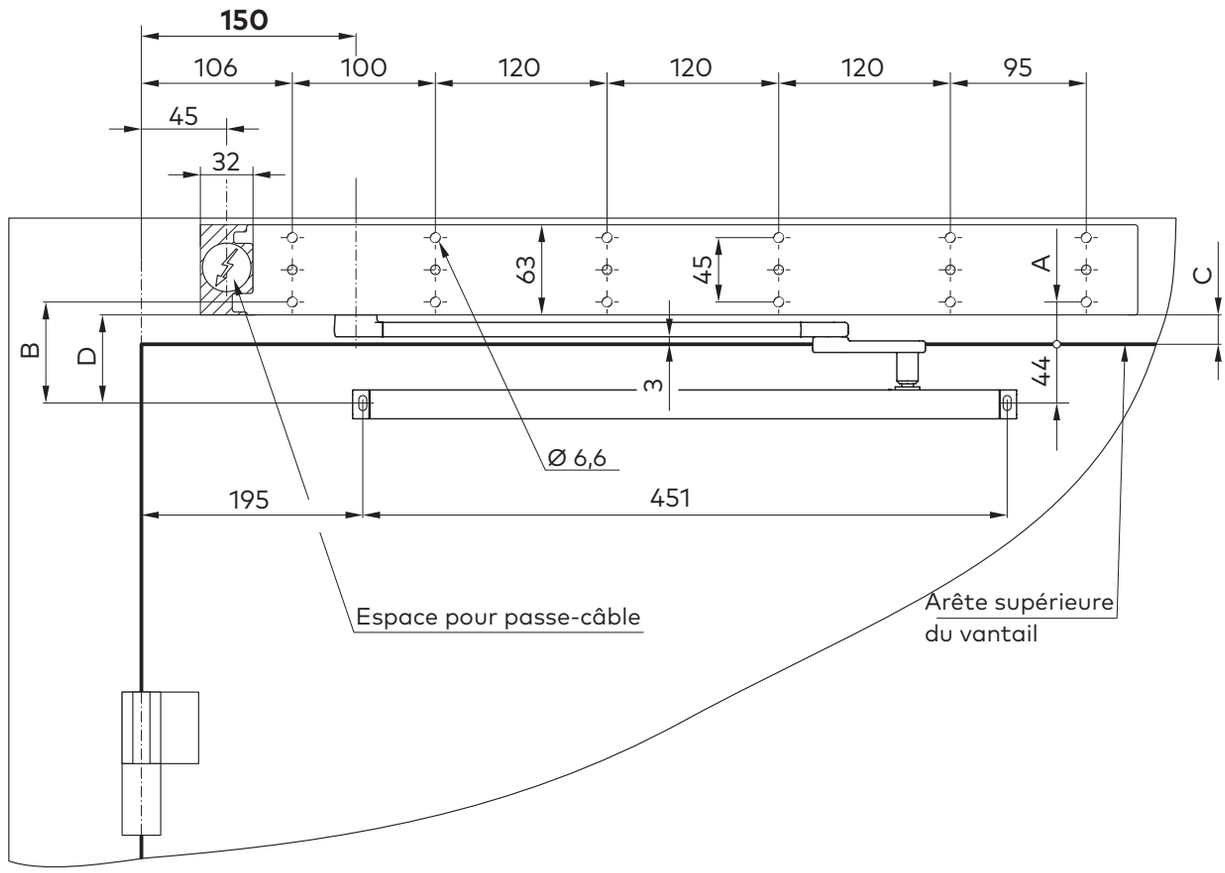

Quand l'axe CPD est utilisé, env. 30 mm de la profondeur de linteau réelle doivent être enlevés pour le réglage du paramètre.

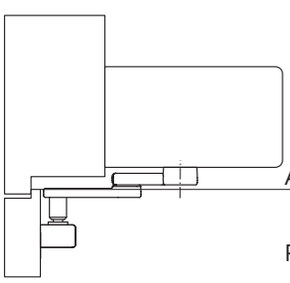

Profondeur de linteau maximale 60 mm

Réhausse d'axe	ED 100	ED 250	A	B	C	D
Standard	●	●	31 mm	75 mm	22 mm	66 mm
20 mm	●	●	51 mm	95 mm	42 mm	86 mm
30 mm	●	●	61 mm	105 mm	52 mm	96 mm
60 mm	●	●	91 mm	135 mm	82 mm	126 mm
90 mm	---	●	121 mm	165 mm	112 mm	156 mm

Pose côté opposé aux paumelles avec bras à glissière poussant et axe de coulisseau court

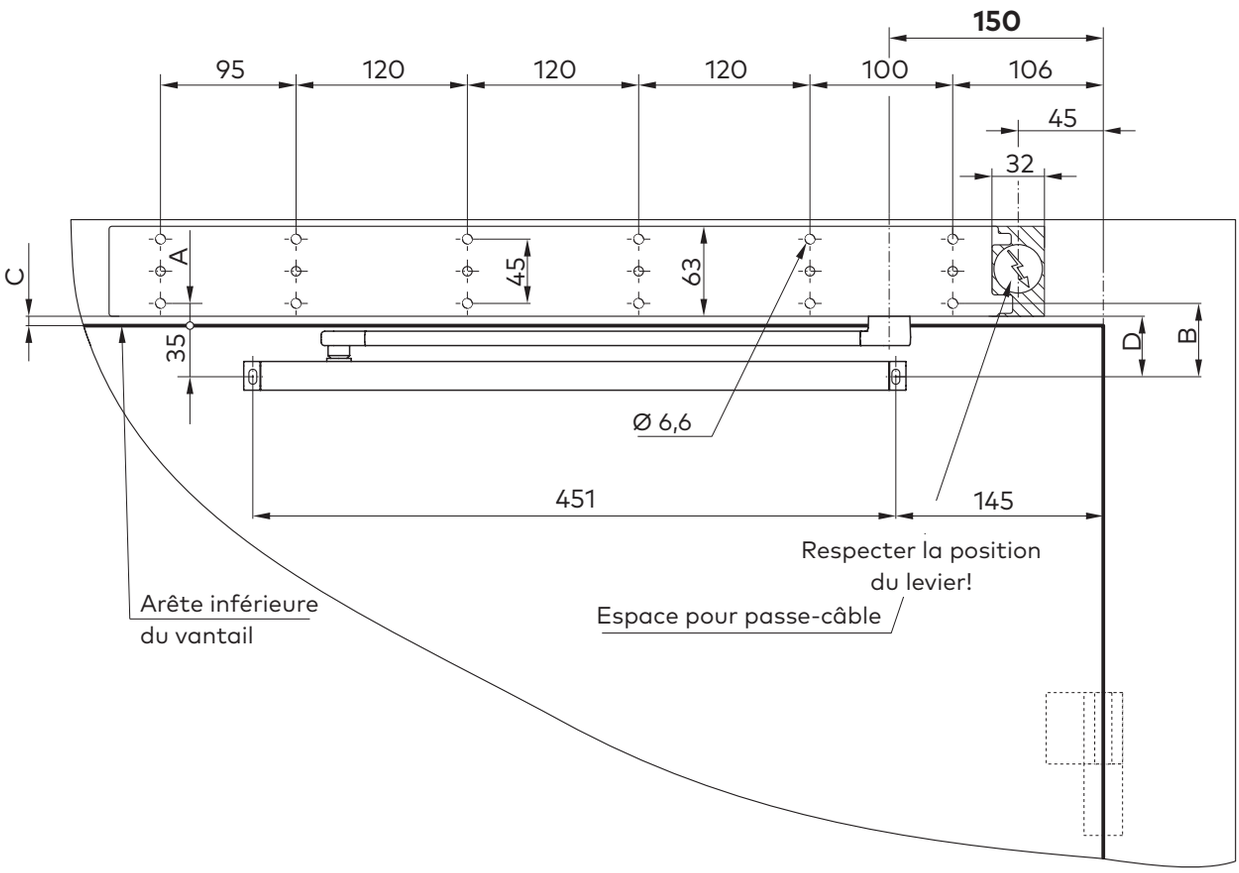

L'angle d'ouverture maximale est de 95°

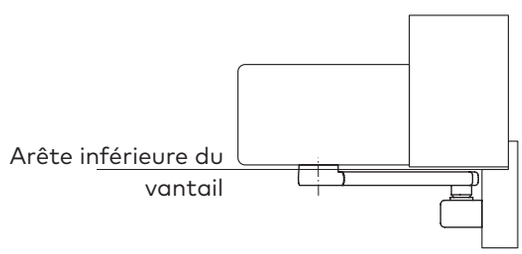

Profondeur de linteau maximale 60 mm

Réhausse d'axe	ED 100	ED 250	A	B	C	D
Standard	●	●	14 mm	49 mm	5 mm	40 mm
20 mm	●	●	34 mm	69 mm	25 mm	60 mm
30 mm	●	●	44 mm	79 mm	35 mm	70 mm
60 mm	●	●	74 mm	109 mm	65 mm	100 mm
90 mm	---	●	104 mm	139 mm	95 mm	130 mm

Pose côté opposé aux paumelles poussant avec bras compas

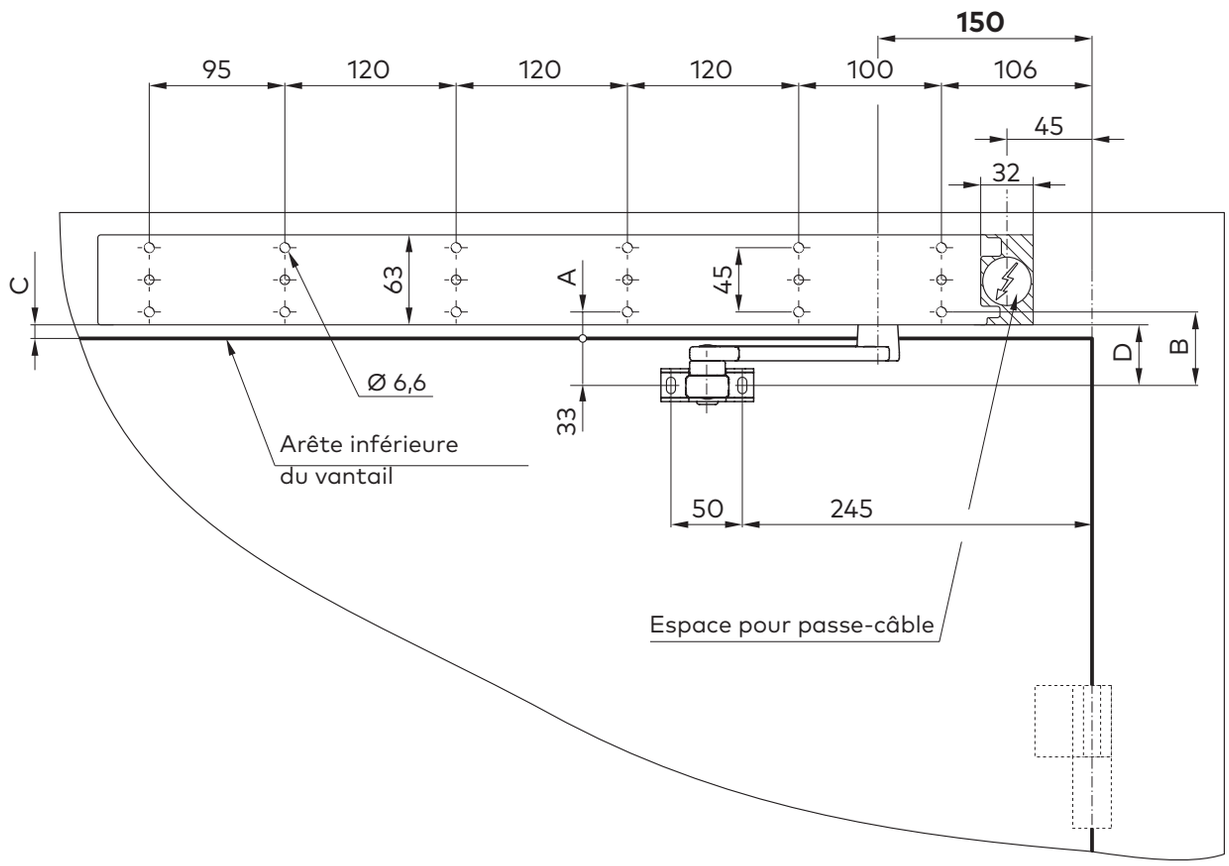

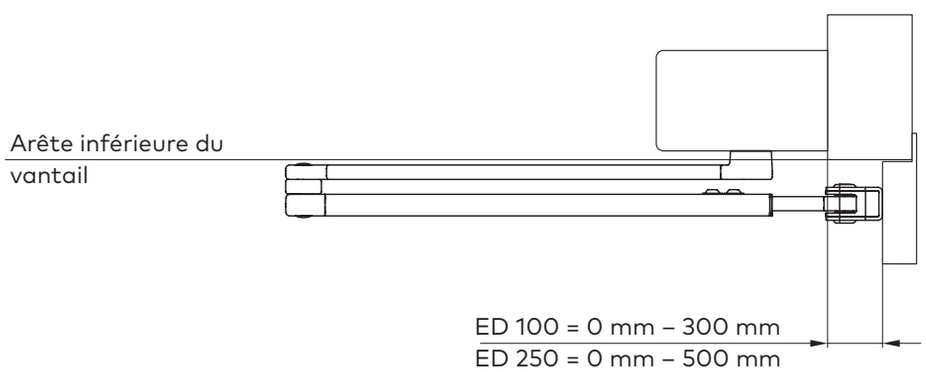

Réhausse d'axe	ED 100	ED 250	A	B	C	D
Standard	●	●	18 mm	51 mm	9 mm	42 mm
20 mm	●	●	38 mm	71 mm	29 mm	62 mm
30 mm	●	●	48 mm	81 mm	39 mm	72 mm
60 mm	●	●	78 mm	111 mm	69 mm	102 mm
90 mm	---	●	108 mm	141 mm	99 mm	132 mm

Pose côté opposé aux paumelles poussant avec compas EN 7 par déplacement du corps

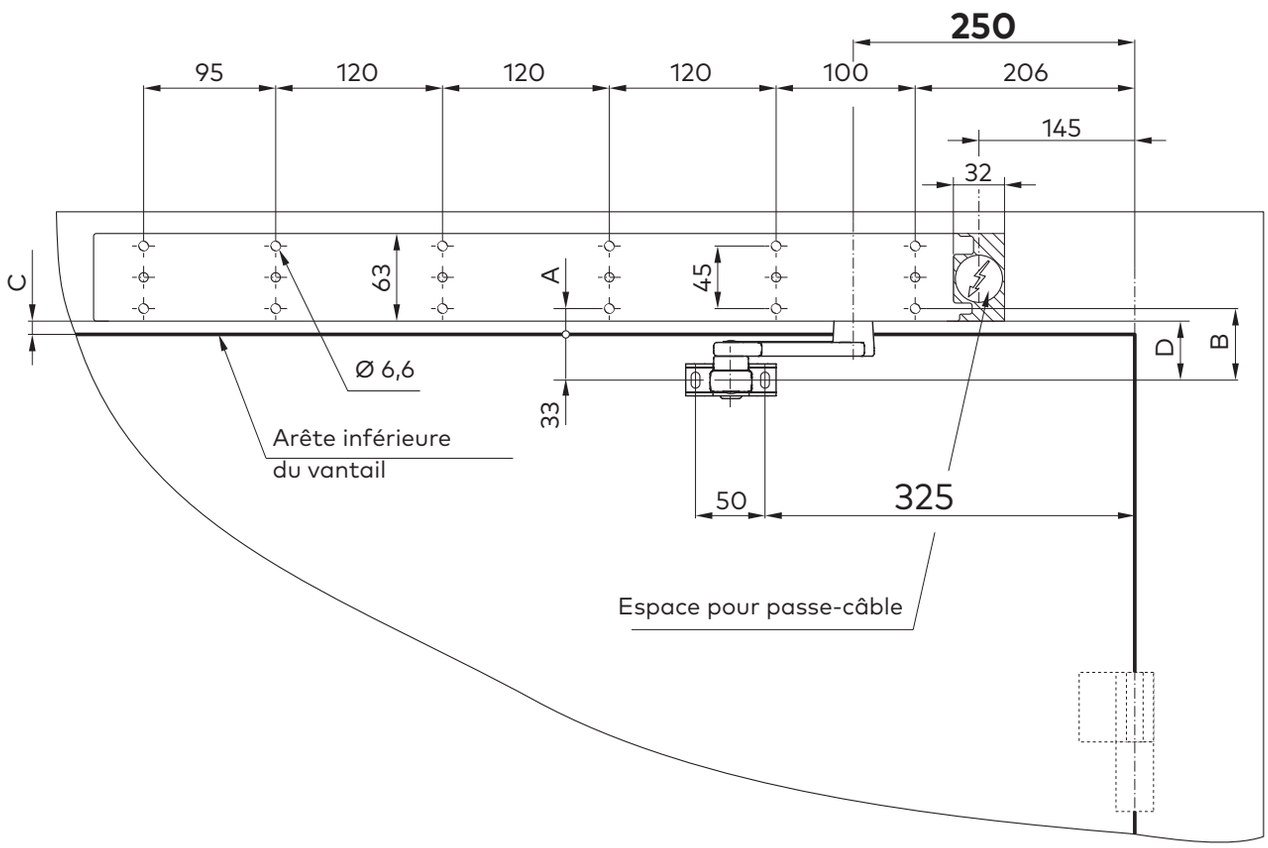

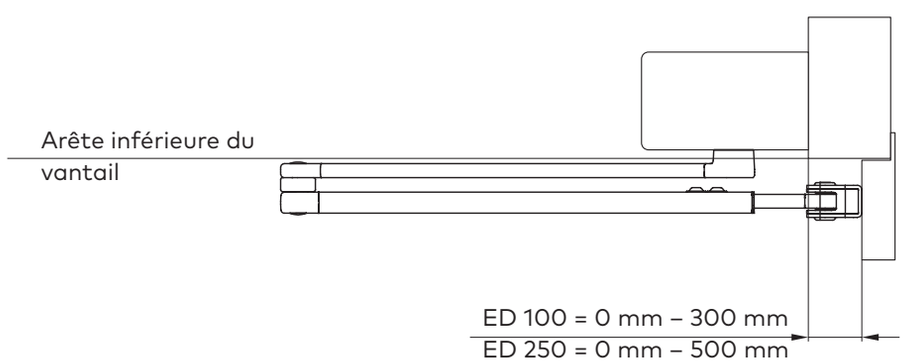

Réhausse d'axe	ED 100	ED 250	A	B	C	D
Standard	●	●	18 mm	51 mm	9 mm	42 mm
20 mm	●	●	38 mm	71 mm	29 mm	62 mm
30 mm	●	●	48 mm	81 mm	39 mm	72 mm
60 mm	●	●	78 mm	111 mm	69 mm	102 mm
90 mm	---	●	108 mm	141 mm	99 mm	132 mm

Pose sur dormant avec bras glissière CPD en poussant

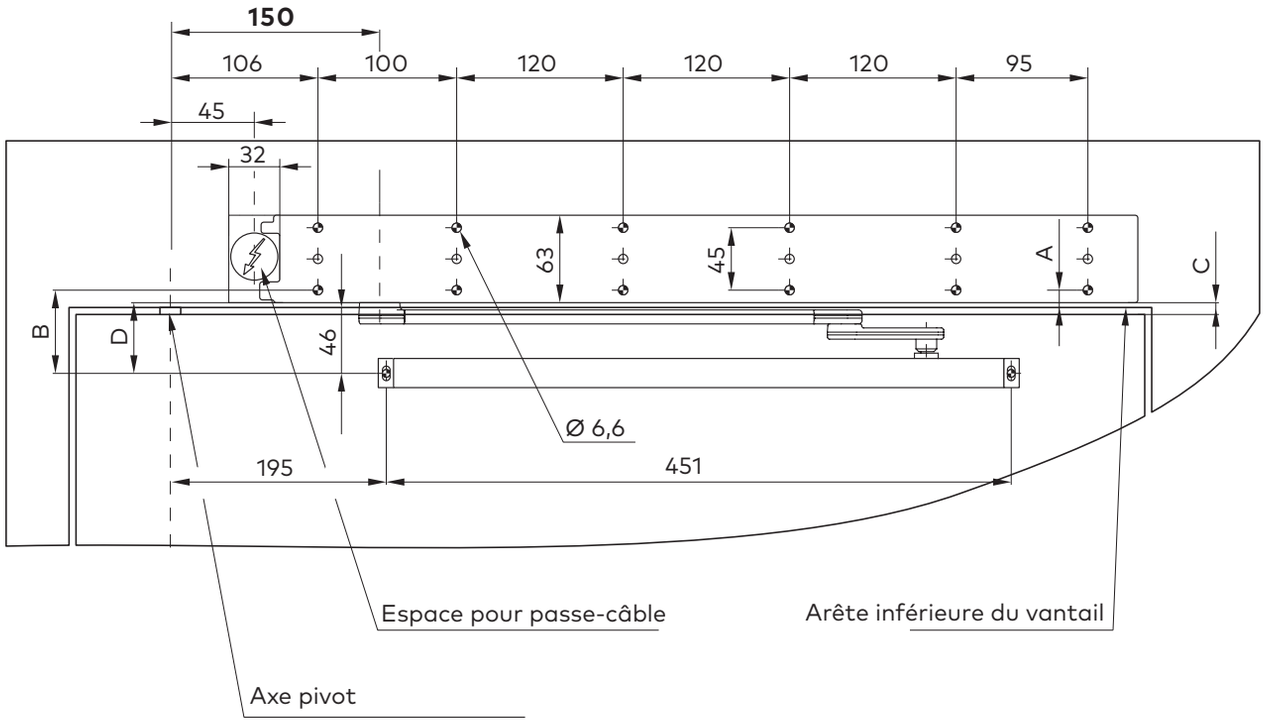

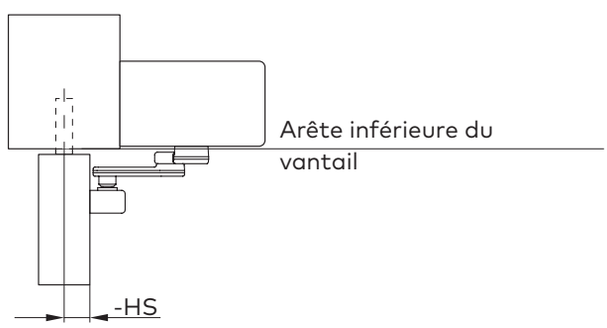

Le paramètre **HS** (distance entre paumelles gauche et droite) doit être modifié dans la plage négative.

Réhausse d'axe	ED 100	ED 250	A	B	C	D
Standard	●	●	15 mm	61 mm	6 mm	52 mm
20 mm	●	●	35 mm	81 mm	26 mm	72 mm
30 mm	●	●	45 mm	91 mm	36 mm	82 mm
60 mm	●	●	75 mm	121 mm	66 mm	112 mm
90 mm	---	●	105 mm	151 mm	96 mm	142 mm

Pose avec bras à glissière CPD tirant et axe de coulisseau court

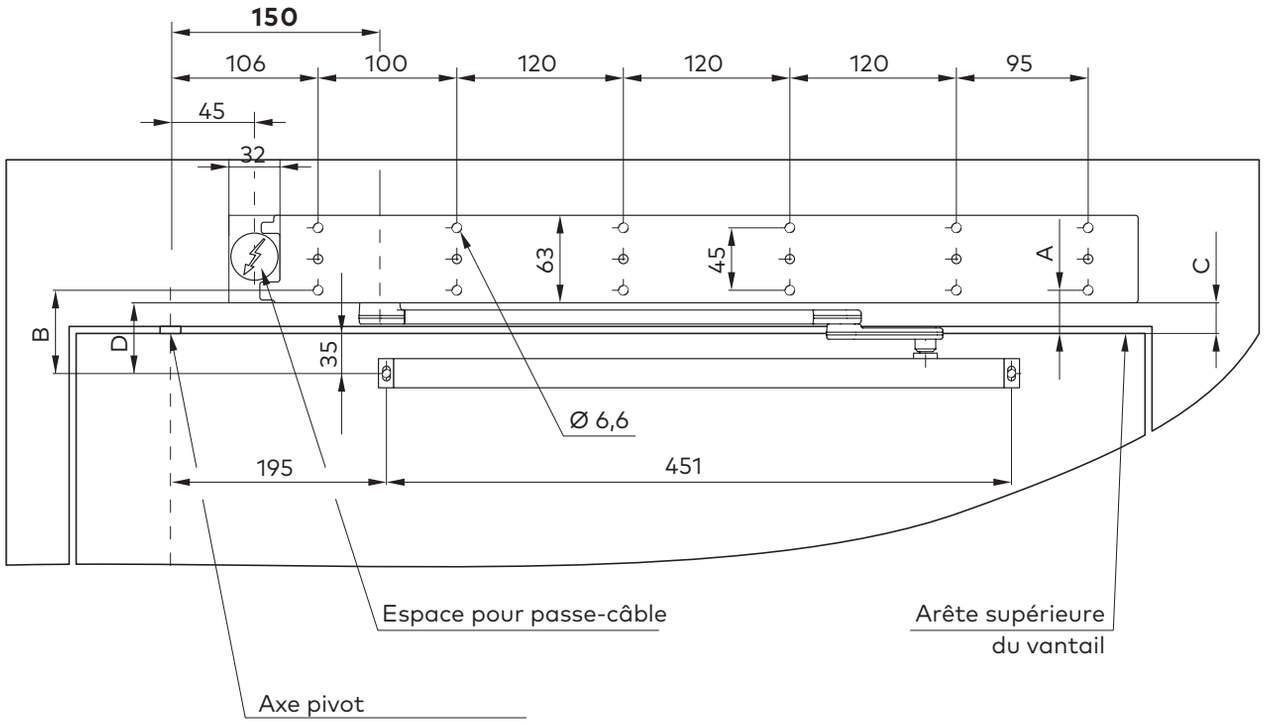

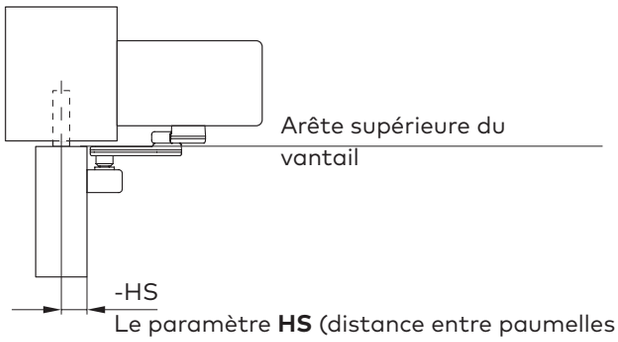

Le paramètre **HS** (distance entre paumelles gauche et droite) doit être modifié dans la plage négative.

Réhausse d'axe	ED 100	ED 250	A	B	C	D
Standard	●	●	31 mm	61 mm	22 mm	52 mm
20 mm	●	●	51 mm	81 mm	42 mm	72 mm
30 mm	●	●	61 mm	91 mm	52 mm	82 mm
60 mm	●	●	91 mm	121 mm	82 mm	112 mm
90 mm	---	●	121 mm	151 mm	112 mm	142 mm

5 Pose de l'opérateur

AVERTISSEMENT

Des chutes de pièces ou d'outils peuvent entraîner des blessures.
- Protégez la zone de travail contre l'accès non autorisé.

La pose décrite ici est un exemple.
Les conditions constructives ou locales, les moyens auxiliaires disponibles ou d'autres circonstances peuvent rendre nécessaire une autre manière de procéder.

5.1 Conditions

- Un raccordement à une alimentation 230 V/50-60 Hz doté d'une protection de 16 A sur le lieu d'installation.
- Le vantail doit être en parfait état mécanique et se manoeuvrer librement.

5.2 Couple de serrage par défaut

M 5 ..... 5 Nm
M 6 .... 9,5 Nm
M 8 ..... 23 Nm

5.3 Outils requis

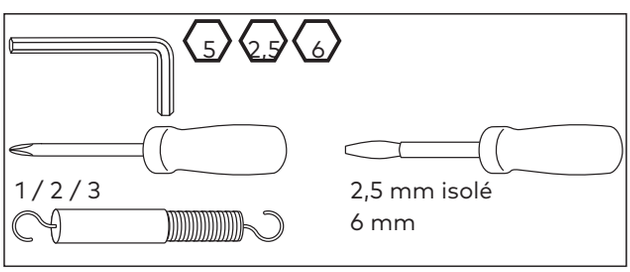

5.4 Démontage de l'opérateur de la plaque de pose

1. Desserrez les 8 vis de fixation.

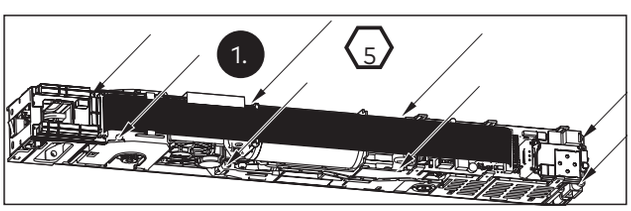

2. Débranchez le connecteur 230 V.

3. Séparez l'opérateur de la plaque de pose. Pour ce faire, insérez un tournevis entre l'opérateur et la plaque de base pour faire levier.

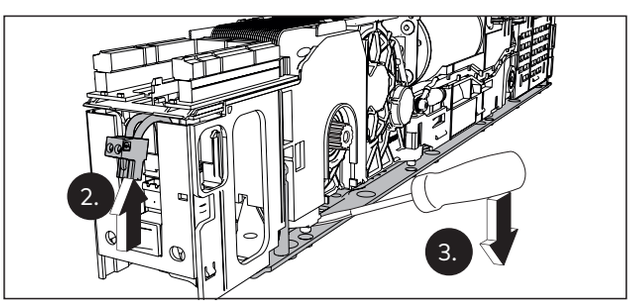

4. Placez un morceau de bois ou équivalent sous l'opérateur pour que la pièce de raccordement ne se détache pas.

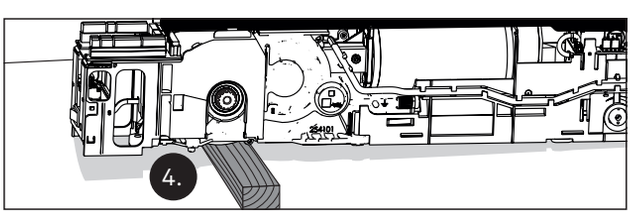

5.5 Etape de montage optionnelle

5.5.1 Pose d'un câble spécial pour détecteur de fumée intégré (en option)

Voir les instructions de montage ED Capot RM, ED Capot VARIO RM.

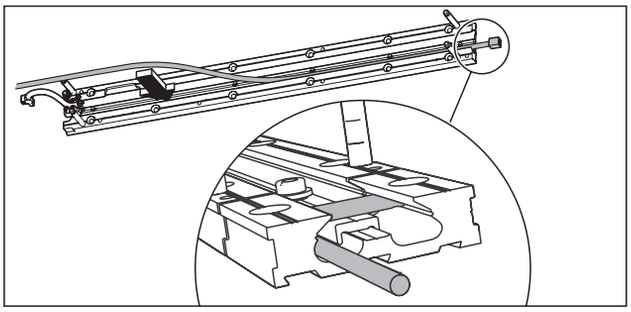

5.5.2 Pose de du bornier de câblage (option)

Posez le serre câble et le domino avant de fixer la plaque de pose sur la porte/le mur.

1. Enlevez les vis et retirez le raccordement secteur de la plaque de pose.

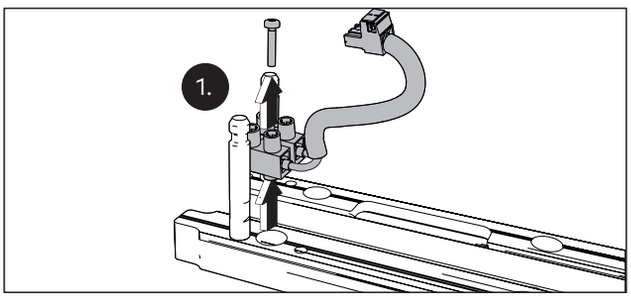

2. Placez bornier sur le raccordement secteur.

3. Fixez le raccordement secteur et serre câble sur la plaque de pose.

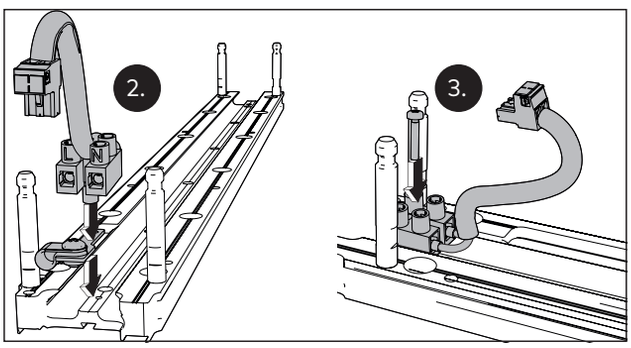

5.5.3 Montage du récepteur radio (option)

1. Vissez la platine du récepteur radio sur l'opérateur

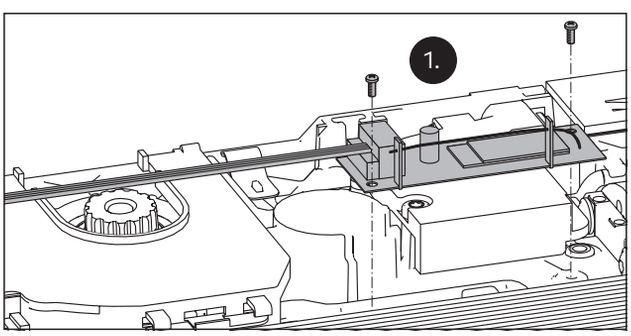

2. Passez le câble dans la fixation..

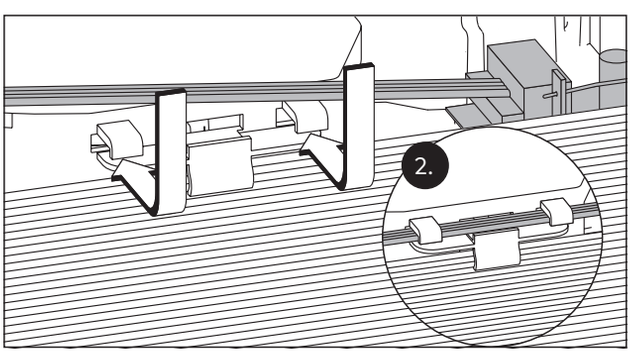

3. Raccordez le récepteur radio.

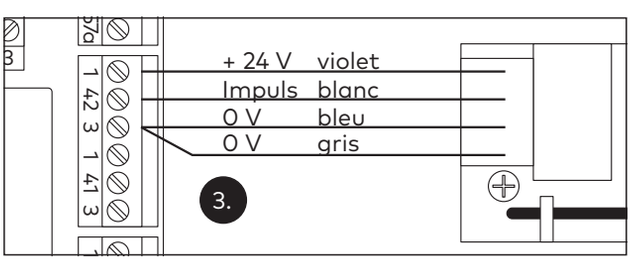

5.6 Pose de la plaque de montage

1. Fixez la plaque de montage avec 12 vis dans les trous préparés.

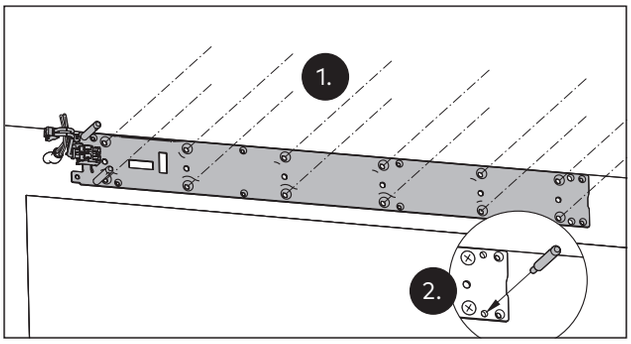

CONSEILS ET RECOMMANDATIONS

Pour la fixation, utilisez des chevilles et des vis adaptées au support.

2. Positionner le gougeon auto-centreur qui est fourni dans le trou du bas.

DANGER!
Danger de mort dû au courant électrique. Les travaux sur l'installation électrique ne doivent être effectués que par des électriciens qualifiés.

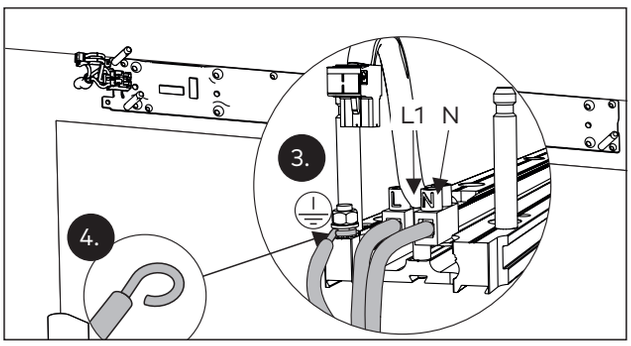

3. Branchez le câble de raccordement 230 V.
4. Pliez l'extrémité du câble de mise à la terre pour former un oeillet et vissez-le à la vis de mise à la terre.

5.7 Fixation de l'opérateur sur la plaque de montage

1. Passez le câble de raccordement par le boîtier et enfichez l'opérateur sur les gougeons auto-centreur de la plaque de base.
2. Poussez l'opérateur jusqu'à ce qu'il s'encrante de façon audible.

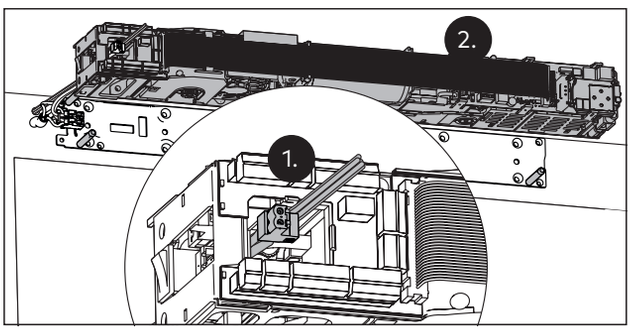

3. Serrez fermement les 8 vis.
4. Branchez le connecteur secteur.

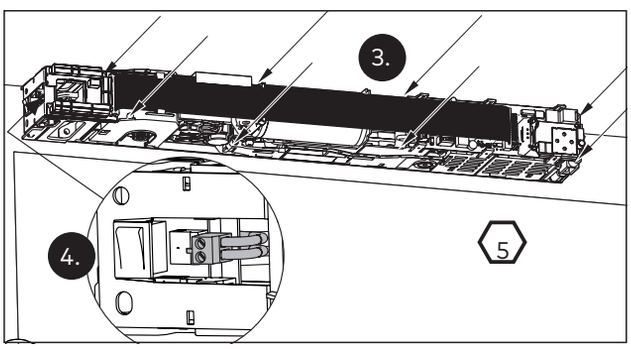

5.8 Montage du ED capot avec détecteur de fumée RM (option)

Montez le détecteur de fumée intégré sur l'opérateur. Voir les instructions de montage ED Capot RM, ED Capot VARIO RM.

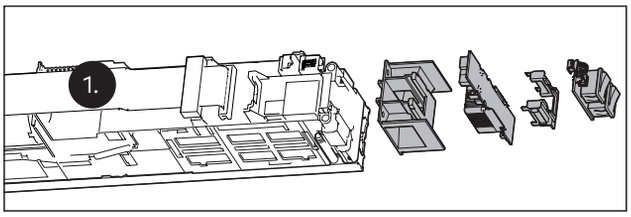

5.9 Enfoncement de la réhausse d'axe dans le bras.

1. Enfoncez la réhausse d'axe dans le bras.

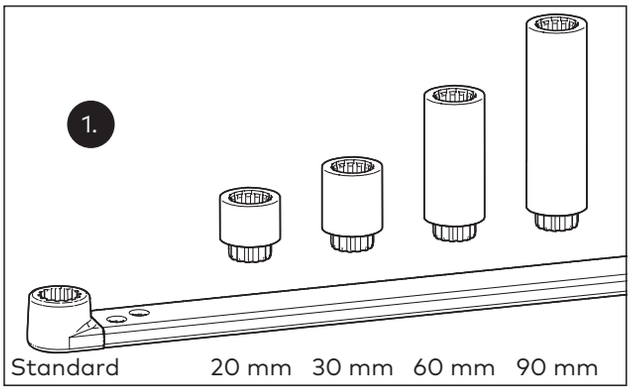

5.10 Pose de la glissière

1. Insérez l'axe de glissière (9 ou 24 mm) dans le coulisseau et fixez-le avec la rondelle d'arrêt. L'axe court est utilisé pour les portes sans recouvrement.

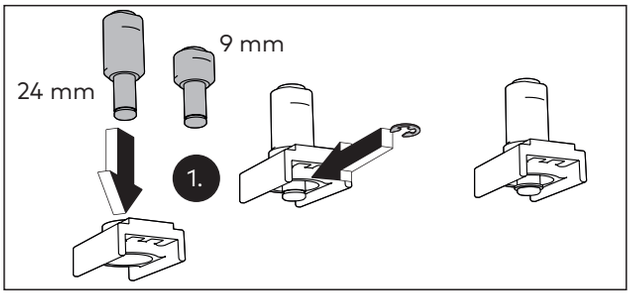

2. Insérez les éléments individuels dans la glissière comme illustré sur la figure et vissez fermement les éléments de fixation.

(1) Embout cache vis
(2) Embouts de glissière
(3) Glissière
(4) Butée de blocage du limiteur d'ouverture
(5) Amortisseur du limiteur d'ouverture
(6) coulisseau

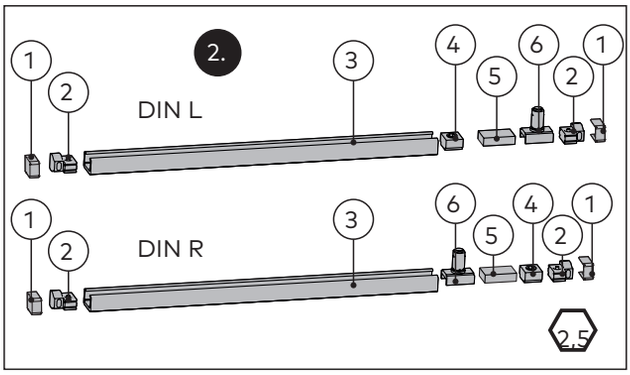

3. Vissez fermement la glissière avec 2 vis dans les trous préparés. Pour la fixation, utilisez des chevilles et des vis adaptées au support.

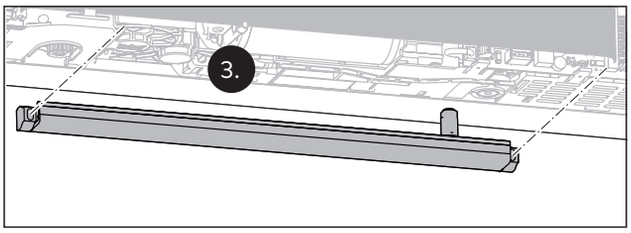

4. Placez les embouts de finition sur la glissière.

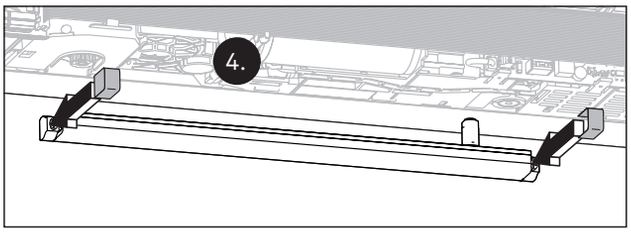

5.11 Montage du bras glissière CDP

Quand bras de glissière CDP est utilisé, il doit être assemblé.

1. Assemblez le bras en fonction de la situation de montage.

(1) Côté paumelles DIN droite et côté opposé aux paumelles DIN gauche

(2) Côté paumelles DIN gauche et côté opposé aux paumelles DIN droite

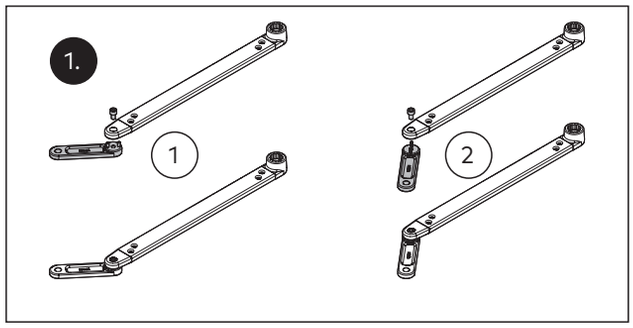

5.12 Installer un bras glissière standard

Pour pouvoir installer le bras dans la bonne position, vous devez placer l'axe dans la position de référence.

1. Réglez la précontrainte de la force du ferme-porte environ 10 tours, consultez rubrique « Régler la précontrainte», page 26.

- L'axe se place dans la position de référence.

2. Réglez à nouveau la précontrainte sur 0 tour.

3. Placez le bras dans l'opérateur sur l'axe à un angle d'environ 12°.

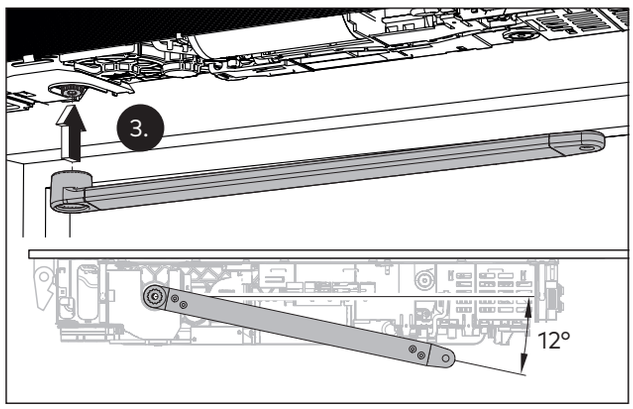

4. Tournez le bras avec l'axe d'entraînement d'environ 10° dans le sens de l'ouverture de la porte.

5. Retirez le bras de l'axe.

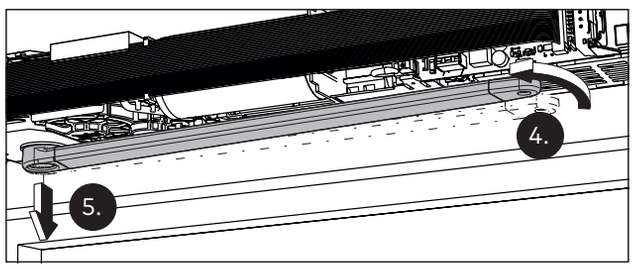

6. Tournez le bras d'un cran dans le sens de la fermeture de la porte.

7. Placez le bras dans l'axe.

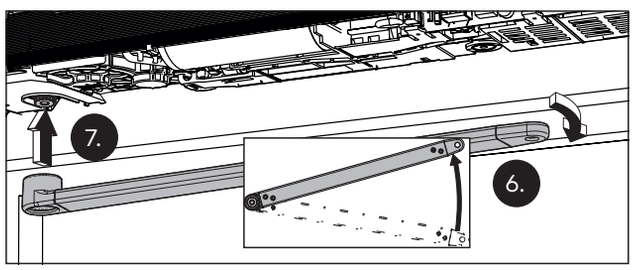

8. Vissez le bras à un couple de 23 Nm.

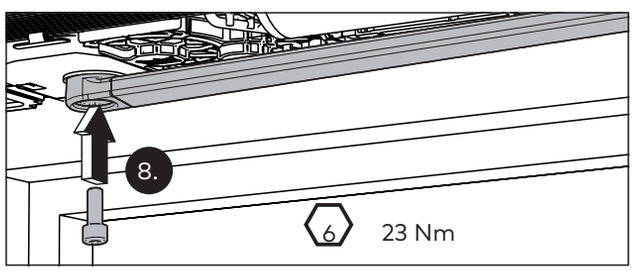

9. Vissez l'axe du bras au niveau du bras.

10. Vissez le coulisseau sur le bras à un couple de 8–10 Nm.

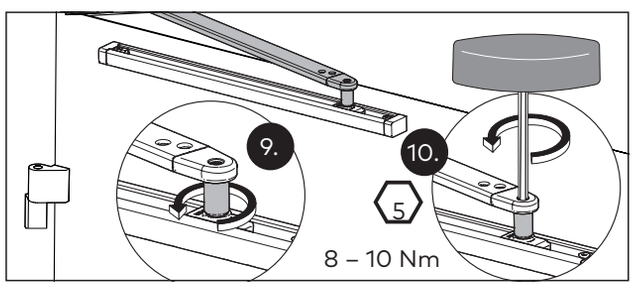

5.13 Installer un bras compas

Pour pouvoir installer le bras dans la bonne position, vous devez placer l'axe dans la position de référence.

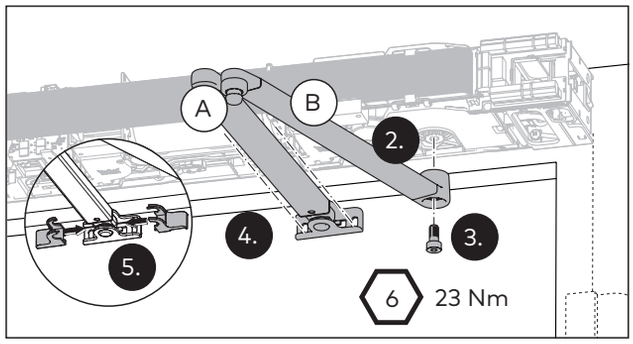

1. Réglez la précontrainte sur environ 10 tours, consultez la rubrique « Régler la précontrainte », page 26.
   - L'axe se place dans la position de référence.
2. Placez le bras (B) dans l'opérateur sur l'axe à un angle d'environ 90°.
3. Vissez le bras à un couple de 23 Nm.
4. Vissez le bras télescopique (A) à l'aide de 2 vis sur le vantail de porte.
5. Mettez les caches vis en place sur la charnière du bras télescopique.
6. Desserrez les 2 vis au niveau du bras télescopique.
7. Appuyez sur la tête sphérique du bras télescopique dans le logement du bras.

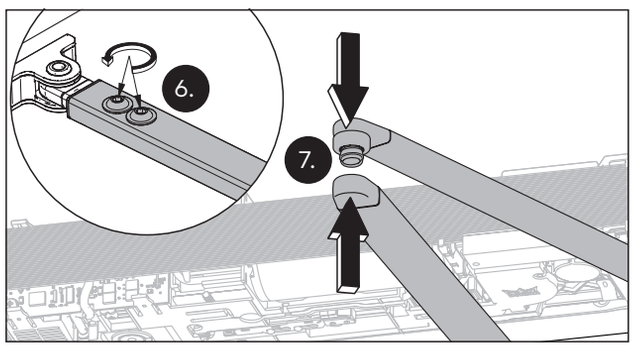

8. Tournez le bras compas de sorte que le bras télescopique présente un angle de 90° par rapport au vantail de porte.
9. Serrez les 2 vis.

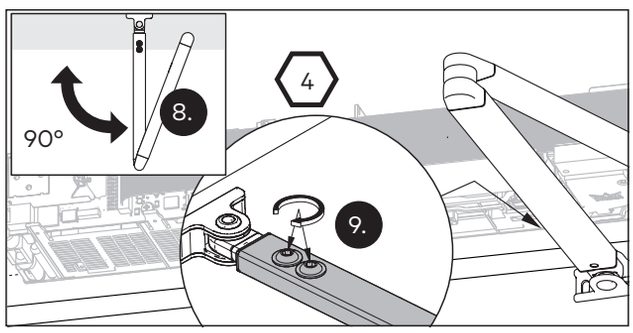

5.14 Réglage du circuit de freinage

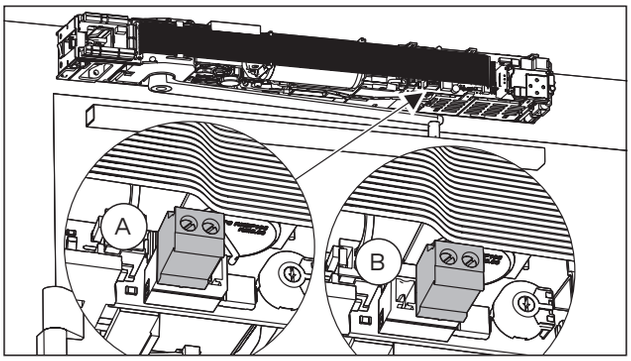

1. Assurez-vous que la tension secteur est coupée.

> **AVERTISSEMENT!**
> Risque d'écrasement par la porte.
> Si la prise est mal branchée, le circuit de freinage ne fonctionne pas. La porte peut donc se fermer très rapidement.

2. Enfichez le connecteur en fonction du type de pose.
   (A) = pose tirant
   (B) = pose poussant

5.15 Réglage de la tension de ressort

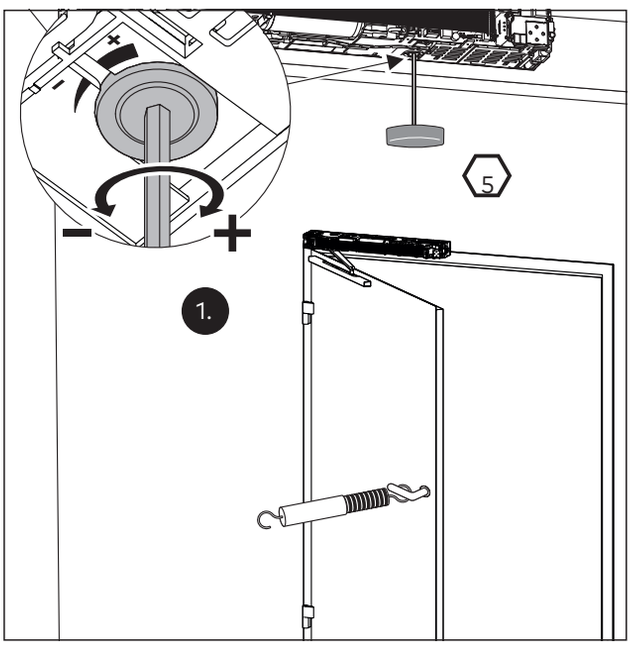

À la livraison, le ressort est détendu. En fonctionnement, une précontrainte d'au moins 10 tours est requise. Le réglage est testé lors du cycle d'apprentissage. Quand le ressort est trop peu tendu, le cycle d'apprentissage est interrompu. Un nouveau cycle d'apprentissage doit être exécuté quand le réglage du ressort est réglé correctement.

1. Réglez la tension de ressort ; vous trouverez dans le tableau les nombres de tours complets nécessaires pour le réglage de la force de fermeture par rapport à la largeur du vantail.

	Sélection classe EN				
Largeur vantail en mm	950	1100	1250	1400	1600
Classe EN	EN 3	EN 4	EN 5	EN 6	EN 7
Couple de fermeture min. entre 0°et 4°	18 Nm	26 Nm	37 Nm	54 Nm	87 Nm
	Tours de réglage du ressort				
ED 100	14	16	--	--	--
ED 250	--	14	18	24	24
	Possibilité de combinaison du bras				
Bras compas	X	X	X	X	X
Glissière	X	X	X	X	

Le tableau indique des valeurs approximatives ; vous devez donc contrôler le couple de fermeture entre 0° et 4° conformément à la norme EN 1154 ou EN 17372 et le corriger, le cas échéant.

5.16 Réglage de la vitesse de fermeture du ferme porte hors présence de la tension d'alimentation

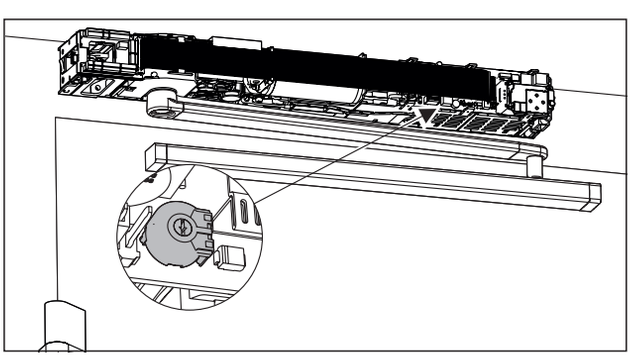

1. Réglez la vitesse de fermeture par le potentiomètre.
   Le réglage de la vitesse est indispensable. Si la porte se ferme en moins de 3 secondes, le message de défaut 73 (test de circuit de freinage, porte trop rapide = danger) apparaît.

5.17 Mise en service de l'opérateur

1. Mettez l'opérateur en service. Cf. à ce propos Mise en service à la page 33.

5.18 Réglage du limiteur d'ouverture dans la glissière

Le limiteur d'ouverture doit être réglée de façon à ce que l'angle d'ouverture réglé ne soit pas dépassé par poussée manuelle.

1. Commutez le commutateur de fonction en position OUVERTURE PERMANENTE.
   - La porte s'ouvre jusqu'à l'angle d'ouverture souhaité.
2. Positionnez le limiteur d'ouverture jusqu'à 5mm du coulisseau.
3. Vissez et bloquer le limiteur d'ouverture.

ATTENTION!
dormakaba recommande l'emploi d'un butoir de porte. Un butoir de porte doit être utilisé avec le bras compas.

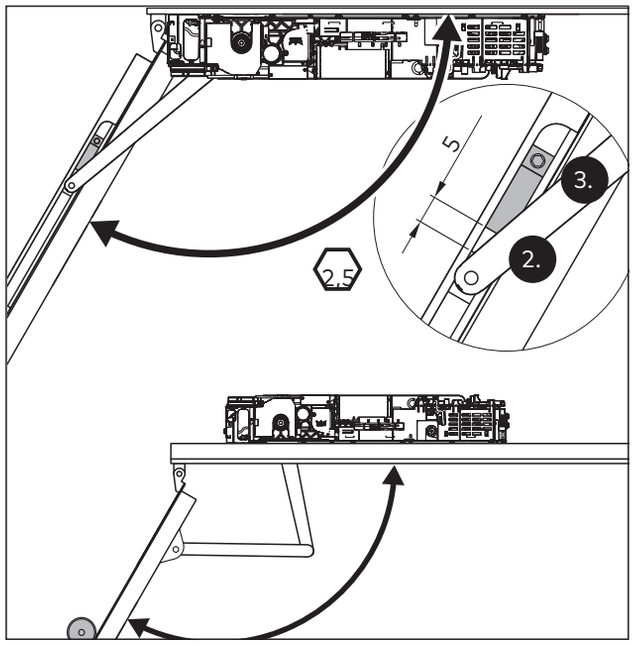

5.19 Pose du capot

ATTENTION!
Veillez à ne coincer ce faisant aucun câble.

ATTENTION!
Veillez à ne coincer ce faisant aucun câble.

1. Placez le capot de recouvrement sur l'opérateur et appuyez dessus jusqu'à ce qu'il s'encrante de façon audible.
2. Posez les caches de finition.

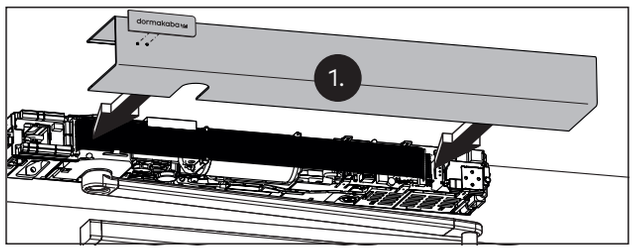

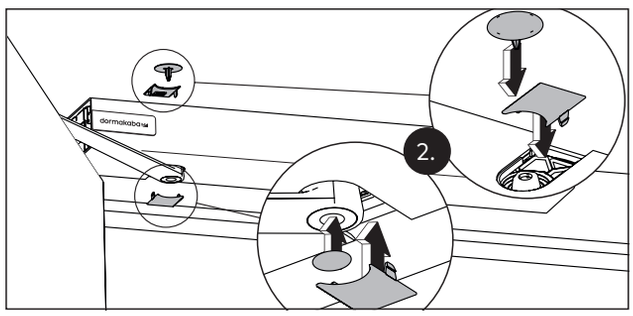

3. Posez les joues latérales.

Côté commutateur de fonction, la profondeur d'enclenchement est variable afin de compenser les légères différences de longueur du capot de recouvrement.

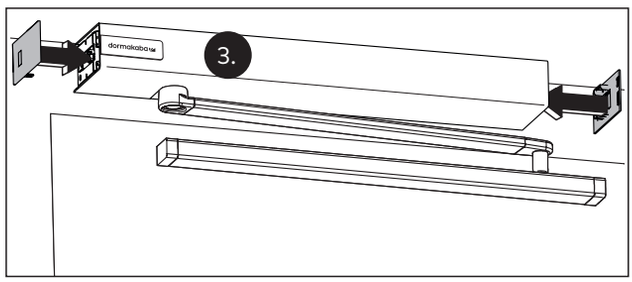

5.20 Montage de bloc-porte à deux vantaux (option)

Effectuez les étapes suivantes avant la pose de l'opérateur:

1. Débranchez le câble de raccordement sur les deux opérateurs.

2. Sortez vers le haut les platines avec les commutateurs internes.

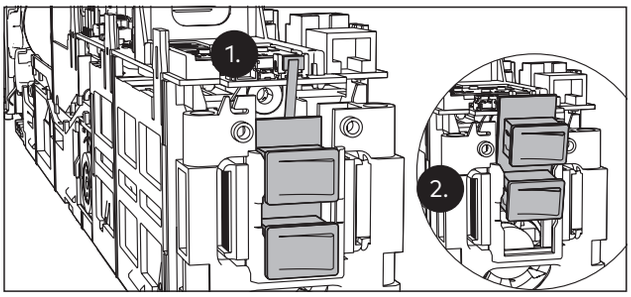

3. Poussez vers l'intérieur les 3 bornes de carte à circuits imprimés de raccordement sur l'opérateur non posé côté raccordement secteur et retirez la carte à circuits imprimés de raccordement.

4. Ouvrez les deux volets au-dessus de la platine de raccordement secteur.

5. Débranchez les connecteurs.

6. Enlevez la platine de raccordement secteur.

7. Fermez les deux volets et branchez la carte à circuits imprimés de raccordement.

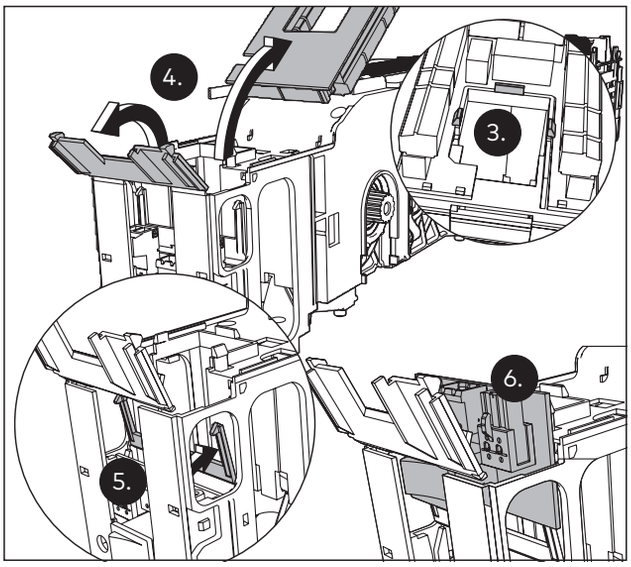

8. Placez les plaques de montage sur un support droit et alignez-les avec précision.

9. Mesurez la longueur du capot de recouvrement et calculez la longueur de la plaque de montage assemblée au moyen de la formule Longueur de capot - 91mm = X.

10. Revissez les plaques de montage. Notez ce faisant les indications des figures.

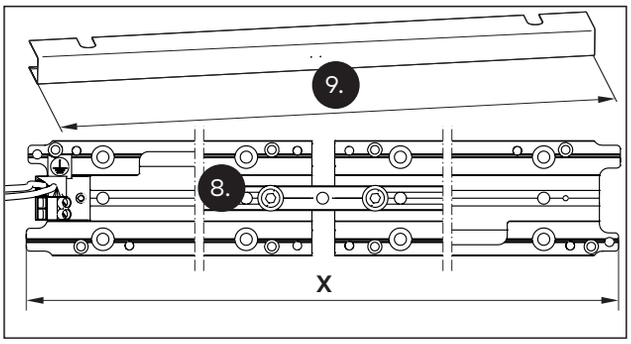

CONSEILS ET RECOMMANDATIONS

Après assemblage des plaques de montage, montez les opérateurs et vérifiez que le capot convient bien.

11. Déterminez l'entraxe paumelles.

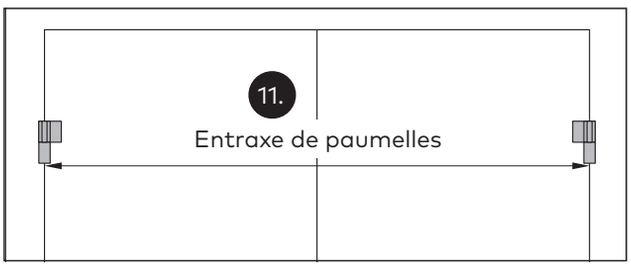

12. Reliez les plaques de montage

Les plaques de montage peuvent être reliées de trois manières. Leur utilisation respective dépend de l'entraxe paumelles:

1400 – 1415 mm	= connexion „A"
1416 – 1475 mm	= connexion „B"
sup. à 1476 mm	= connexion „C"

Connexion "A"
Entraxe paumelles 1400-1415 mm
Reliez les plaques de montage avec l'élément d'assemblage centreur.

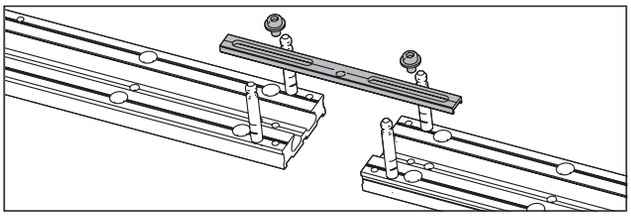

Connexion "B"
Entraxe paumelles 1416 – 1475 mm
Reliez les plaques de montage avec l'élément d'assemblage centreur ainsi que la plaque de montage intermédiaire.

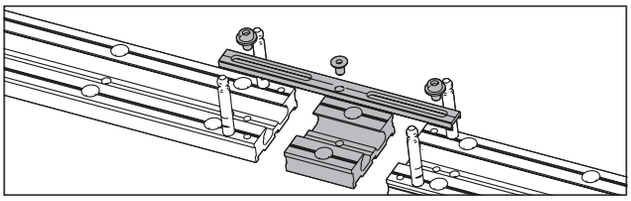

Connexion "C"
Entraxe paumelles à partir de 1476 mm
Reliez les plaques de montage avec les deux éléments d'assemblage courts et la plaque intermédiaire coupée à dimension.

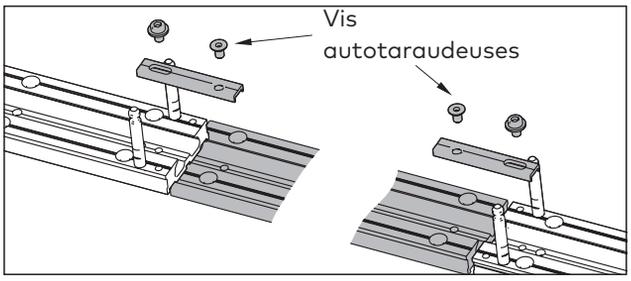

13. Fixez fermement les plaques de montage avec 12 vis dans les trous préparés.

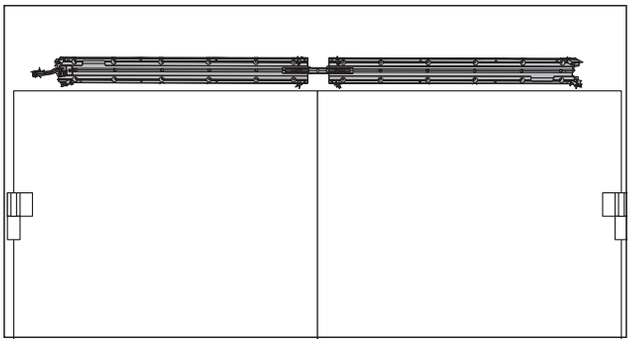

CONSEILS ET RECOMMANDATIONS

Pour la fixation, utilisez des chevilles et des vis adaptées au support.

14. positionner et visser le gougeon auto-centreur fourni avec l'opérateur.

DANGER!
Danger de mort dû au courant électrique. Les travaux sur l'installation électrique ne doivent être effectués que par des électriciens qualifiés.

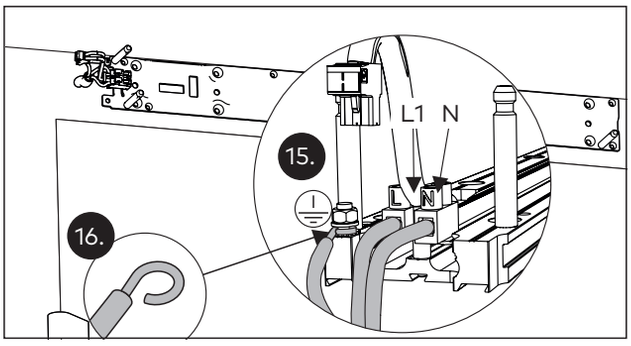

15. Branchez le câble de raccordement de 230 V

16. Pliez l'extrémité du câble de mise à la terre pour former un oeillet et vissez-le à la vis de mise à la terre.

17. passer le câble de raccordement secteur pour le deuxième opérateur et, le cas échéant, le câble d'interconnexion, dans la rainure des plaques de montage, puis les bloquer avec les plaquettes de plastiques jointes.

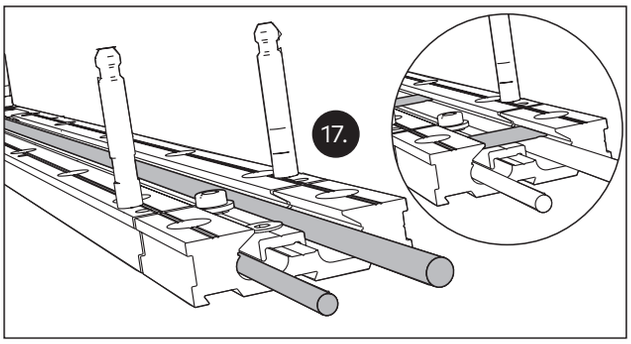

18. Posez les deux opérateurs, cf. Fixation de l'opérateur de la plaque de montage.

Si l'installation doit être équipée d'un sélecteur de fermeture posez maintenant celui-ci (cf. notice de pose ED 100/250 ESR).
Si l'installation doit être équipée d'un détecteur de fumée intégré, prévoyez de le monter tout de suite (voir les instructions de montage ED Capot RM, ED Capot VARIO RM).

19. Enclencher le nouveau commutateur de fonction dans le logement du commutateur principal enlevé et raccordez-le à l'opérateur pour le vantail. Le raccordement s'effectue sur la carte à circuits imprimés de raccordement, aux bornes prévues pour le commutateur externe.

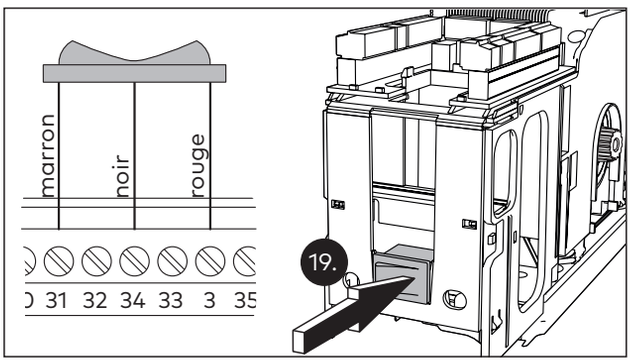

20. Si vous avez monté le commutateur sur l'opérateur pour le vantail, vous devez raccourcir le câble de raccordement.

21. Branchez le câble d'interconnexion dans les deux connecteurs « horizontaux »(type RJ 45) Raccourcir le câble de liaison est interdit.

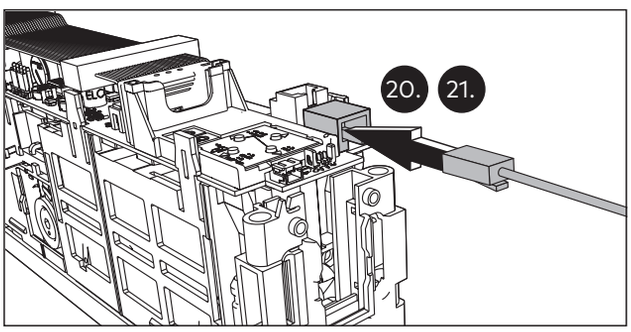

22. Branchez le câble de raccordement pour le deuxième opérateur.

A La figure montre le raccordement sur le vantail de service.

B La figure montre le raccordement sur le vantail semi fixe.

6 Raccordement des accessoires

1. Branchez les câbles de raccordement aux borniers et enfichez sur la carte à circuits imprimés de raccordement.

- Charge totale maximale 1,5 A entre les bornes 1, 1G et 3, charge maximale 1A aux borne 1G. (Programmable par le registre BE).
- Longueur de câble maximale 30 m de type J-Y(ST)Y 0,8 mm

6.1 Affectation des bornes

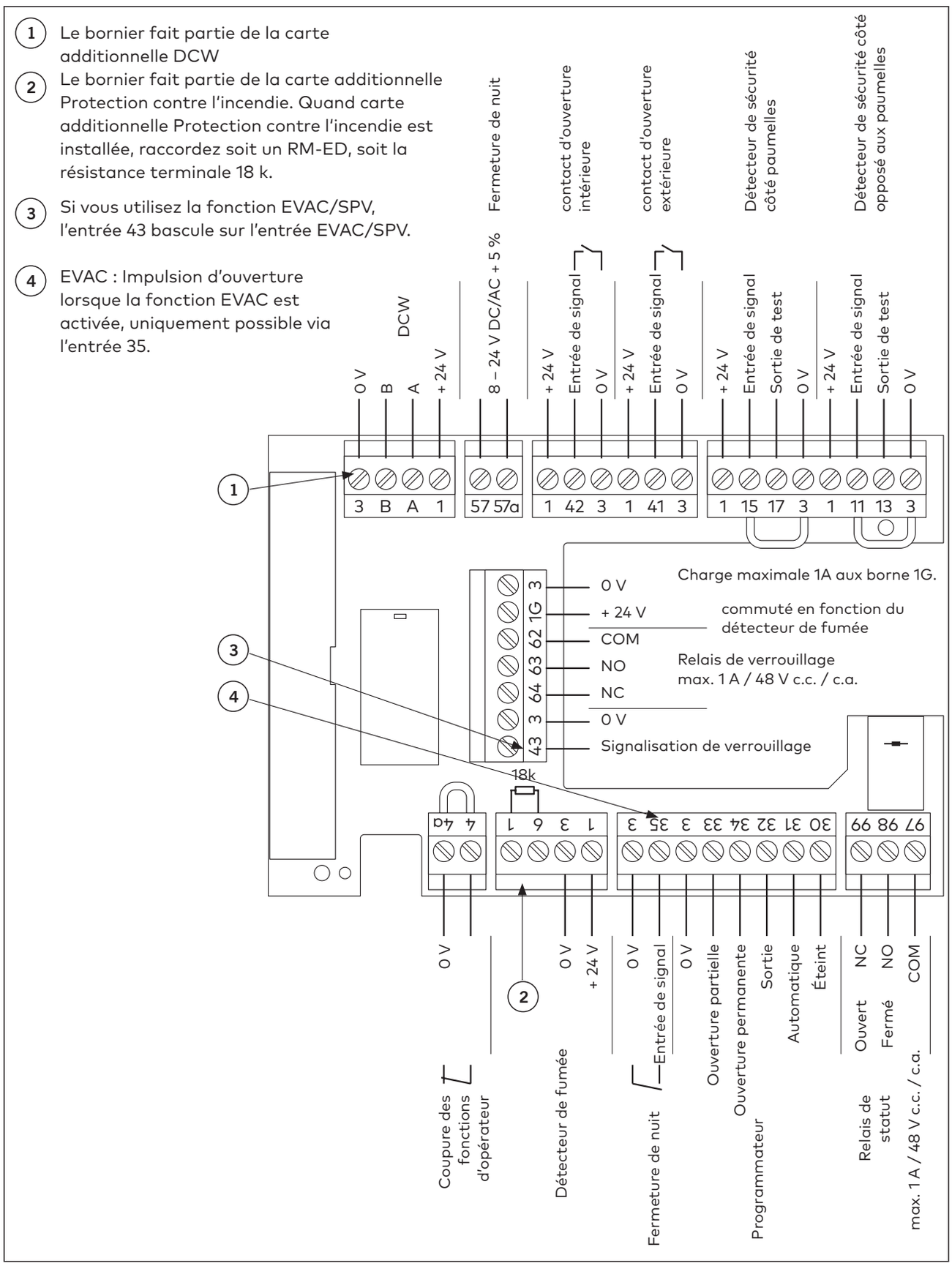

6.2 Affectation des bornes quand carte additionnelle W.C. PMR est utilisée

Le système de porte doit être équipée des composants suivants:

- gâche électrique à rupture de courant ou fermeture anti-panique motorisée appropriée
- bec-de-cane à l'intérieur et bouton à l'extérieur
- déclencheurs en applique à l'intérieur et à l'extérieur
- afficheur d'état à l'extérieur pour indiquer l'état « occupé/libre »
- indicateur « occupé » à l'intérieur

Des déclencheurs de secours peuvent être posés en option à l'intérieur et à l'extérieur. dormakaba recommande d'intégrer en outre le W.C. accessible à tous dans une installation d'appel d'urgence non fournie.

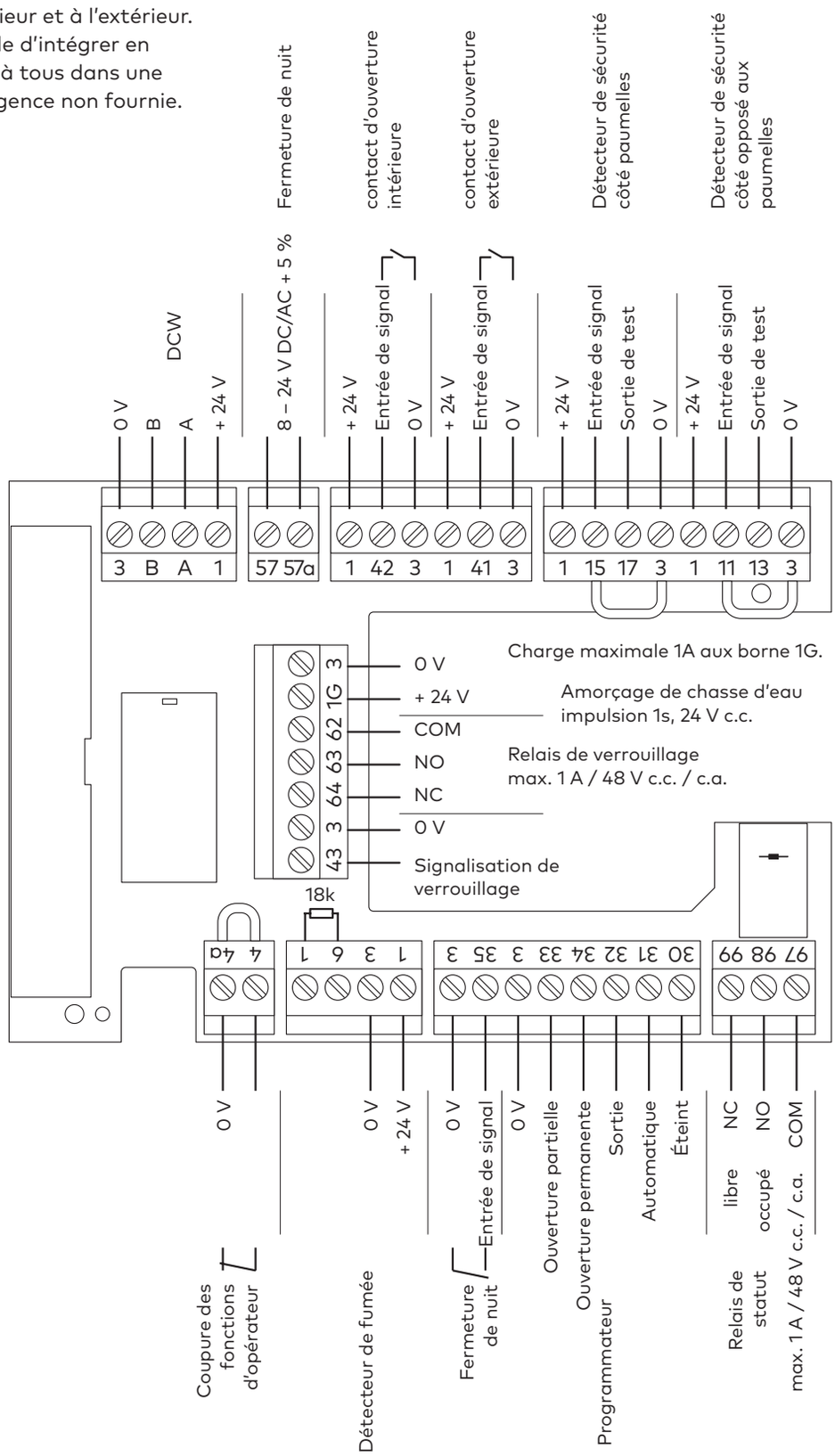

7 Mise en service

(également après réinitialisation des réglages d'usine (Fact-Setup))

7.1 Conditions

- L'opérateur est entièrement installé et correctement relié avec avec l'ouvrant.
- Les pièces livrées séparément telles que le commutateur de fonction et les commandes d'ouverture (détecteur radar, interrupteur à clé pour fermeture de nuit) sont posées et raccordées.
- Le moteur est froid.

7.2 Mise en service de l'opérateur

1. Démarrez l'opérateur avec le commutateur principal.
   - L'écran affiche une succession de caractères reproduisant l'état actuel du traitement.

Vérification du système en cours.

Deux segments allant et venant au centre indiquent que la commande attend des signaux internes (1 seconde max.).

Deux traits de soulignement se déplaçant vers le haut et vers le bas indiquent que les condition et paramètres de pose peut être saisie. Quand la saisie est erronée, les caractères affichés sont à l'envers.

2. Appuyez sur la touche du bas (ceci n'est nécessaire que lors de la première mise en service).

L'identification de l'appareil « parcourt » l'écran. ED 100 resp. ED 250 et la version du micrologiciel (sous la forme XX XX).

Un petit « o » en rotation et un « P » indiquent qu'un nouveau paramétrage est nécessaire (uniquement lors de la première mise en service ou après réinitialisation aux réglages d'usine).

3. Réglez les paramètres : type de pose (AS), profondeur de linteau (rd) et largeur de porte (ou Rb)Vous trouverez la signification et les plages de valeurs des paramètres dans le tableau de la page 34.

7.3 Modification des paramètres

1.	Appuyez sur la touche pendant 3 sec pour appeler le menu des paramètres.	▶
2.	Appuyez sur les touches pour sélectionner le paramètre souhaité.	▼ ou ▲
3.	Appuyez sur la touche pour afficher la valeur du paramètre.	▶
4.	Appuyez sur la touche pour sélectionner la valeur à modifier. => la valeur clignote	▶
5.	Appuyez sur les touches pour régler la valeur souhaitée.	▼ ou ▲
6.	Appuyez sur la touche pour enregistrer la valeur modifiée.	▶
7.	Appuyez sur la touche pour revenir au menu des paramètres.	◀
8.	Appuyez sur les touches pour sélectionner le paramètre suivant.	▼ ou ▲

Après fermeture du mode de paramétrage, l'écran affiche un petit « o » en rotation et un « P ».

7.4 Exécution du cycle d'apprentissage

Le cycle d'apprentissage doit avoir lieu quand le moteur est froid. Pendant le cycle d'apprentissage, le vantail ne doit pas être déplacé ou retenu manuellement ; ceci empêche l'opérateur de détecter correctement les paramètres. Les détecteurs de sécurité et commandes d'ouverture sont désactivés pendant le cycle d'apprentissage pour ne pas perturber le bon déroulement de celui-ci. Le détecteur de fumée et la coupure des fonctions d'opérateur sont activés.

1. Protégez la porte et commutez le commutateur de fonction sur ARRÊT.

Un petit « o » en rotation et un « O » indiquent qu'un cycle d'apprentissage est nécessaire.

3. Appuyez sur la touche ▼ pendant 3 secondes.
   - La porte exécute divers mouvements et l'écran affiche une succession de caractères. Les mouvements du vantail ne doivent pas être retenus.

La porte se trouve en position 70° et attend un réglage de l'angle d'ouverture souhaité pour l'usage normal.

4. Poussez la porte dans la position d'ouverture souhaitée et appuyez sur la touche ▼.

Si la tension du ressort est insuffisante, l'écran affiche le petit « o » en rotation et un « F ».

5. Augmentez dans ce cas la tension de ressort et relancez le cycle d'apprentissage.

   - La porte est prête à fonctionner..

CONSEILS ET RECOMMANDATIONS

En raison des tolérances spécifiques au système, les forces réellement exercées sur le vantail doivent être mesurées après le cycle d'apprentissage automatique et modifiées, le cas échéant, afin de garantir le respect des normes et prescriptions locales.

7.5 Mise en service d'une installation à deux vantaux

1. Mettez le vantail de service en fonction.
2. Après le cycle d'apprentissage, commutez le commutateur de fonction sur OUVERTURE PERMANENTE.
3. Mettez le vantail semi fixe en service.

Paramétrage complémentaire

- Sur le vantail de service:
  réglez le paramètre >dL< (type de porte) sur « 1 ».
  réglez le paramètre >Ad< (angle de poursuite) à la valeur souhaitée.
- Sur le vantail semi fixe:
  réglez le paramètre >dL< sur « 2 ».

7.6 Recherche du point zéro après réinitialisation secteur

Pendant la recherche du point zéro, l'écran affiche le petit « o » en rotation et un « b ».

7.7 Mise en service avec détecteur de fumée intégré

Voir les instructions de montage ED Capot RM, ED Capot VARIO RM.

8 Pose des cartes additionnelles

8.1 Conditions

- L'opérateur est entièrement installé.
- Le cycle d'apprentissage a été exécuté avec succès.
- La tension secteur est présente.
- Le commutateur est en position ARRÊT.
- L'écran d'information indique l'état de repos.

8.2 Utilisation dans les installations à deux vantaux.

Full-Energy:
La carte additionnelle Full Energy peut être installée sur un ou sur deux opérateurs.

Protection contre l'incendie:
La carte additionnelle Protection contre l'incendie doit être installée sur les deux opérateurs.

Professional:
La carte additionnelle Professional n'est installée que sur l'opérateur pour le vantail de service.
Si vous utilisez les fonctions EVAC ou SPV dans le cas de systèmes à 2 vantaux, vous avez besoin d'une carte de mise à niveau professionnelle pour chaque entraînement sur lequel les fonctions doivent être appliquées.

DCW:
La carte additionnelle DCW n'est installée respectivement que sur l'opérateur auquel des produits DCW sont raccordés.

8.3 Installation de la première la carte additionnelle

1. Enfichez la carte additionnelle dans son emplacement (cf. page 4, pos. 9).

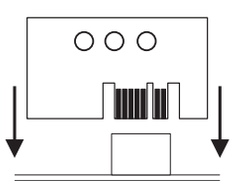

   - La LED jaune clignote une fois pendant l'enfichage.

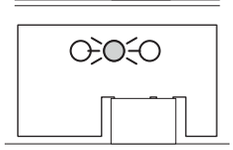

   - Les données sont transférées. La communication entre les modules est indiquée par un clignotement lent de la LED verte.

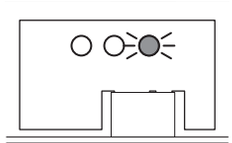

   - La fonction correspondante est maintenant disponible et peut être activée (cf. page 39, paramètres F1 à F8).
   - L'installation est prête à fonctionner.

8.4 Installation d'autres cartes additionnelles

Vous pouvez installer d'autres cartes additionnelles. La première carte additionnelle installée assume la fonction dans la carte mère réceptrice. Toutes les fonctions installées peuvent être utilisées tant que le carte mere receptrice ou carte source est dans l'opérateur.

1. Retirez la première carte additionnelle.

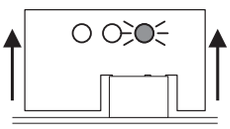

2. Enfichez la carte additionnelle suivante.

- La fonction est copiée dans l'opérateur et la carte additionnelle est désactivée.

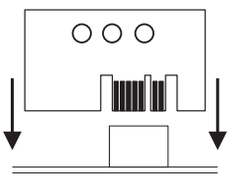

3. Retirez la carte additionnelle dès que la LED jaune s'allume.

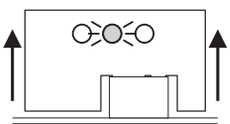

4. Enfichez la carte additionnelle dans la carte mère réceptrice ou carte source.

- La commande détecte le carte mère réceptrice ou carte source Module et y enregistre la nouvelle fonction.

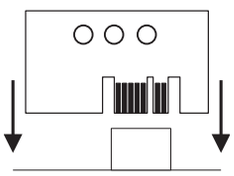

- Un clignotement lent de la LED verte indique le bon fonctionnement, la fonction peut être activée (cf. page 39, paramètres F1 à F8).

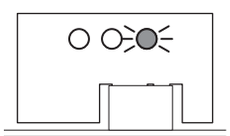

Lors de l'installation, observez ce qui suit:

- Quand le carte mère réceptrice ou carte source est enlevé, les fonctions préalablement activées sont désactivées au bout d'un certain temps.
- Un réglage d'usine étendu doit être activé pour une nouvelle installation.
- Quand la carte additionnelle est remplacée, la carte mère transfère les informations de la dernière carte ainsi que celles précédente, la dernière carte sert de pont de stockage, ainsi toute les fonctions additionnelles sont disponibles.
- Une carte additionnelle déjà utilisée sur un opérateur est vidée et marié avec cet opérateur et ne sera pas reconnue sur un autre opérateur. Ceci est signalé par un clignotement rapide de la LED jaune. Le module n'est alors pas désactivé.
- A l'enfichage du carte mère réceptrice ou carte source d'une commande extérieure, le carte mère réceptrice ou carte source est refusé. Ceci est signalé par un clignotement rapide des LED jaune et verte. Le module ne peut être synchronisé de façon fixe qu'avec une commande.

8.4.1 Installation de la carte additionnelle Protection contre l'incendie

1. Installez la carte additionnelle Protection contre l'incendie comme décrit au point 8.3 et 8.4.

2. Insérez le câble fibre optique fourni dans le gros trous du recouvrement latéral côté commutateur principal.

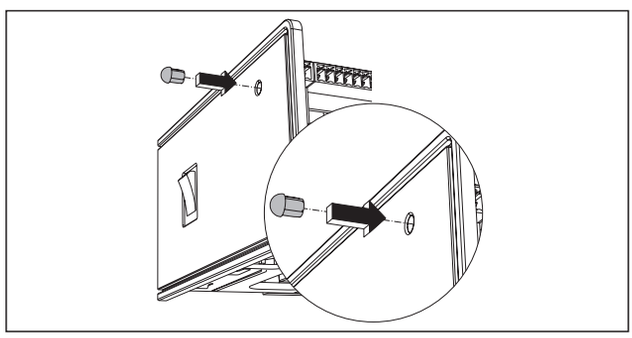

8.4.2 La carte additionnelle W.C. PMR

1. Installez la carte additionnelle W.C. PMR comme décrit au point 8.3 et 8.4.

2. Éteignez, puis rallumez l'opérateur ED 100, ED 250 pour valider les fonctions.
Notez l'affectation de bornes modifiée au point 6.2 quand une carte additionnelle W.C. PMR est utilisée.

9 Paramétrage

Une fois le cycle d'apprentissage effectué, l'opérateur peut fonctionner avec les paramètres de base.
Le système permet en outre d'adapter les paramètres de déplacement aux conditions réelles et d'activer des fonctions étendues. Ces paramètres doivent être définis en conséquence pendant la mise en service, en fonction des souhaits de l'utilisateur.

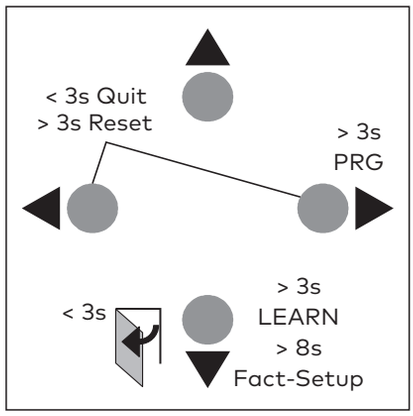

Paramètre / Affichage	Plage de valeurs	Unité Réglage d'usine = en gras	Explication
Type de pose AS	0 – 5	**0**	Pose sur huisserie côté paumelles, bras glissière tirant EN 4-6
		1	Pose sur huisserie côté opposé aux paumelles, bras à compas poussant
		2	Pose sur huisserie côté opposé aux paumelles, bras glissière poussant
		3	OHC_R
		4	OHC_L
		5	Pose sur huisserie côté opposé aux paumelles, bras à compas poussant force EN 7 par déplacement du corps.
Profondeur de linteau rd	ED 100: – 3 – 30 ED 250: – 3 – 50	**0**	La profondeur de linteau est réglée de 10 en 10 mm. La cote requise est mentionnée dans les dessins de pose. Quand le bras à glissière CPD est utilisé, env. 30 mm de la profondeur de linteau réelle doivent être enlevés.
Largeur de vantail rb	ED 100: 7 – 11 ED 250: 7 – 16	**10**	Le recouvrement est intégré dans la largeur de vantail. La largeur de vantail est indiquée de 100 en 100 mm.
Type de porte dL	0 – 4	**0**	Porte à 1 vantail
		1	Bloc porte à 2 vantaux, vantail de service à recouvrement
		2	Bloc porte à 2 vantaux, vantail semi fixe à recouvrement
		3	Bloc porte à 2 vantaux, vantail de service sans recouvrement
		4	Bloc porte à 2 vantaux, vantail de semi fixe sans recouvrement
Vitesse d'ouverture So	ED 100: 8 – 50 ED 250: 8 – 60 (réduite respectivement à 27°/s max. en mode Low Energy.)	Degrés / Seconde **25**	La vitesse d'ouverture se réfère au mode automatique. Les limites spécifiques aux pays doivent être respectées et vérifiées après réglage. La plage de réglage complète n'est disponible qu'après installation de la carte additionnelle Full Energy. La vitesse peut être réglée via ce paramètre. La fiabilité du réglage est vérifiée au moyen de systèmes de surveillance internes. En cas de dépassement, la valeur réglée est affichée en alternance avec la valeur active, dés d'installation d'une carte Full Energy des protection de type Flatscan sont à installer.
Vitesse de fermeture Sc	ED 100: 2 – 50 ED 250: 2 – 60 (réduite respectivement à 27°/s max. en mode Low Energy.)	Degrés / Seconde **25**	La vitesse de fermeture se réfère au mode automatique. Les limites spécifiques aux pays doivent être respectées et vérifiées après réglage. La plage de réglage complète n'est disponible qu'après installation de la carte additionnelle (Flatscan obligatoires). La vitesse peut être réglée via ce paramètre. La fiabilité du réglage est vérifiée au moyen de systèmes de surveillance internes. En cas de dépassement, la valeur réglée est affichée en alternance avec la valeur active.
Temps d'ouverture dd	0 – 30 (min. 5 s par défaut en mode Low Energy) 0 – 180 avec la carte additionnelle Professional	Secondes **5**	Le temps d'ouverture doit être réglé de manière à ce que des personnes aient suffisamment de temps pour passer par la porte. Si un temps d'ouverture plus long est souhaité, la plage de réglage peut être prolongée à 180 s avec la carte additionnelle Professional. Le temps d'ouverture débute quand le contact est activé par les ordres, intérieur, extérieur, sécurité, Push & Go. Le signal peut être redéclenché. En mode Low Energy, le temps d'ouverture ne doit pas être inférieur à la valeur min. de 5 s. Les valeurs de 0 – 30 secondes peuvent être réglées par étapes de 1 seconde et les valeurs au-dessus par étapes de 5 secondes.

Paramètre / Affichage	Plage de valeurs	Unité Réglage d'usine = en gras	Explication
Temps d'ouverture fermeture de nuit dn	0 – 30	Secondes **10**	Le temps d'ouverture pour la fermeture de nuit (déclencheur à clé) peut être réglé séparément. Le temps d'ouverture pour la fermeture de nuit débute quand le contact à l'entrée du contact de fermeture de nuit est ouvert et quand la porte est en position ouverte. Le signal peut être redéclenché.
Temps d'ouverture en mode d'ouverture manuelle do	0 – 30	Secondes **1**	Le temps d'ouverture après ouverture manuelle agit à chaque ouverture purement manuelle, même quand la fonction Power Assist est activée et après un stop déclenché par le bandeau de sécurité à bi-technologie active.
Désactivation du bandeau de sécurité à bi-technologie active à l'approche du mur côté paumelles BS Sb	60 – 99 99 = désactivé	Degrés **80**	Quand l'angle réglé est atteint, le signal d'entrée du sensor sensor de sécurité côté paumelles est ignoré. La désactivation du bandeau de sécurité à bi-technologie active à l'approche du mur est requise quand la porte rencontre un obstacle. Plus la plage de détection du sensor de sécurité utilisé est large, plus la zone dans laquelle la détection est ignorée doit être importante. Dans l'optique de la protection des personnes, nous recommandons de minimiser cette zone. Si, à l'ouverture de la porte, l'angle de désactivation du bandeau de sécurité à bi-technologie active à l'approche du mur est dépassé, un point clignotant rapidement apparaît en haut à gauche sur l'affichage de la commande. Cette indication s'éteint quand l'angle n'est plus dépassé.
Test sensor de sécurité Sr	0 – 6	**0**	Test désactivé. Les détecteurs de sécurité ne sont pas testés. A utiliser avec le détecteur de sécurité IRS-2. En combinaison avec des détecteurs de sécurité selon EN 16005, un des paramètres 1 à 6 doit être utilisé. Le test de niveau basse et haute activité dépend du détecteur et doit avoir la même valeur pour celui-ci, comme dans l'opérateur.
		1	Test sensor de sécurité côté paumelles - niveau haute activité
		2	Test sensor de sécurité côté opposé aux paumelles - niveau haute activité
		3	Test détecteur côté paumelles & détecteur côté opposé aux paumelles - niveau haute activité
		4	Test sensor de sécurité côté paumelles - niveau basse activité
		5	Test sensor de sécurité côté opposé aux paumelles - niveau basse activité
		6	Test sensor de sécurité côté paumelles & détecteur côté opposé aux paumelles - niveau basse activité
Commande d'ouverture par détecteur de sécurité côté opposé aux paumelles SA	0 – 1	**0**	Le signal d'entrée du détecteur de sécurité est ignoré dès que la porte est fermée.
		1	Quand la porte est fermée, une impulsion d'ouverture peut être déclenchée avec le détecteur de sécurité.
Désactivation sensor de sécurité de sécurité côté paumelles avec déplacement initial SP	0 – 1	0	Le détecteur de sécurité côté paumelles n'est pas activé lors du déplacement initial (désactivé).
		1	Le détecteur de sécurité côté paumelles est activé lors du déplacement initial.
Durée de déverrouillage Ud	0 – 40	100 ms **1**	La durée de déverrouillage débute après la commande d'ouverture. La porte n'est ouverte qu'une fois la durée de déverrouillage écoulée. Avec le réglage « 0 », la poussée n'est pas exécutée avant le déverrouillage. Le déroulement change en fonction du type de verrouillage utilisé et de la combinaison avec le contact de signalisation.
Force de déverrouillage Pu	0 – 9	**0**	La force de déverrouillage détermine la force exercée sur la porte avant l'ouverture en direction « FERMÉ ». La durée est définie avec le paramètre Durée de déverrouillage. La poussée dans la direction « FERMÉ » peut être utile pour accompagner une éventuelle gâche électrique et pour en garantir l'ouverture. Plus la valeur est élevée, plus la charge sur la fixation du bras est également importante. Pour conserver une longue durée de vie du système, la force ne doit pas être réglée plus haut que nécessaire.

Paramètre / Affichage	Plage de valeurs	Unité Réglage d'usine = en gras	Explication
Test module grand R rS	0 – 1	**0**	Test arrêté
		1	Avec la serrure SVP-2000 DCW et la serrure multi-points M-SVP 2000 DCW, à partir de la V1.5, un module Power Reserve qui doit être régulièrement testé peut être utilisé. Le test est automatiquement activé quand un module de protection contre l'incendie est détecté en liaison avec la serrure SVP-2000 DCW ou la serrure multi-points M-SVP 2000 DCW à partir de la V1.5. Le paramètre peut ensuite être réglé sur 0, mais il est réactivé lors de la réinitialisation aux réglages d'usine. Le test du module PR est effectué toutes les 24 heures, 10 minutes après la mise sous tension secteur. En cas de défaut, aucun verrouillage n'est plus déclenché et aucun déplacement de porte automatique n'a par conséquent lieu.
Force statique dans le sens de l'ouverture (paramètres de base pour la régulation à la poussée du vent) Fo	2 – 15 (réduit en mode Low Energy)	10 N **6**	Les forces agissant sur l'arête de fermeture peuvent être modifiées au moyen de ce paramètre. La fiabilité du réglage est vérifiée au moyen de systèmes de surveillance internes. En cas de dépassement, la valeur réglée est affichée an alternance avec la valeur active. En raison des tolérances spécifiques au système, les forces réellement exercées sur le vantail doivent être mesurées après le cycle d'apprentissage automatique et modifiées, le cas échéant, afin de garantir le respect des normes et prescriptions locales.
Force statique dans le sens de la fermeture (paramètres de base pour la régulation à la poussée du vent) Fc	2 – 15 (réduit en mode Low Energy)	10 N **6**	Les forces agissant sur l'arête de fermeture peuvent être modifiées au moyen de ce paramètre. La fiabilité du réglage est vérifiée au moyen de systèmes de surveillance internes. En cas de dépassement, la valeur réglée est affichée an alternance avec la valeur active. En raison des tolérances spécifiques au système, les forces réellement exercées sur le vantail doivent être mesurées après le cycle d'apprentissage automatique et modifiées, le cas échéant, afin de garantir le respect des normes et prescriptions locales.
Impulsion butée finale EP	0 – 9	**0**	Cette fonction réglable permet de surmonter les joints de porte et les verrouillages à la fermeture. Ce réglage doit être augmenté à partir d'une valeur réduite pour éviter un endommagement de la porte.
Angle de butée EA	2 – 10	Degrés **3**	L'angle d'augmentation de puissance des derniers degrés permet de déterminer l'angle d'ouverture de porte à partir duquel l'impulsion de butée motorisée devient effective.
Force de retenue FH	0 – 9	**0** = arrêt 1 – 9 = marche	La forcede maintien fermé au point 0° peut être exercée en permanence. Cette force sert à maintenir la porte en position FERMÉ, même quand le vent y exerce une poussée La force de retenue peut être réglée de 0 (arrêt) à 9 (maximum).
Push & Go PG	0 – 1	**0** = arrêt 1 = marche	Après activation, une ouverture automatique de la porte est initiée quand elle est déplacée manuellement de la position « FERMÉ » à un angle de 4° dans la direction « OUVERT ». Pour cette fonction, la valeur « hd » (cf. page 27) doit d'autre part être 0.
Type de commutateur de fonctions PS	0 – 4	**0**	Le commutateur de fonctions interne est activé.
		1	Un commutateur de fonctions externe avec contacts est raccordé à la carte imprimée de raccordement. La fiche de raccordement du commutateur de fonctions externe doit être débranchée.
		2	Un commutateur de fonctions DCW externe est raccordé à la carte imprimée de raccordement. La fiche de raccordement du commutateur de fonctions externe doit être débranchée.
		3	Commande du commutateur de fonctions via logiciel TMS
		4	Commande du commutateur de programme via l'interface Door Pilot Interface,le logiciel TMS ou le commutateur de programme DCW
EPS DCW – Comportement après réinitialisation secteur S1	0 – 1	**0**	En cas de panne secteur ou coupure de l'opérateur, le commutateur de fonctions est automatiquement réactivé dans la dernière position connue quand la tension secteur est rétablie. Important: Le moment de rétablissement de la tension secteur peut se situer également hors des heures d'ouverture et influe par conséquent sur la fermeture actuarielle.
		1	En cas de panne secteur ou coupure de l'opérateur, le commutateur de fonctions est automatiquement commuté en position ARRÊT quand la tension secteur est rétablie. Cette fonction doit être utilisée quand la fermeture actuarielle doit être assurée.

Paramètre / Affichage	Plage de valeurs	Unité Réglage d'usine = en gras	Explication
Commutateur de fonctions interne – temporisation de démarrage S2	0 – 1	**0**	La fonction du commutateur de fonctions interne est immédiatement reprise après la commutation de l'opérateur.
		1	Après commutation du commutateur de fonctions interne, la fonction est reprise avec une temporisation de 10 s. Cette fonction est utile quand le PGS doit être modifié et quand la personne doit encore passer par la porte après le changement par les détecteurs standard. Un déclencheur supplémentaire pour la fermeture de nuit n'est pas nécessaire.
Activation journalière du	0 – 1	**0**	La porte est toujours verrouillée quand la position FERMÉ est atteinte.
		1	En mode automatique, la porte n'est pas verrouillée quand la position FERMÉ est atteinte. Le contact de verrouillage reste activé en permanence. Avec des serrures motorisées, on obtient ainsi une ouverture plus rapide. Quand une gâche électrique est utilisée, cet ouvre-porte doit être approprié pour une durée de maintien en action de 100 % afin d'exclure des dommages éventuels.
Relais de statut fonction Sr	0 – 6	0	Le relais de statut est désactivé.
		1	Le relais de statut est activé dès que la position FERMÉ réglée est atteinte.
		2	Le relais de statut est activé dès que la position OUVERT réglée est atteinte.
		3	Défaut Tous les défauts entraînant l'affichage d'un message sur l'écran interne sont signalés par sortie au relais de statut.
		4	Porte FERMÉE et verrouillée..
		5	Défaut ou information Tous les défauts ou informations entraînant l'affichage d'un message sur l'écran interne sont signalés par sortie au relais de statut.
		6	Le relais de statut est activé quand la porte est plus grande ouverte que le paramètre « Angle contact de statut ». La valeur du paramètre ne peut être modifiée que manuellement.
Commande Sortie 1G, avec l'entrée 4/4a bE	0 – 1	**0**	La sortie 1G ne dépend pas du contact 4/4a.
		1	La sortie de verrouillage (borne 1G) est activée dès que le contact 4/4a est ouvert. Le contact est activé en permanence et une gâche électrique à durée de maintien en action de 100 %, par ex. une gâche à courant de repos, est donc impérativement requise. Cette fonction n'est pas activée pour les serrures motorisées via DCW.
Compteur de cycles CC	0 – 99	10.000 cycles	L'affichage se fait par étapes de 10 000 cycles. Exemple : affichage 4 = 40 000 cycles, affichage 53 = 530 000 cycles. La valeur peut être sortie avec précision avec la console de programmation Handheld. La valeur 99 sur l'affichage interne signifie 990 000 ou plus.
Effacement de la mémoire de défauts EC	0 – 1	**0**	Sans fonction.
		1	La mémoire de défauts est effacée. Le paramètre est ensuite automatiquement ramené à 0..
Réinitialisation de l'affichage d'intervalle de maintenance (LED jaune) CS	0 – 1	**0**	Sans fonction.
		1	Le compteur de cycles de service et de durée est réinitialisé aux valeurs 200 000 cycles et 12 mois. Tout autre réglage doit être exécuté avec la console de programmation Handheld (cf. également Fonction LED Service)
Réinitialisation à valeur d'usine SL	1 – 2	**1**	L'appui pendant > 8 secondes sur la touche Fact-Setup de l'interface de commande permet de réinitialiser l'opérateur aux réglages d'usine. Avec le paramètre SL, on peut décider, avant la réinitialisation aux réglages d'usine, quelles données seront ce faisant supprimées. Réglages d'usine par défaut : tous les paramètres sont ramenés aux réglages d'usine. Les cartes additionnelles éventuellement installées sont conservées et il n'est pas nécessaire de les réinstaller.
		2	Réglages d'usine étendus : tous les paramètres sont ramenés aux réglages d'usine. Les cartes additionnelles installées sont effacées de la mémoire de la commande. Commande et carte additionnelle peuvent à nouveau être utilisées indépendamment l'une de l'autre (état à la livraison).

Paramètre / Affichage	Plage de valeurs	Unité Réglage d'usine = en gras	Explication
Angle d'ouverture oA	0 – 110	Degrés	L'angle d'ouverture réglé lors du cycle d'apprentissage est affiché ici. Une modification ne peut avoir lieu que via un cycle d'apprentissage. En raison de la pose et des tolérances spécifiques aux paramètres, l'affichage peut diverger de la position réelle de la porte.
Mode ferme-porte automatique hd	0 – 1	0	Le mode automatique doit être utilisé quand la porte est ouverte de préférence automatiquement et quand des détecteurs de mouvement sont utilisés. En cas de blocage pendant la fermeture, l'opérateur inverse automatiquement le mouvement. La courbe de déplacement est optimisée pour une fermeture sûre. Les fonctions de régulation à la poussée du vent et Push & Go ne sont disponibles qu'en mode automatique.
		1	Le mode ferme-porte doit être utilisé quand la porte est ouverte de préférence manuellement et seulement rarement de manière automatique. En cas de blocage pendant la fermeture, la porte reste dans sa position actuelle. La courbe de déplacement est optimisée pour une ouverture manuelle. La fonction Power Assist ne doit être utilisée qu'en mode ferme-porte.
Power Assist Angle de départ de démarrage hA	1 – 5	Degrés **3**	Réglage de l'angle à partir duquel la fonction Power Assist doit être activée. Moins la valeur est élevée, plus la fonction Power Assist est sensible. En combinaison avec le paramètre „hS" à régler séparément, il est possible d'accéder à la position fermée. La force d'appui peut se régler via la valeur „hF".
Power Assist Force d'assistance hF	0 – 10	**0**	Réglage de la force d'assistance Power Assist. Plus la valeur est élevée, plus la porte peut être facilement ouverte manuellement. La fonction est désactivée avec la valeur 0. La fonction Power Assist n'est disponible qu'en mode ferme-porte (hd=1). Quand l'assistance est réglée trop haut, la porte peut s'ouvrir d'elle-même !
Assistance mode manuel en position FERMÉ hS	0 – 99	**0**	Réglage de la force d'assistance Power Assist en position FERMÉ. Plus la valeur est élevée, plus la porte peut être facilement ouverte manuellement depuis la position FERMÉ. La fonction Power Assist n'est disponible qu'en mode ferme-porte (hd=1).
Cartes additionnelles			
	0 – 3	**0**	Carte additionnelle non installée, fonction non disponible.
		1	Carte additionnelle installée, fonction non activée.
		2	Carte additionnelle installée, fonction activée.
		3	Carte additionnellea été retirée et la fonction n'est plus disponible.
Carte additionnelle et optionnelle Protection contre l'incendie F1		**0,**2,3	Après l'installation, la valeur passe à 2. La carte additionnelle Protection contre l'incendie est requise pour la construction d'un système d'arrêt conformément à la norme EN 14637 ou similaires. L'entrée de détecteur à ligne contrôlée pour le raccordement du RM-ED n'est disponible que lorsqu'une carte additionnelle Protection contre l'incendie est installée. La fonction Full-Energy est automatiquement activée.
Carte additionnelle et optionnelle Full-Energy F2		**0**, 2, 3	Après l'installation de la carte additionnelle, la valeur 2 est automatiquement activée. Après l'activation, la plage de réglage complète est disponible pour les paramètres So, Sc, Fo et Fc.
Carte additionnelle Professional			
Commande d'ouverture F3		**0**, 1, 2, 3	Après l'installation, la valeur passe à 1. La fonction doit être en outre activée en réglant le paramètre F3 à la valeur 2. Avec la fonction d'impulsion de courant, une porte peut être commandée en fonction des besoin sans temps d'ouverture via un déclencheur. La porte s'ouvre à la première impulsion et ne se ferme qu'après une deuxième impulsion du déclencheur. Les déclencheurs doivent être raccordés à une entrée pour fermeture de nuit (3 & 35 ou 57 & 57a). Les détecteurs intérieur et extérieur restent commandés par le temps d'ouverture dd. La combinaison avec la fonction Infirmières - lits est possible ; les impulsions aux entrées Infirmières ou lits entraînent, en plus des entrées pour fermeture de nuit, une ouverture permanente.
Temps d'ouverture prolongé F4		**0**, 2, 3	Après l'installation, la valeur passe à 2. La plage de réglage du paramètre dd est étendue de 0 – 30 secondes à 0 – 180 secondes ; la porte peut rester ainsi plus longtemps ouverte.

Paramètre / Affichage	Plage de valeurs	Unité Réglage d'usine = en gras	Explication
Lits d'infirmières (combinaison avec la fonction EVAC impossible) F5		**0**, 1, 2, 3	Après l'installation, la valeur passe à 1. La fonction doit également être activée en réglant le paramètre F5 sur la valeur 2. Cette fonction permet, pour les portes à 2 vantaux, une ouverture séparée (vantail mobile uniquement, infirmière) ou commune (vantail mobile et vantail fixe, lits). L'émetteur d'impulsions pour l'ouverture des infirmières doit être raccordé aux bornes du détecteur extérieur 41 & 3, celui pour l'ouverture des lits aux bornes du détecteur intérieur 42 & 3. Si la fonction Push & Go, paramètre PG, est activée en même temps, seul le vantail mobile s'ouvre automatiquement en cas de passage manuel. Les entrées nuit/ banque ne provoquent qu'une ouverture du vantail mobile. Lorsque cette fonction est activée, la fonction Sortie du programmateur n'est pas disponible. Une combinaison avec la fonction de choc électrique est possible. Les implants placés aux entrées des infirmières ou des lits provoquent alors une ouverture permanente.
EVAC/SPV F6		**0**	Aucune carte de mise à niveau professionnelle installée
		1	Carte de mise à niveau installée
		2	Mode EVAC activé La commande de la fonction s'effectue via l'entrée 43. Le réglage du sens d'action s'effectue via le terminal manuel. Menu Fonction spéciale : Mode interrupteur EV/S : Contact à ouverture/ fermeture. Fonction Entrée 43 non active Fonctionnement normal Entrée 43 active - Affichage à l'écran IN 18 • Fonctionnement à faible énergie (Low-Energy) Ouverture automatique possible via l'entrée 35, temps de maintien en ouverture limité à 20s. Prise en charge de Power-Assist possible, voir paramètres hA, hF, hS • En option : Arrêt des capteurs de sécurité, voir paramètre S6 • En option : Butée EVAC, voir paramètre S7
		3	Mode SPV activé La commande de la fonction s'effectue via l'entrée 43. Le réglage du sens d'action s'effectue via le terminal manuel. Menu Fonction spéciale : Mode interrupteur EV/S : Contact à ouverture/ fermeture. Fonction Entrée 43 non active Fonctionnement normal Entrée 43 active - Affichage à l'écran IN 19 • Les paramètres de conduite SPV sont utilisés. • Réglage possible uniquement via le terminal manuel. Menu Fonctions spéciales • La fonction Power-Assist est désactivée, l'entraînement fonctionne en mode automatique hd=0 • Vitesse de montée/ SPV ED 100 : 2 - 50 °/s ED 250 : 2 - 60 °/s pour Low Energy respectivement réduit à max. 27°/s • Force d'ouverture/fermeture SPV ED 100 : max. 150 N ED 250 : max. 200N pour Low Energy respectivement réduit à max. 60N • En option : Force de fermeture SPV Fonction Voir paramètre FH • En option : Impulsion de fin de course SPV Fonction Voir paramètre S7 • En option : Temps de pression SPV Force 0-10s Après la fermeture, la porte est pressée avec une force accrue pendant le temps réglé. • Arrêt optionnel des capteurs de sécurité, voir paramètre S6
		4	Carte de mise à niveau supprimée, 2/3 désactivé
Carte additionnelle W.C. PMR F7		**0**, 1, 2, 3	Après l'installation, la valeur passe à 1. La fonction doit être en outre activée en réglant le paramètre F7 à la valeur 2. Après activation, une réinitialisation secteur est nécessaire. Pour ce faire, éteignez l'appareil et rallumez-le au bout de 10 secondes. L'emploi de la carte additionnelle W.C. PMR permet d'affecter aux entrées et sorties de la commande les fonctions spéciales nécessaires pour cette application et de raccorder directement les composants accessoires requis.

Paramètre / Affichage	Plage de valeurs	Unité Réglage d'usine = en gras	Explication
Carte additionnelle DCW F8		**0**, 2, 3	Après l'installation, la valeur passe à 2. Après activation, le bus DCW est disponible sur l'opérateur. Les composants suivants peuvent être raccordés : - programmateur EPS DCW (max. 2 x), - commande de serrure motorisée SVP-S 2x DCW (max. 2 x) - serrure motorisée SVP 2000 (max. 1 x) - interrupteur à clé ST 32 DCW (max. 2 x) - module E/S DCW (max. 1 x)
Configuration de l'interface COM1 (connecteur vertical) C1	0 – 1	**0**	Mode télécommande portative (handheld) L'interface est programmée pour communiquer avec la console de programmation Handheld.
		1	- Interface Door Pilot Interface pour réguler l'appareil grâce à l'application Door Pilot App. - Logiciel TMS
Freinage à l'ouverture en cas d'ouverture manuelle bc	5 – 40	**10°**	L'angle à partir duquel la porte est freinée en cas d'ouverture manuelle est saisi ici. La valeur saisie compte au rebours de l'angle d'ouverture réglé. Exemple : Angle d'ouverture : 90° Paramètre bc : 12° => le freinage d'ouverture commence à 78°
Épaisseur de porte Fd	0 – 99	0...**35**...99 mm	L'épaisseur de la porte influe sur l'angle d'ouverture de porte mesuré. Quand une définition plus précise est requise, l'épaisseur de porte réelle peut être indiquée.
Coupure de la fonction d'opérateur Mode d'action d1	0 – 1	**0**	Contact d'ouvre-porte La fonction d'opérateur est désactivée quand le contact est ouvert. Ce mode d'action doit être utilisé pour les interrupteurs à clé équipés d'un contact inverseur ou d'ouvre-porte.
		1	Contact de ferme-porte La fonction d'opérateur est désactivée quand le contact est fermé. Ce mode d'action doit être utilisé pour les interrupteurs à clé équipés d'un contact de ferme-porte.
Fermeture de nuit Mode d'action d2	0 – 1	**0**	Contact de ferme-porte La fonction Fermeture de nuit est déclenchée quand le contact est fermé. Ce mode d'action est préconisé avec un interrupteur à clé ou un contrôle d'accès.
		1	Contact d'ouvre-porte La fonction Fermeture de nuit est déclenchée quand le contact est ouvert. Ce mode d'action est fréquemment utilisé en cas de raccordement à un système d'évacuation des fumées et de la chaleur (RWA) ou de gestion d'immeuble (GLT) afin de commander les portes via un contact d'ouvre-porte.
Déclenchement du système d'arrêt par le vantail FC	0 – 1	**1**	Fonction activée Si l'opérateur sert de système d'arrêt, le déclenchement manuel peut avoir lieu par fermeture manuelle du vantail de 10° (+/- 2°) par rapport à la position de maintien ouvert apprise. Un déclencheur manuel n'est pas nécessaire.
		0	Fonction désactivée Si l'opérateur sert de système d'arrêt, un détecteur manuel est impérativement nécessaire pour le déclenchement manuel.
Décalage à l'ouverture pour portes à 2 van Ad	0 – 30	0...**30°**	L'angle que le vantail de service doit avoir parcouru avant que le vantail semi fixe ne commence à s'ouvrir est réglé ici
Distance entre paumelles gauche et droite HS	+ 5 – – 5	**3**	La distance entre les paumelles gauche et droite est décisive pour l'angle de porte calculé. Même s'il n'influe que de façon minime, il peut dans les cas extrêmes être réglé pour améliorer la précision. Le réglage de base du paramètre HS est 3, pour 30 mm. Avec les montages avec faux pivots, le réglage dans la plage négative doit être modifié ici. Un cycle d'apprentissage est ensuite nécessaire, car le système génère un tableau d'angles en fonction des paramètres définis.
Ouverture permanente via l'entrée nuit/ banque S3	0 – 1	**0** = inactif 1 = actif	Si vous appuyez sur le générateur d'impulsions nuit/banque plus de 5 secondes, l'entraînement bascule en mode Ouverture permanente. Si vous appuyez une nouvelle fois sur le générateur d'impulsions, la fonction se désactive.
Activation vandalisme S4	0 – 1	**0** = inactif 1 = actif	Si la porte est actionnée manuellement dans le sens inverse de rotation du moteur, le moteur le détecte et se déverrouille pour éviter d'endommager les équipements mécaniques.

Paramètre / Affichage	**Plage de valeurs**	**Unité Réglage d'usine = en gras**	**Explication**
Fonction spéciale 55	0 – 1	**0** = inactif 1 = actif	Inversement lors du déclenchement de SL-BGS en mode de fonctionnement hd=1
Fonction spéciale mode EVAC/ SPV, capteurs de sécurité désactivés 56	0 – 1	**0**	Les capteurs de sécurité BS et BGS sont activés en mode EVAC/ SPV
		1	Les capteurs de sécurité BS et BGS sont désactivés en mode EVAC/SPV En cas de déconnexion, des zones dangereuses peuvent apparaître et des personnes peuvent être touchées par la porte. Nous recommandons de continuer à utiliser les capteurs de sécurité, en particulier lorsque la fonction SPV est utilisée. La déconnexion devrait être documentée dans l'évaluation des risques.
Fonction spéciale mode EVAC/SPV, angle de braquage 57	0 – 10	0...10°	L'angle de braquage permet de déterminer l'angle d'ouverture de la porte à partir duquel l'impulsion motorisée est efficace en mode EVAC/SPV. Celui-ci peut être utilisé indépendamment de la butée EP standard.

10 Diagnostic/Recherche des défauts

Les opérateurs satisfont à des standards de sécurité élevés et à toutes les règles et exigences techniques en vigueur. Les circuits de sécurité internes, ainsi que les circuits externes gérés par l'opérateur, sont surveillés cycliquement.
Quand les appareils fonctionnent, des situations susceptibles de générer un message de défaut peuvent se produire.
L'opérateur essaie d'en déterminer la cause et de réagir en conséquence. La réaction a lieu en fonction de la gravité de la cause et va d'une simple information à l'arrêt du mode automatique de l'opérateur.
Dans ce cas, l'opérateur passe en mode de secours et fonctionne comme ferme-porte.
La porte peut être utilisée manuellement.
Informations « In » et messages de défauts « E0 » ... « E9 » sont signalés sur l'affichage de l'interface de commande et à la LED rouge sur le programmateur interne.
La signalisation via LED est codée et peut être consultée dans le tableau des défauts.
Les messages de défauts « E0 » ... « E9 » sont stockés dans la mémoire de défauts et peuvent être signalés sur l'affichage de l'interface de commande ou avec le terminal manuel. L'information de défaut actuelle n'occupe que l'emplacement E0 dans la mémoire de défauts. Un nouveau défaut, ou son acquittement, la déplace à l'emplacement E1 de la mémoire de défauts. Au maximum 9 défauts peuvent être ainsi enregistrés dans la mémoire de défauts E1 - E9. Les mêmes messages de défauts apparaissant successivement ne sont pas à nouveau enregistrés.

Appuyer brièvement pour appeler les messages E9, appuyer brièvement sur ▶ .

10.1 Utilisation des informations « In »

Les informations servent à faciliter la maintenance de l'opérateur et indiquent à la fois des états de défaut et des états de fonctionnement susceptibles de neutraliser les fonctions automatiques de l'opérateur.

Exemple :

In 08 l'arrêt d'urgence est actionné, l'opérateur n'exécute aucune fonction automatique.

In 01 un blocage a été détecté, l'opérateur continue à fonctionner.

Quand elle se répète, une information peut être commutée en un message de défaut.

10.2 Utilisation des messages de défauts « E0 » ... « E9 ».

Les messages de défaut sont des signes d'une défaillance du matériel. Des erreurs de pose et une commande manuelle pendant des tests de sécurité peuvent toutefois causer des messages de défaut, le système commutant alors en mode de secours. Pour réinitialiser les messages de défaut, les possibilités suivantes sont disponibles:

- Commutation du programmateur sur Arrêt ou la réinitialisation par appui sur la touche Reset de l'interface de commande.
- Réinitialisation réseau. Désactivation de l'interrupteur secteur. Réactivation au bout de 10 secondes.

Avant l'acquittement d'un message de défaut, sa cause doit toujours avoir été analysée et éliminée. Le tableau ci-dessous représente une aide à ce propos.

Défaut	Cause possible	Mesures à prendre
La porte ne peut être utilisée que manuellement resp. ne s'ouvre pas automatiquement après une commande d'ouverture.	Contrôle de la LED verte. Si la LED verte n'est pas allumée, le problème est dû à l'alimentation de tension.	Le commutateur principal doit être enclenché
		La Tension secteur doit être contrôlée et, le cas échéant, rétablie.
		Si la tension secteur est disponible, mais si 24 V c.c. ne sont pas disponibles, remplacer la platine d'alimentation.
	Contrôle de la LED rouge. Quand la LED rouge du commutateur principal clignote, la commande a détecté un défaut et le mode de secours est activé.	L'élimination du défaut est décrite dans la liste des informations et des messages de défauts.
	Le commutateur de fonction est en position Arrêt ou sortie.	Régler le commutateur de fonctions en position automatique ou ouverture permanente.
	Un signal du sensor de sécurité côté paumelles est présent et empêche l'ouverture.	Les signaux des sensor de sécurité sont affichés directement pour diagnostic avec les deux points décimaux de l'affichage LED sur l'interface de commande. En cas de détection, le point décimal correspondant s'allume. Le câblage et le fonctionnement du capteur doivent être vérifiés. Quand la LED en haut à gauche clignote, le bandeau de sécurité à bi-technologie active est activé. Il n'y a pas de défaut.

Défaut	Cause possible	Mesures à prendre
Pendant l'installation: La porte ne peut être que très difficilement ouverte manuellement et la fermeture se fait à grande vitesse.	La position du connecteur du circuit de freinage est incorrecte.	Le connecteur doit être positionné en fonction du bras utilisé. Cf. page 23, point 5.11.
Le cycle d'apprentissage ne peut pas être démarré.	La position du commutateur de fonctions est incorrecte.	Mettre le commutateur de fonctions en position ARRÊT.
	Le signal de coupure des fonctions d'opérateur (4/4a) est activé.	Vérifier la présence de la tension de sécurité de la détection incendie ou le signal d'arrêt en 4/4a.
Le commutateur de fonctionsinterne / externe ne fonctionne pas ou est défectueux	Le paramètre de type de commutateur de fonctions est mal réglé.	Le type utilisé doit être correctement réglé comme paramètre de type de commutateur de fonctions.
	Le câble du commutateur de fonctions interne n'est pas branché.	Vérifier le câble et le brancher, le cas échéant.
	Défaut de raccordement ou interrupteur défectueux.	Le câblage et le fonctionnement de l'interrupteur doivent être vérifiés.
La porte s'ouvre automatiquement, mais ne se referme pas ou seulement après une période prolongée.	Le paramètre de temps d'ouverture est réglé trop long.	Réduire le temps d'ouverture.
	Le commutateur de fonctions est en position d'ouverture permanente.	Modifier le réglage du commutateur de fonctions.
	Un signal du sensor de sécurité côté opposé aux paumelles est présent et empêche la fermeture.	Les signaux des sensor de sécurité sont affichés directement pour diagnostic avec les deux points décimaux de l'affichage LED sur l'interface de commande. En cas de détection, le point décimal correspondant s'allume. Le câblage et le fonctionnement du capteur doivent être vérifiés. Quand la LED en haut à gauche clignote, le bandeau de sécurité à bi-technologie active est activé. Il n'y a pas de défaut.
	Une commande d'ouverture est présent et empêche la fermeture.	Le câblage de la commande d'ouverture raccordée doit être vérifié. Utiliser dans tous les cas un contact de ferme-porte. L'entrée de signal 57/57a peut fonctionner avec une tension extérieure. Pour la localisation du défaut, débrancher successivement les lignes de signaux 35, 57, 42 et 41.
Les vitesses de déplacement divergent fortement des paramètres définis.	Le cycle d'apprentissage a été effectué le moteur étant chaud et ceci a falsifié le poids du vantail.	Répéter le cycle d'apprentissage quand le moteur est froid.

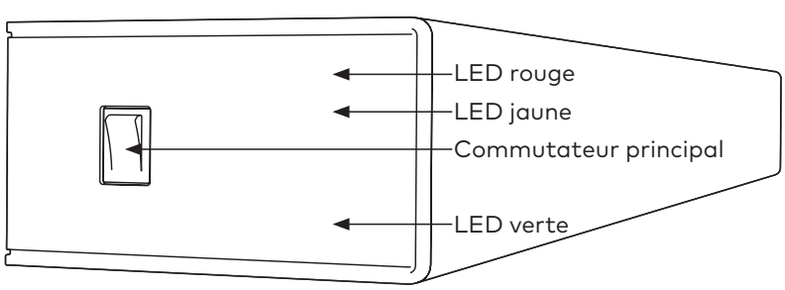

11 Messages d'erreurs

Affichage	Signal LED	Signification / Cause	Élimination du défaut
In 01	aucun	Blocage La porte est bloquée par un obstacle et son mouvement a été stoppé par l'opérateur.	Le mouvement de la porte doit être contrôlé hors tension et les difficultés de fonctionnement éventuelles doivent être éliminées. Le fonctionnement permanent sur une porte défectueuse peut endommager l'opérateur. Un blocage est fréquemment causé par des personnes. Ceci peut être dû au fait que la zone de détection des détecteurs ne correspond pas à la vitesse d'ouverture de l'opérateur et que la porte est inévitablement touchée pendant qu'on la franchit. La plage de détection des détecteurs et/ou la vitesse de l'opérateur doivent dans ce cas être augmentées. L'effet doit être vérifié par des tests de franchissement.
In 08	aucun	Coupure des fonctions d'opérateur Le contact 4/4a est ouvert. L'opérateur passe en mode de secours et ne peut plus être utilisé que manuellement (Comme un ferme porte).	A l'entrée, un dispositif de commande d'urgence, un interrupteur à clé ou un autre système de sécurité peut être raccordé. Soit le système a vraiment déclenché, soit il y a un défaut. Le déclenchement doit être réinitialisé. L'opérateur redémarre automatiquement. Si ce n'est pas le cas, le câblage et les systèmes ayant provoqué le défaut doivent être vérifiés.
In 09	aucun	Défaut de signal carte additionnelle La carte additionnelle installée a été enlevée ou la première de deux carte additionnelle installées (Container Module) n'a pas été réenfichée.	Les cartes addionnelles installées doivent rester en permanence dans la commande et ne doivent pas être enlevées. Si plusieurs cartes additionnelles sont installées, la première carte additionnelle utilisée fait fonction de Container Module et doit être réenfichée en dernier sur la commande (cf. chapitre carte additionnelle). Quand un Container Module est défectueux, un nouveau jeu de modules fonctionnels doit être utilisé.
In 11	La LED rouge s'allume	Déclenchement du système d'arrêt La système d'arrêt a déclenché.	Le système d'arrêt peut être déclenché automatiquement par le détecteur de fumée et manuellement par un déclencheur manuel ou par le vantail. En fonction de la configuration de l'installation, ceci se fait par ouverture manuelle de la porte jusqu'à l'angle d'ouverture appris, via le PGS par commutation sur ARRÊT ou par réinitialisation via les touches ◀ et ▶ sur le panneau de commande interne. S'assurer ce faisant que le détecteur de fumée n'a pas déclenché. Si une réinitialisation a échoué, il peut y avoir un défaut du raccordement de détecteur de fumée et l'installation doit être contrôlée par un personnel spécialisé.
In 14	aucun	L'alimentation 24 V pour les composants externes n'est pas disponible	La cause la plus fréquente est un court-circuit de l'alimentation 24 V.
In 18		Mode EVAC activé	
In 19		Mode SPV activé	
In 23	aucun	Alarme fermeture La porte est bloquée en position FERMÉ. Une ouverture est impossible.	La cause la plus fréquente en est le verrouillage de la porte. Le défaut peut être évité en installant un interrupteur à clé. L'interrupteur à clé reconnaît l'état du pêne dormant et désactive le cas échéant l'opérateur. L'emploi d'un interrupteur à clé est conseillé, car l'ouverture permanente contre la porte verrouillée peut entraîner un endommagement de l'opérateur ou de la porte
In 61	aucun	Défaut de communication en fonctionnement avec deux vantaux La communication entre les deux appareils est interrompue.	Le câble de communication entre les deux opérateurs doit être contrôlé. Après un contrôle visuel, vérifier que l'interface sur la commande est appropriée.
In 71	aucun	Erreur du 2e mode de désactivation. Le test du 2e mode de désactivation a échoué.	Si une erreur au niveau du 2e mode de désactivation est détectée, le test sera à nouveau effectué lors du mouvement de fermeture suivant. En l'absence d'erreur à ce moment-là, les informations seront supprimées, sinon l'erreur restera affichée.

Affichage	Signal LED	Signification / Cause	Élimination du défaut
In 72	aucun	Circuit de mesure du courant Le test cyclique du circuit de mesure de courant interne a échoué.	Des tolérances spécifiques au système et des conditions ambiantes influent sur la mesure du courant. Pour cette raison, celle-ci ne peut pas toujours être exécutée avec succès la première fois. Une information en fait alors état. C'est le cas, par exemple, quand la porte est utilisée manuellement au moment de la mesure. Le test est automatiquement répété.
In 73	aucun	Test du circuit de freinage Le test cyclique (toutes les 24 heures) du circuit de freinage interne a échoué.	Des tolérances spécifiques au système et des conditions ambiantes influent sur le test du circuit de freinage. Pour cette raison, celui-ci ne peut pas toujours être exécuté avec succès la première fois. Une information en fait alors état. C'est le cas, par exemple, quand la porte est utilisée manuellement au moment de la mesure. Si le test échoue 10 fois de suite, le message de défaut E 73 est affiché.
In 91	aucun	Communication DCW Il manque au moins un appareil DCW connecté.	Reconnecter l'appareil DCW correspondant. Si cela n'est pas possible, l'opérateur doit être redémarré. Pour ce faire, appuyer simultanément pendant au moins 3 secondes sur les touches ◀ et ▶ et du panneau de commande interne.
E 02	2 x clignotement	Défaut de verrouillage L'opérateur essaie d'ouvrir ou de fermer un verrouillage avec contact de signalisation ou un verrouillage DCW. Un défaut est ce faisant survenu.	La cause probable en est ici un défaut du verrouillage ou du câblage. La signalisation de verrouillage doit être contrôlée et, le cas échéant, remplacée.
E 03	3 x clignotement	Programmateur DCW manquant	Contrôler le programmateur DCW et le remplacer, le cas échéant.
E 04	4 x clignotement	Défaut de test sensor de sécurité Le test des détecteurs de sécurité entraînés a échoué. Avant chaque ouverture ou fermeture, un signal de test est envoyé au sensors correspondant. L'opérateur en attend une réponse dans un créneau de temps donné.	Vérifier d'abord si le paramètre « Test sensor de sécurité registre SR ou ST» est bien configuré en fonction de l'équipement. Vérifier ensuite si le test est lui-même activé également et au même niveau sur les détecteurs. Le test est désactivé à la livraison des sensors.
E 12	12 x clignotement	Défaut EEPROM Le contrôle positif de la mémoire interne a échoué. L'opérateur fonctionne en mode fermeporte.	Une réinitialisation peut être tentée en chargeant à nouveau le micrologiciel approprié. En cas d'échec, remplacer la commande.
E 13	13 x clignotement	Détection de surintensité de courant Le système requiert plus de courant que la platine d'alimentation ne peut en fournir.	Le moteur absorbe un courant trop élevé ou l'étage de sortie de la commande est défectueux. Si le défaut persiste, remplacer l'unité de motoréducteur et/ou la commande.
E 15	15 x clignotement	Défaut de cycle d'apprentissage Le cycle d'apprentissage n'a pas pu être terminé.	Le défaut peut survenir quand le cycle d'apprentissage a été interrompu, par exemple par actionnement de la porte pendant l'opération. Le cycle d'apprentissage doit être redémarré.
E 25	5 x clignotement	SVP DCW Module PR Le test était négatif.	Vérifier le câblage et remplacer, le cas échéant, le module PR.
E 51 E 52 E 53	5 x clignotement	Défaut du codeur incrémental La surveillance du codeur incrémental a signalé une défaillance.	En cas de défaut, vérifier d'abord les connexions du codeur incrémental et du moteur, ainsi que les courts-circuits dans le circuit électrique du verrouillage. Si aucun défaut n'est constaté, le motoréducteur doit être remplacé. Le défaut peut être dû à un moteur défectueux ou à un court-circuit dans le circuit électrique du verrouillage. Quand le moteur est défectueux, l'unité de motoréducteur doit être remplacée.
E 62	6 x clignotement	La deuxième installation a une version de micrologiciel incompatible pour le mode avec deux vantaux.	Installer la même version de micrologiciel sur les deux commandes.
E 63	6 x clignotement	La deuxième installation a un réglage de protection contre l'incendie incorrect.	Sur les installations avec deux vantaux, la carte additionnelle Protection contre l'incendie doit être installée sur les deuxopérateurs.

Affichage	Signal LED	Signification / Cause	Élimination du défaut
E 71	7 x cligno-tement	Défaut système 1 (2ème chemin de coupure) Pour pouvoir toujours désactiver l'opérateur de façon sûre, plusieurs éléments de coupure sont utilisés. Leur fonction est cycliquement testée.	Quand le test n'est pas reconnu, l'opérateur doit être remplacée.
E 72	7 x cligno-tement	Défaut système 2 (circuit de mesure de courant) Le circuit de mesure du courant compte parmi les dispositifs de sécurité et sa fonction est cycliquement testée. L'opérateur fonctionne en mode de secours.	Quand le test n'est pas reconnu, l'opérateur doit être remplacée.
E 73	7 x cligno-tement	Défaut système 3 (circuit de freinage) Le circuit de freinage est un élément de sécurité en mode ferme-porte et est testé toutes les 24 heures. Pendant le test, le moteur est arrêté à la fermeture et la porte se déplace en mode se secours se ferme à un angle fixe donné. Le test peut être perçu comme un bref à-coup sur le vantail et n'est pas un motif de réclamation.	La porte se ferme trop rapidement hors courant (en moins de 3 secondes). Vérifier la vitesse de fermeture et la réduire au besoin (cf. page 24, figure 05.13). Quand le test reste en permanence négatif malgré un réglage correct de la vitesse de fermeture, la commande doit être remplacée.
PF		Court-circuit de l'alimentation 24 V	Éliminer les courts-circuits.
- 1		Gestion de l'énergie Le moteur est trop chaud (suite par ex. à une température ambiante trop élevée). Le système réagit automatiquement.	La dynamique en cas de déplacement vers la position FERMÉ est réduite.
- 2			La dynamique en cas de déplacement vers la position OUVERT et FERMÉ est réduite.
- 3			Le système se désactive pendant 3 minutes (mode ferme-porte).
- 4			Le temps d'ouverture est prolongé.

Copyright © dormakaba 2023

www.dormakaba.com

dormakaba Deutschland GmbH
DORMA Platz 1
58256 Ennepetal
Allemagne
+49 2333 793-0

www.dormakaba.com