I	Tuerfluegel
II	Seitenteil
III	Oberlicht
OFF	Oberkante Fertigfussboden
LW	Durchgangsweite
B	Anlagenaussenmass
LH	Durchgangshoehe
OH	Oberlichthoehe
H	Anlagenhoehe
LM	Aluminiumtraeger
	Hinweise
X	Laut DIN 18650 und Bau- und Pruefgrundsetzen fuer autom. Tueren darf dieses Mass nur 4 - 8 mm betragen
	Alle dreistelligen Profilnummern beginnen mit "325"
	Gebogene Scheiben richtungsgleich setzen.

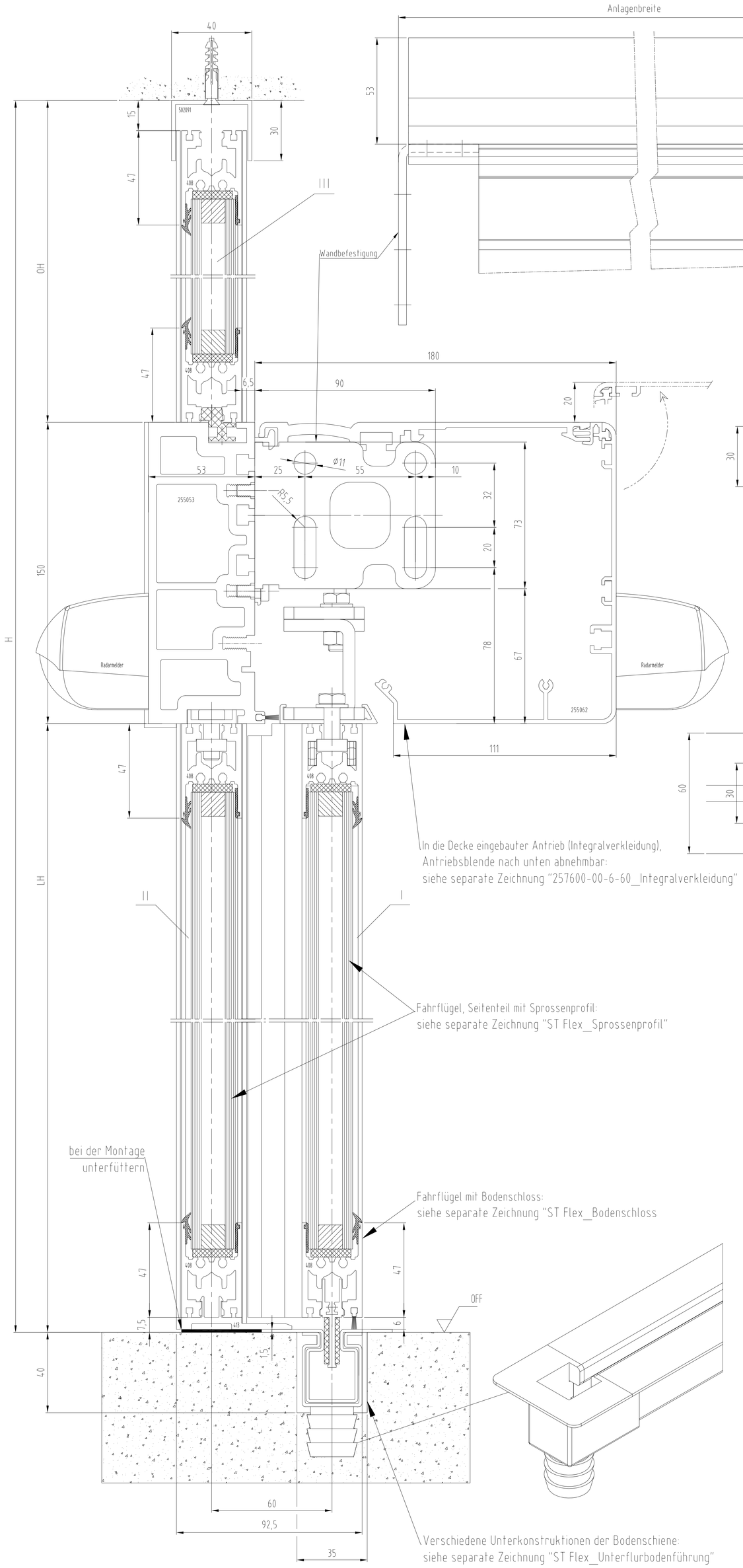

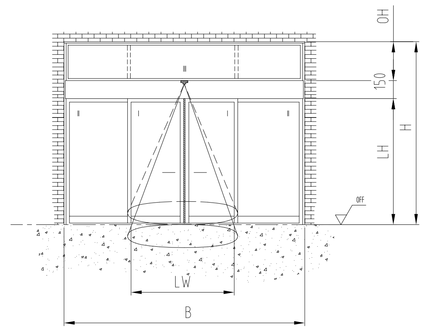

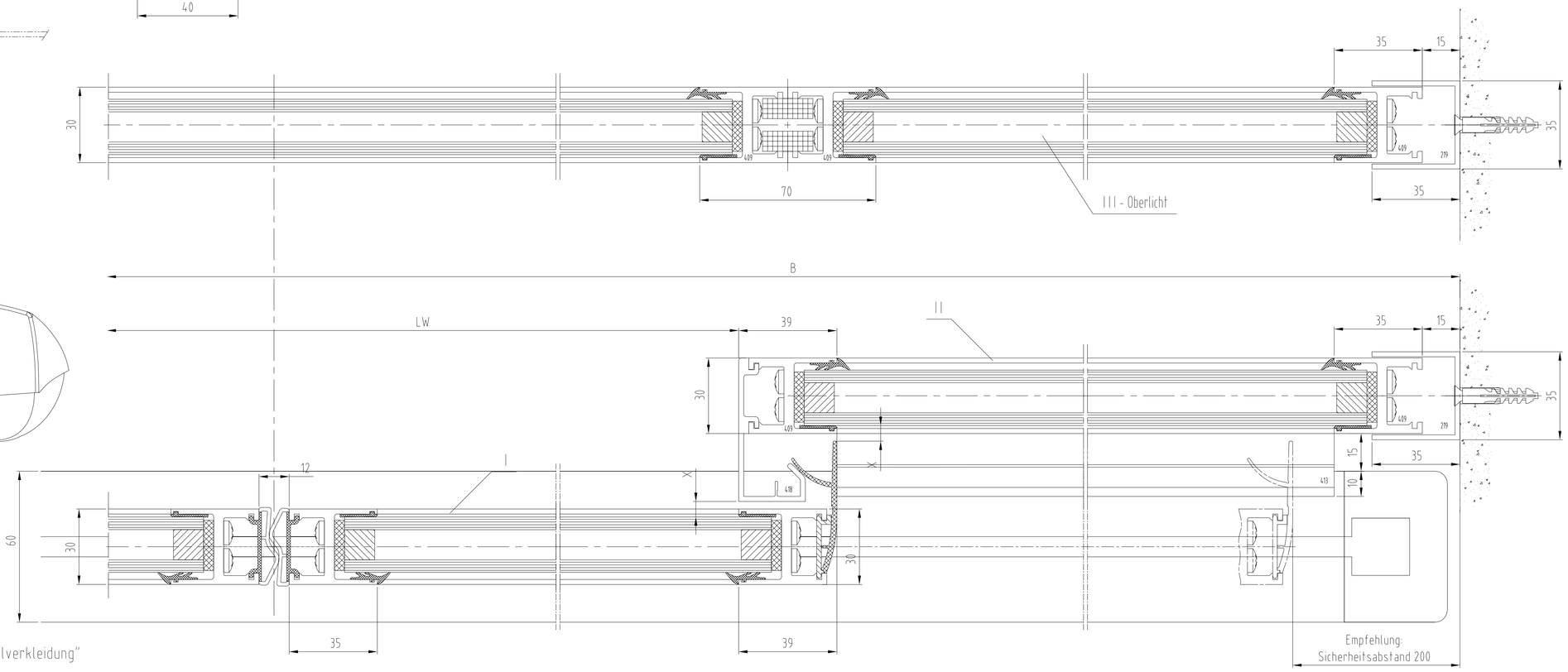

Standard / FST-2D		Gewicht	
2-fluegelig		2-fluegelig	
Standard FST-2D	LW 800-3000 LW 900-3000	Standard FST-2D	2 x 160 kg 2 x 130 kg
B min. = 2 x LW + 98 (mit Seitenteilen)			

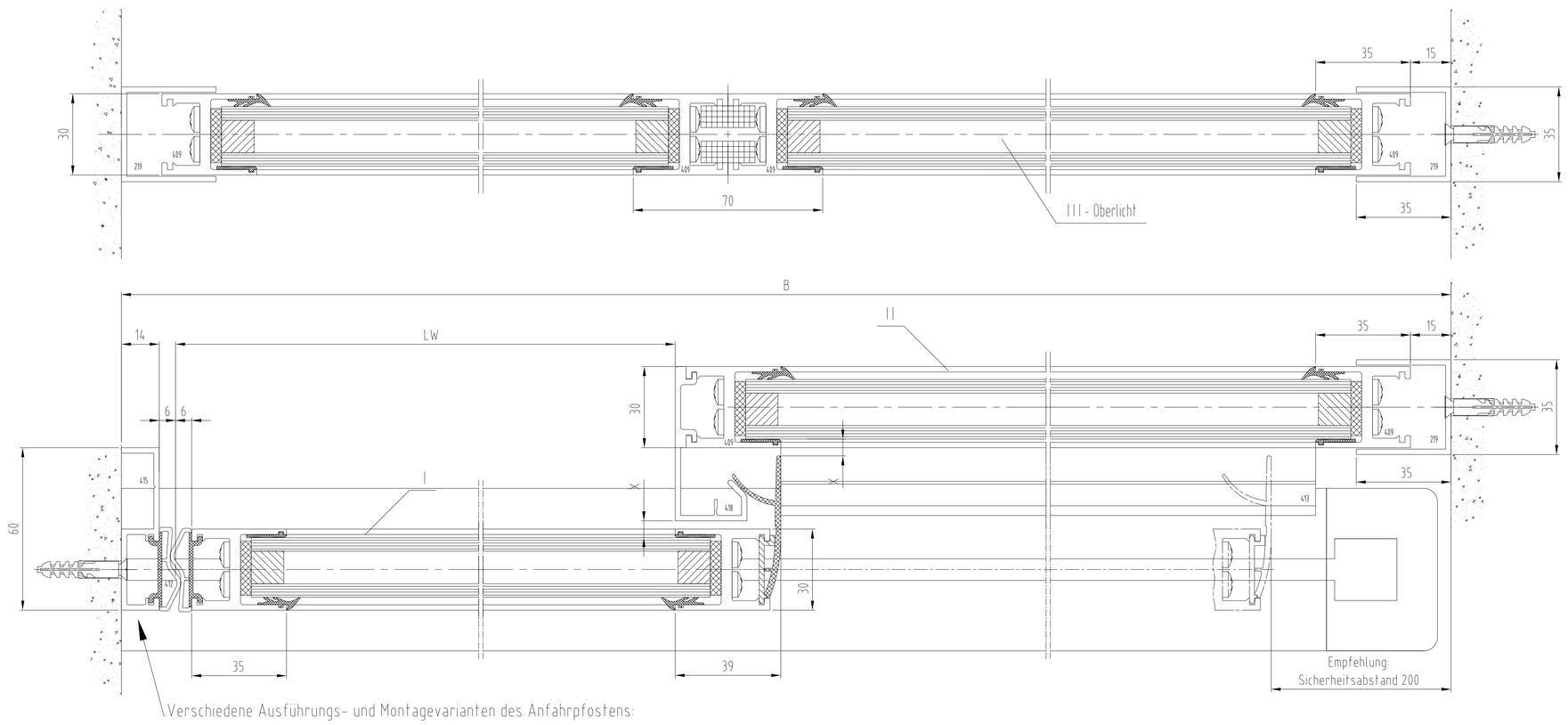

Standard / FST-2D		Gewicht	
1-fluegelig		1-fluegelig	
Standard FST-2D	LW 700-3000 LW 900-1800	Standard FST-2D	1 x 200 kg 1 x 150 kg
B min. = 2 x LW + 80 (mit Seitenteil)			

Achtung !
Darstellung incl. Schutzflügel, siehe separate Zeichnung

Achtung !
Ausruestung der Tueranlage mit Sicherheitseinrichtungen nach jeweiliger Risikobewertung gemaeß DIN 18650 Teil 1 + 2 .

				Datum/Date	Name	Werkstoff/Material
3	-	-	-			
2	-	-	-	Bearb/Drawn	12.2015	Wenzel
1	x	x	x	Gepr./Checked	x	x
Ind. Change No.	Änderung Modification	Datum/Date	Name	Norm/Stand	x	x

© DORMA GmbH+Co.KG (DE) Ennepetal

Ausgabe/Issue x
Format A0
Ersatz/Replacem. x

DORMA

Maßstab/Scale 1:1 x

ES 200
Schiebetuer ST FLEX
Antriebsblende 150 - ISO 22 - mit Seitenteil - Unterflur

Zeichng-Nr/Drawing No. 257604-00-6-60
Var. 00
Zeichn/Cont. Blatt/Sheet 1 von/of 1

"Anlagen und Anwendungen nach Vorlage
Kundenangaben, Anforderungen bzw. Angaben sind geprüft,
soweit nicht ausdrücklich zugesichert, Zusatzbelastungen
und -anforderungen sind nicht berücksichtigt. Alle Rechte
der Weiterverbreitung oder Gebrauchsmachtung sind vorbehalten."