Systém antipanikových madel se samozamykacími antipanikovými motorovými zámky pro 2křídlé dveře ovládané automatickými pohony

Příklad řešení dle EN 1125

Systém automatických dvoukřídlých únikových dveří s elektronickým přístupem

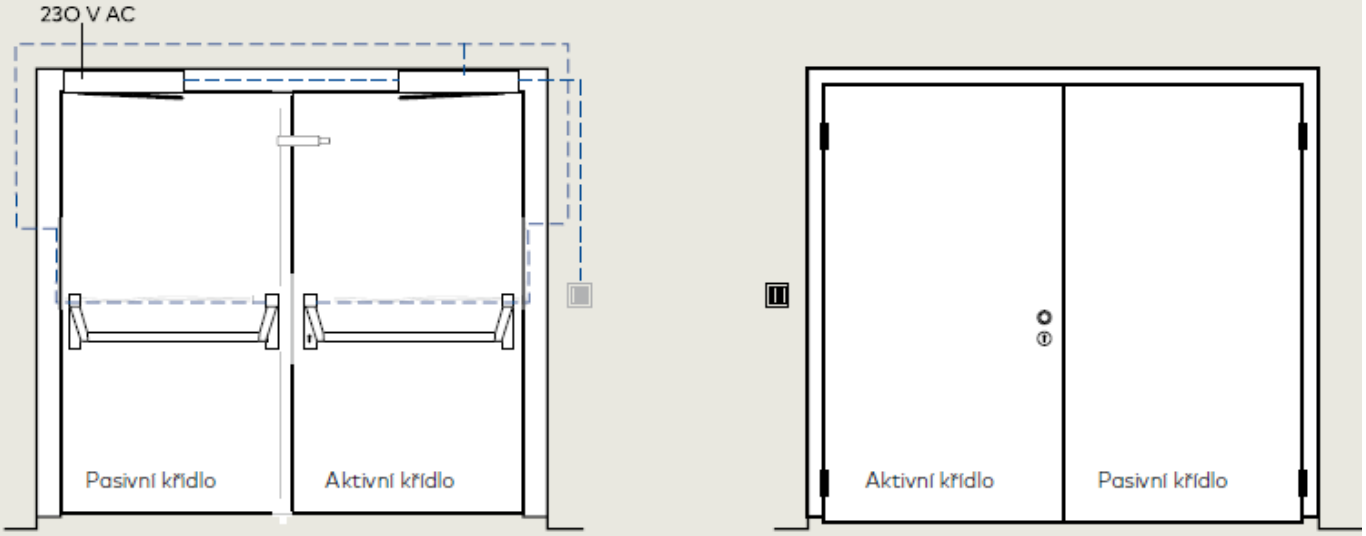

- Z vnitřní strany mohou být dveře otevřeny stisknutím únikového tlačítka
- Dveře se automaticky uzamknou ihned po jejich uzavření
- Z venkovní strany mohou být dveře otevřeny mechanicky klíčem, prostřednictvím elektronického přístupového systému nebo spínače se dveře otevřou automaticky

Aktivní dveřní křídlo

Zámek
- SVA 2xxx F motorový zámek
- SVP-A 1100 připojovací kabel
- Kabelová přechodka

Dveřní kování
- PHA 2501 VB nebo RR s PHA 2105 tyčí
- OGRO koule s čtyřhranem OGRO 115 FP

Pohon otočných dveří
- ED 100/ED 200 (v závislosti na typu dveří)

Pasivní dveřní křídlo

Zámek
- SVI 2xxx motorový zámek
- SVP-A 1100 připojovací kabel
- Kabelová přechodka
- SVI set
- Rozvorový set
- Podlahový protikus

Dveřní kování
PHA 2501- P CO (SVI) s tyčí PHA 2105
čtyřhran OGRO 127 FP

Pohon otočných dveří
- ED 100/ED 200 (v závislosti na typu dveří)

Plné dveře

1a) Aktivní křídlo – zámek SVA 2xxx

pro plné dveře - B=55/60/65/80/100 mm, A=72 mm, čelo 235x20mm / 235x24mm

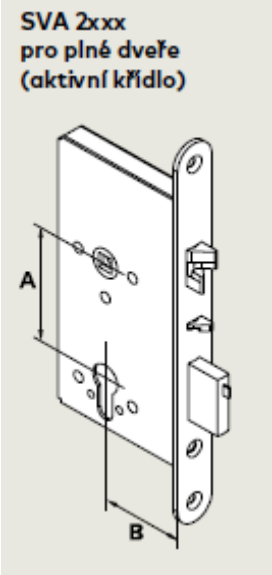

Vložka	Typ dveří	Backset B	DIN	Typ	Obj. č.
PC (A = 72)	Falcové dveře Čelo: 235 x 20	65	Levé	SVA 2271	70010156
			Pravé	SVA 2272	70010157
		80	Levé	SVA 2281	70010158
			Pravé	SVA 2282	70010159
		100	Levé	SVA 2291	70010160
			Pravé	SVA 2292	70010161
	Bezfalcové dveře Čelo: 235 x 24	65	L/P	SVA 2277	70010164
		80	L/P	SVA 2287	70010165
		100	L/P	SVA 2297	70010166

1b) Aktivní křídlo – kabel s konektorem – 10 m

Připojovací kabel

SVP-A 1100 vysoce flexibilní 12ti žilový propojovací kabel s konektorem pro zámky SVx 4000, 6000 a 2000 (F).

	Obj. č.
SVP-A 1100 délka = 10 m, Ø = 6,5 mm	70932992
SVP-A 2100 délka = 20 m, Ø = 6,5 mm	70932993

1c) Aktivní křídlo – kabelová přechodka

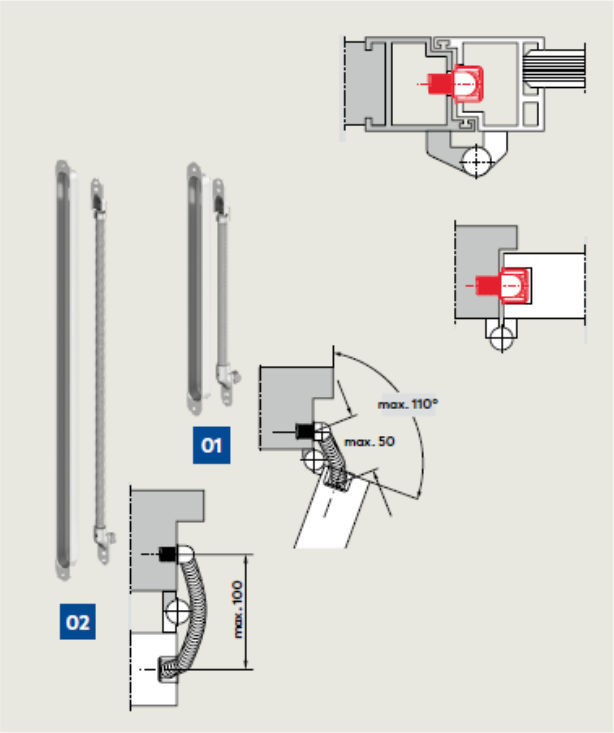

KÜ kabelová přechodka se zesílenou spirálou

Robusní ocelová spirála s instalačním pouzdrem pro kabel do Ø 7.5 mm. Garantovaná bezpečnost přechodu mezi zárubní a křídlem..

		Obj. č.
01	**KÜ 260** Spirála pro dveře s osou do 18 mm a úhlem otevření do 110°, délka spirály: 155 mm, pouzdro: cca 24 x 260 x 17 mm	15811000
02	**KÜ 480** Spirála pro dveře s osou do 36 mm a úhlem otevření do 180°, délka spirály: 370 mm, pouzdro: cca 24 x 480 x 17 mm	15813000

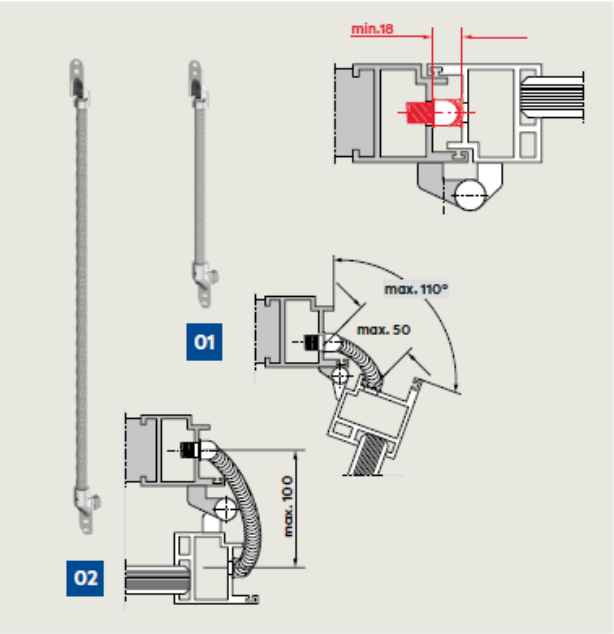

KS zesílená spirála

Robusní ocelová spirála pro kabel do Ø 7.5 mm. Garantovaná bezpečnost přechodu mezi zárubní a křídlem.

		Obj. č.
01	**KS 155** spirála pro dveře s osou do 18 mm a úhel otevření do 110°, délka spirály: 155 mm, instalační rozměry cca 24 x 255 x 17 mm	15817000
02	**KS 370** Spirála pro dveře s osou do 36 mm a úhlem otevření do 180°, délka spirály: 370 mm, instalační rozměry: cca 24 x 470 x 17 mm	15819000

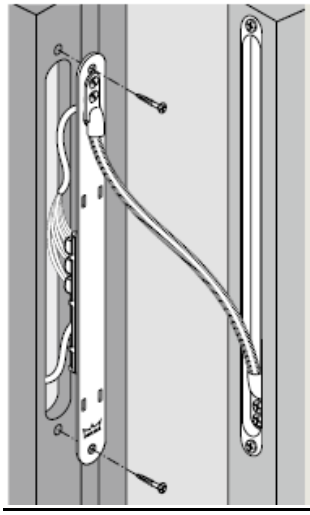

LK-12 odpojitelná kabelová přípojka

Odnímatelná přípojka pro připojení do rámu dveří, lze kombinovat s kabelovými přechodkami KÜ a spirálami KS. 12vodičová, s připojovacími svorkami na zadní straně. Zasouvací svorka umožňuje snadné připojení a odpojení připojovacích kabelů zámků SVP nebo M-SVP pro flexibilní a rychlou instalaci, demontáž a údržbu dveří.

Rozměry (š x d x h): 24 x 300 x 3 mm
Rozměry vč.PCB: 24 x 300 x 20 mm
Max kapacita: 2 A
Max napětí: 48 V DC
Max průřez 1 vodiče: Ø 0.8 mm

	Obj. č.
LK-12	15813010

1d) Aktivní křídlo – paniková hrazda / čtyřhran / venkovní koule

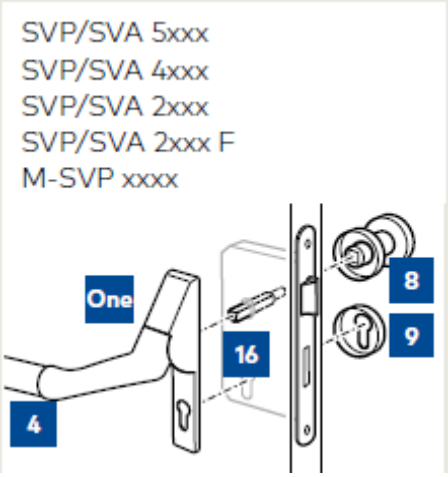

PHA 2501

Testováno podle EN 1125 s antipanikovými zámky dormakaba. Šířka dveří do 1 300 mm, výška dveří do 2 500 mm, standardní pozice madla <= 100 mm podle EN 1125 stupeň 1, bez viditelných montážních šroubů. Vhodné pro použití cylindrických profilových vložek (PC). Stříbrná barva.

		Obj. č.
01	**PHA 2501 VB** Panikové kování bez tyče pro kombinaci se zámky SVP, SVA a M-SVP, rozteč 72 mm.	3501446230101
04	**PHA 2105** 1.130 mm paniková tyč.	3501421050001

Spindle 8100 VB, 9 x 9 mm

15	Pro tloušťku dveří 64–72 mm	114 FP pin, pro kování klika - klika	see OGRO 90050063497
16	Pro tloušťku dveří 64–72 mm	115 FP pin, pro kování klika - koule	see OGRO 90050063499
17	Pro tloušťku dveří 51–65 mm	127 FS - 68, pro pasivní dveřní křídlo	see OGRO 90050055958
	Pro tloušťku dveří 66–80 mm	127 FS - 76, pro pasivní dveřní křídlo	see OGRO 90050055959

08	**OGRO 3020 N - GE / ER (Knauf VB)** Drückerrosette, ER Matt	siehe OGRO 90055002408
09	**OGRO 6612 PZ / ER VB (Schlüsselrosette Rund)** Rosette, 54mm Druchmesser, Durchgangsseite, ER Matt	siehe OGRO 90055000148

2a) Pasivní křídlo – zámek SVI 2xxxF

pro plné dveře - B=55/60/65 mm

s úhelníkovým protiplechem
(Angled strike plate)

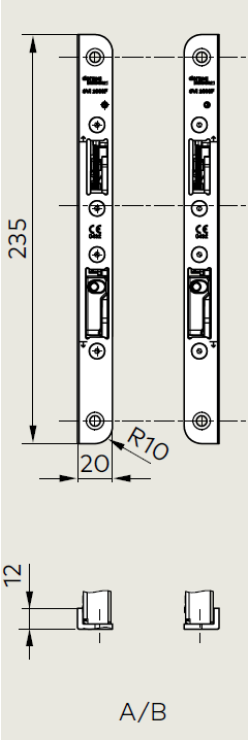

s protiplechem s přírubou
(Flanged strike plate)

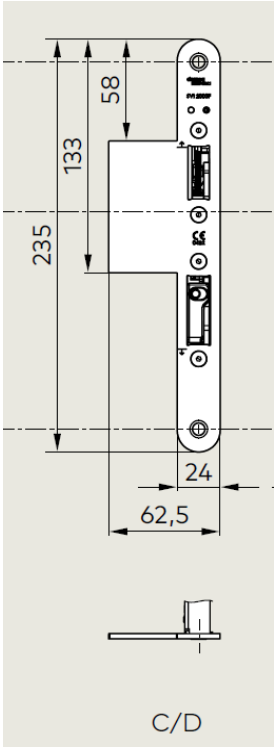

se standardním protiplechem
(Flat strike plate)

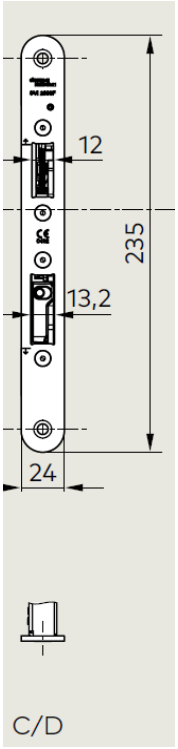

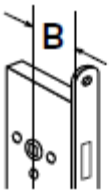

SVI 2xxx pro plné dveře
(pasivní křídlo)

Door type	B	DIN	Type	Obj. č.
Falcové dveře Čelo: 235 x 20 Úhlové 12 mm	65	L	SVI 2071 F	70010259
		P	SVI 2072 F	70010260
	80	L	SVI 2081 F	70010261
		P	SVI 2082 F	70010262
	100	L	SVI 2091 F	70010263
		P	SVI 2092 F	70010264
Bezfalcové dveře Čelo: 235 x 24 s naváděcí deskou	65	L/P	SVI 2077 F	70010268
	80	L/P	SVI 2087 F	70010269
	100	L/P	SVI 2097 F	70010270
Bezfalcové dveře Čelo: 235 x 24 ploché úzké	65	L/P	SVI 2077 F	70010274
	80	L/P	SVI 2087 F	70010275
	100	L/P	SVI 2097 F	70010276

2b) Pasivní křídlo – horní rozvora & spodní vodítko – SVI Set

SVI set

Příslušenství pro kompletaci SVI zámku. Obsahuje: spodní vodítko rozvory, spodní zajištění rozvory, dormakaba montážní pomůcky, horní zámek rozvory a horní zárubňový protiplech

		Obj. č.
01	**SVI set 20 mm** Instalace do falcových dveří s úhlovým protiplechem. 20 mm horní zárubňový protiplech.	70010291
	SVI set 24 mm Instalace do bezfalcových nebo rámových dveří. 24 mm horní zárubňový protiplech.	70010290

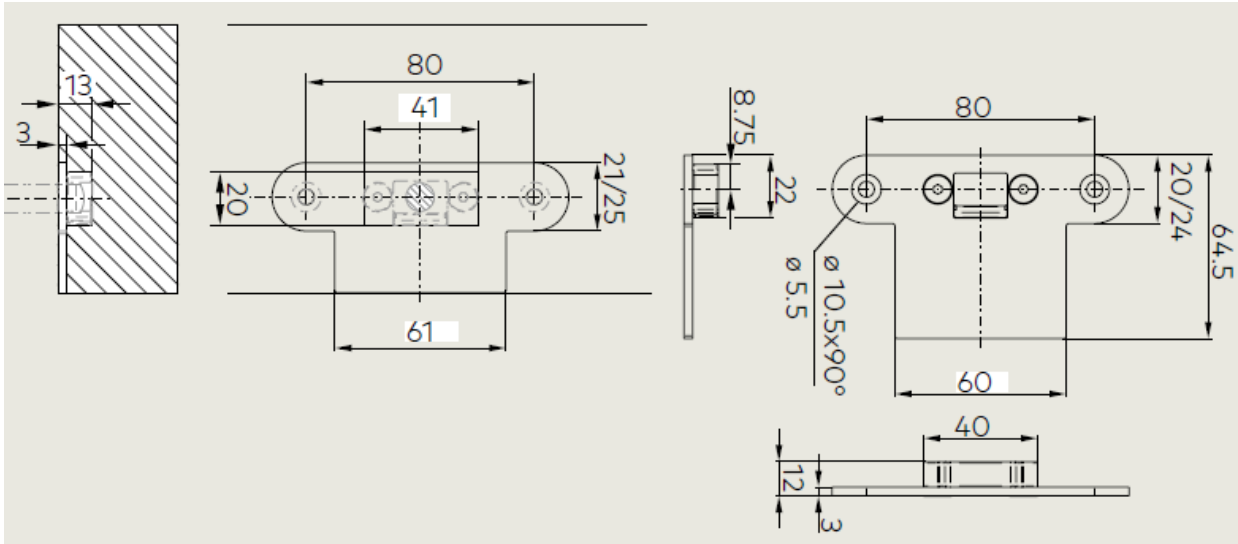
13
3
80
41
20
21/25
61
8.75
22
80
20/24
64.5
ø 5.5
ø 10.5x90°
60
40
12
3

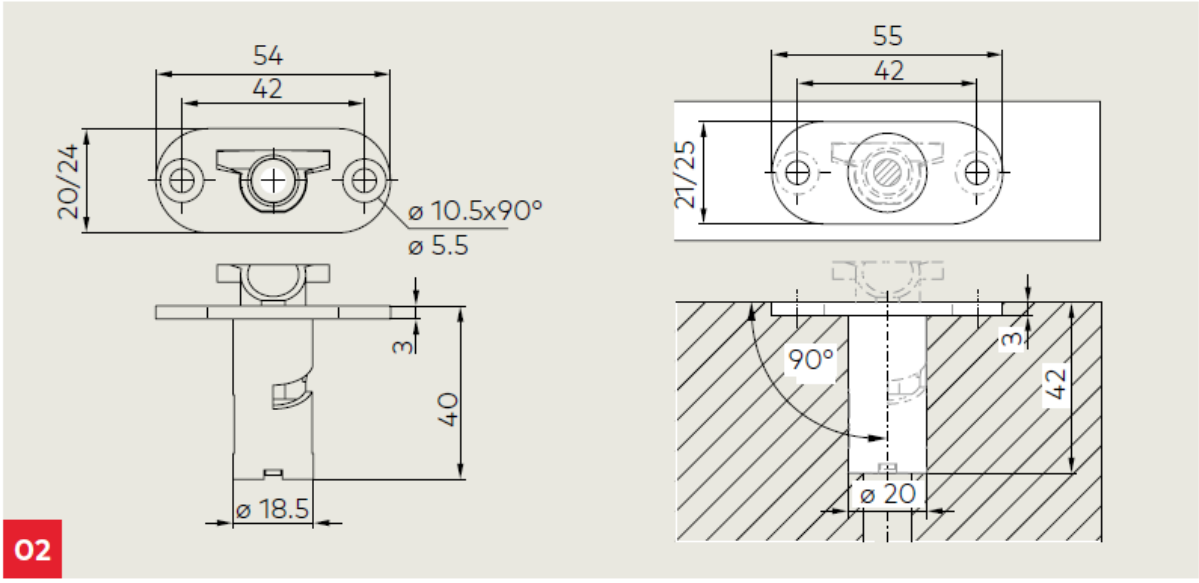
54
42
20/24
ø 10.5x90°
ø 5.5
3
40
ø 18.5
55
42
21/25
90°
3
42
ø 20
02

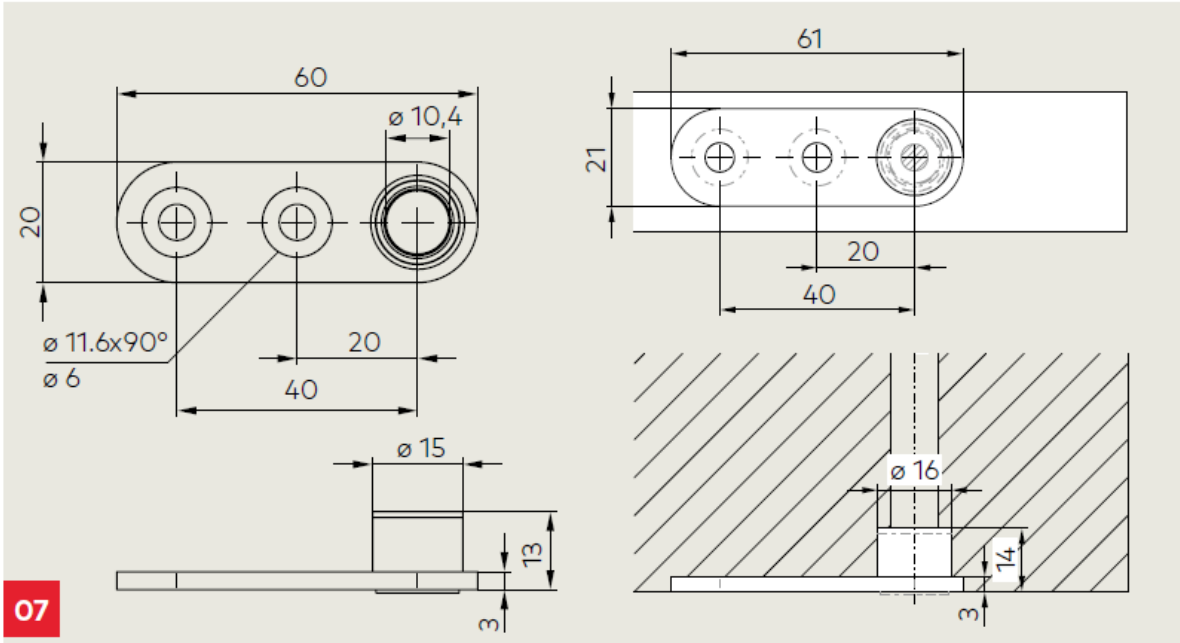
60
ø 10,4
20
ø 11.6x90°
ø 6
20
40
61
21
20
40
ø 15
13
3
ø 16
14
3
07

2c) Pasivní křídlo – rozvorové tyče

Rozvorový set

Horní a dolní rozvora SVI zámku.

		Obj. č.
02	**SVI TRS 25** Set pro dveře do 2.5 m	70932305
	SVI TRS 35 Set pro dveře do 3.5 m	70932306

2d) Pasivní křídlo – podlahový protikus

Podlahový protiplech

Podlahový protiplech pro dolní rozvoru zámku SVI dle EN 1125.

		Obj. č.
03	**PHA 2122-0 (0 mm)**	3501421220000
	PHA 2122-2 (-2 mm)	3501421222000
	PHA 2122-4 (-4 mm)	3501421224000
04	**PHA 2121 +/-2** Flexibilně nastavitelný protikus (+/- 2 mm)	3501421210000

2e) Pasivní křídlo – kabel / kabelová přechodka – viz 1b) / 1c)

2f) Pasivní křídlo – panikové madlo / čtyřhran

SVI 5xxx, SVI 4xxx, SVI 2xxx F
M-SVP-GK

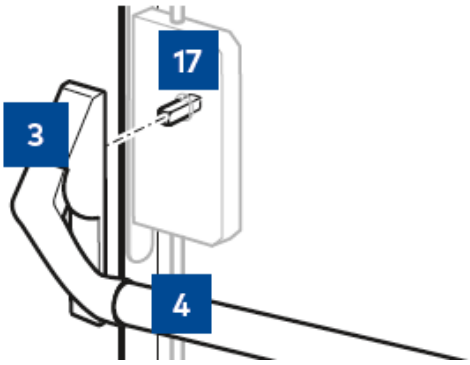

03	**PHA 2501-PC0 (SVI)** Panikové kování bez tyče pro pasivní křídlo plných i rámových dvoukřídlých dveří se zámky SVI. Se slepým štítem.	3501445150101
04	**PHA 2105** 1.130 mm paniková tyč.	3501421050001

Čtyřhran 8100 RR, 9 x 9 mm

15	Pro tloušťku dveří 48–59 mm	114 FS -110, pro kování klika - klika	see OGRO 90050052932
	Pro tloušťku dveří 60–70 mm	114 FS -123, pro kování klika - klika	see OGRO 90050052933
16	Pro tloušťku dveří 48–59 mm	115 FS -105, pro kování klika - koule	see OGRO 90050052921
	Pro tloušťku dveří 60–70 mm	115 FS -120, pro kování klika - koule	see OGRO 90050052913
17	Pro tloušťku dveří 51–65 mm	127 FS -68, pro pasivní dveřní křídlo	see OGRO 90050055958
	Pro tloušťku dveří 66–80 mm	127 FS -76, pro pasivní dveřní křídlo	see OGRO 90050055959

2g) Pasivní křídlo – unášecí klapka MK 396 (nutné u požárních dvoukřídlých dveří)

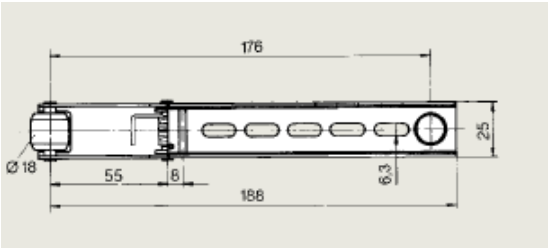

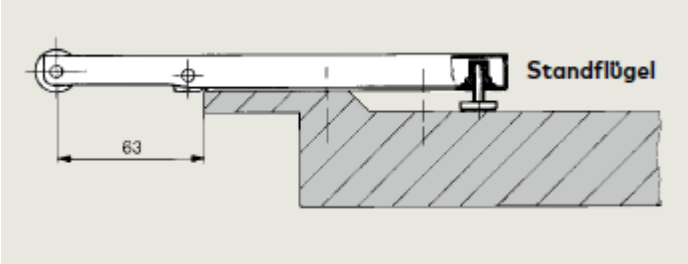

verzinkt	47102800
SOFA Ⓐ P000	47002830

Rámové dveře

1a) Aktivní křídlo – zámek SVA 2xxx

pro rámové - B=35/40/45mm, A=92mm, čelo 270x24mm

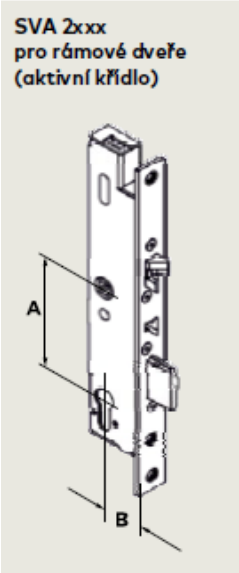

Vložka	Typ dveří	Backset B	DIN	Typ	Obj. č.
PC (A = 92)	Rámové dveře Čelo: 270 x 24	35	L/P	SVA 2719	70010170
		40	L/P	SVA 2729	70010171
		45	L/P	SVA 2739	70010172

1b) Aktivní křídlo – kabel s konektorem – 10 m

Připojovací kabel

SVP-A 1100 vysoce flexibilní 12ti žilový propojovací kabel s konektorem pro zámky SVx 4000, 6000 a 2000 (F).

	Obj. č.
SVP-A 1100 délka = 10 m, Ø = 6,5 mm	70932992
SVP-A 2100 délka = 20 m, Ø = 6,5 mm	70932993

1c) Aktivní křídlo – kabelová přechodka

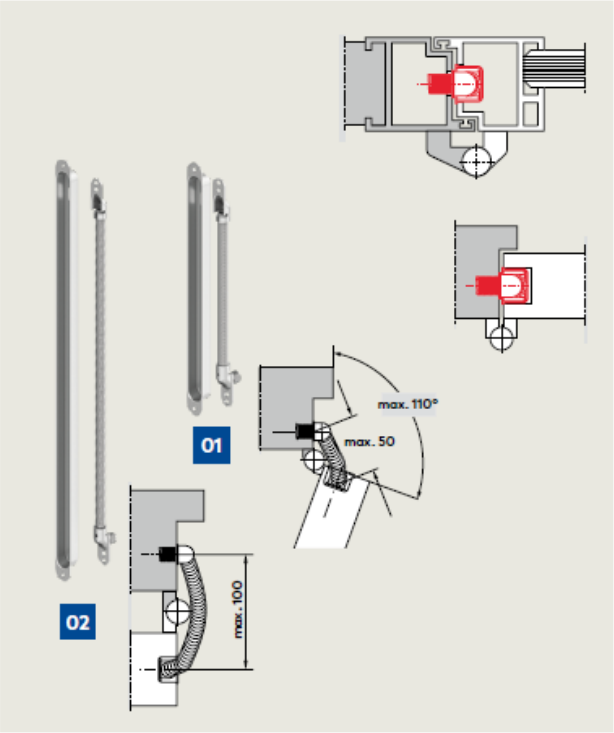

KÜ kabelová přechodka se zesílenou spirálou

Robusní ocelová spirála s instalačním pouzdrem pro kabel do Ø 7.5 mm. Garantovaná bezpečnost přechodu mezi zárubní a křídlem..

		Obj. č.
01	**KÜ 260** Spirála pro dveře s osou do 18 mm a úhlem otevření do 110°, délka spirály: 155 mm, pouzdro: cca 24 x 260 x 17 mm	15811000
02	**KÜ 480** Spirála pro dveře s osou do 36 mm a úhlem otevření do 180°, délka spirály: 370 mm, pouzdro: cca 24 x 480 x 17 mm	15813000

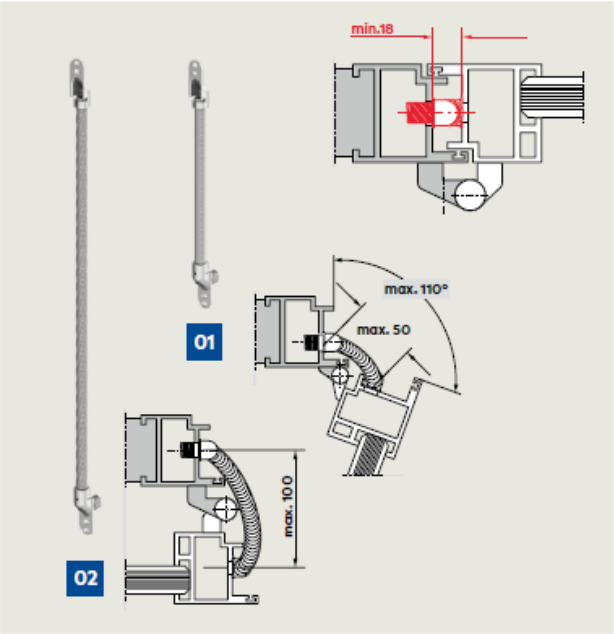

KS zesílená spirála

Robusní ocelová spirála pro kabel do Ø 7.5 mm. Garantovaná bezpečnost přechodu mezi zárubní a křídlem.

		Obj. č.
01	**KS 155** spirála pro dveře s osou do 18 mm a úhel otevření do 110°, délka spirály: 155 mm, instalační rozměry cca 24 x 255 x 17 mm	15817000
02	**KS 370** Spirála pro dveře s osou do 36 mm a úhlem otevření do 180°, délka spirály: 370 mm, instalační rozměry: cca 24 x 470 x 17 mm	15819000

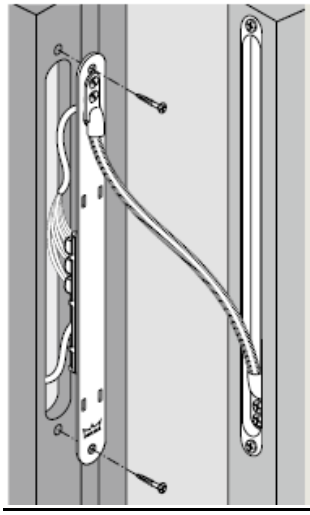

LK-12 odpojitelná kabelová přípojka

Odnímatelná přípojka pro připojení do rámu dveří, lze kombinovat s kabelovými přechodkami KÜ a spirálami KS. 12vodičová, s připojovacími svorkami na zadní straně. Zasouvací svorka umožňuje snadné připojení a odpojení připojovacích kabelů zámků SVP nebo M-SVP pro flexibilní a rychlou instalaci, demontáž a údržbu dveří.

Rozměry (š x d x h): 24 x 300 x 3 mm
Rozměry vč.PCB: 24 x 300 x 20 mm
Max kapacita: 2 A
Max napětí: 48 V DC
Max průřez 1 vodiče: Ø 0.8 mm

	Obj. č.
LK-12	15813010

1d) Aktivní křídlo – paniková hrazda / čtyřhran / venkovní koule

SVP/SVA 5xxx
SVP/SVA 4xxx
SVP/SVA 2xxx
SVP/SVA 2xxx F
M-SVP* xxxx

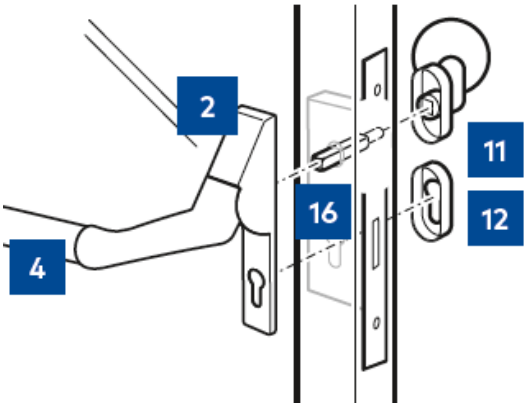

PHA 2501
Testováno podle EN 1125 s antipanikovými zámky dormakaba. Šířka dveří do 1 300 mm, výška dveří do 2 500 mm, standardní pozice madla <= 100 mm podle EN 1125 stupeň 1, bez viditelných montážních šroubů. Vhodné pro použití cylindrických profilových vložek (PC). Stříbrná barva.

		Obj. č.
02	**PHA 2501 RR** Panikové kování bez tyče pro rámové dveře pro kombinaci se zámky SVP, SVA a M-SVP, rozteč 92 mm.	3501445130101
04	**PHA 2105** 1.130 mm paniková tyč.	3501421050001

Čtyřhran 8100 RR, 9 x 9 mm

15	Pro tloušťku dveří 48–59 mm 114 FS -110, pro kování klika - klika	see OGRO 90050052932
	Pro tloušťku dveří 60–70 mm 114 FS -123, pro kování klika - klika	see OGRO 90050052933
16	Pro tloušťku dveří 48–59 mm 115 FS -105, pro kování klika - koule	see OGRO 90050052921
	Pro tloušťku dveří 60–70 mm 115 FS -120, pro kování klika - koule	see OGRO 90050052913
17	Pro tloušťku dveří 51–65 mm 127 FS -68, pro pasivní dveřní křídlo	see OGRO 90050055958
	Pro tloušťku dveří 66–80 mm 127 FS -76, pro pasivní dveřní křídlo	see OGRO 90050055959

11	**CORE Knauf 8100 RR** Ausführung 3548 VO, Knopfrosette, 9 mm FS	siehe OGRO 90050054258
12	**CORE Schlüsselrosette RR** Ausführung 6679, PZ	siehe OGRO 90050056642

2a) Pasivní křídlo – zámek SVI 2xxxF

pro rámové dveře - B=35/40/45 mm

s protiplechem s přírubou
(Flanged strike plate)

se standardním protiplechem
(Flat strike plate)

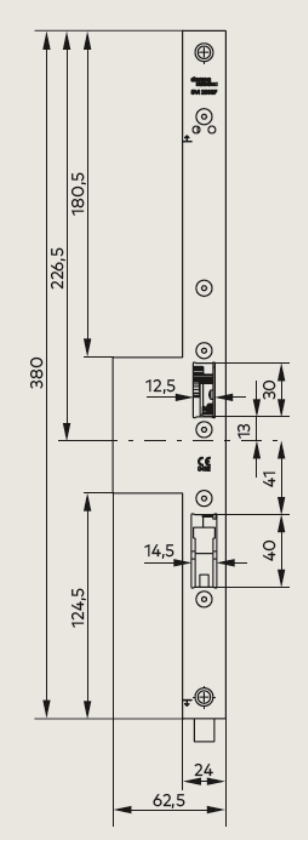

SVI 2xxx pro rámové dveře (pasivní křídlo)

Door type	B	DIN	Type	Obj. č.
Rámové dveře Čelo: 310 x 24 s naváděcí deskou	35	L/P	SVI 2119 F	70010265
	40	L/P	SVI 2129 F	70010266
	45	L/P	SVI 2139 F	70010267
Rámové dveře Čelo: 310 x 24 ploché úzké	35	L/P	SVI 2119 F	70010271
	40	L/P	SVI 2129 F	70010272
	45	L/P	SVI 2139 F	70010273

2b) Pasivní křídlo – horní rozvora & spodní vodítko – SVI Set

SVI set

Příslušenství pro kompletaci SVI zámku. Obsahuje: spodní vodítko rozvory, spodní zajištění rozvory, dormakaba montážní pomůcky, horní zámek rozvory a horní zárubňový protiplech

		Obj. č.
01	**SVI set 20 mm** Instalace do falcových dveří s úhlovým protiplechem. 20 mm horní zárubňový protiplech.	70010291
	SVI set 24 mm Instalace do bezfalcových nebo rámových dveří. 24 mm horní zárubňový protiplech.	70010290

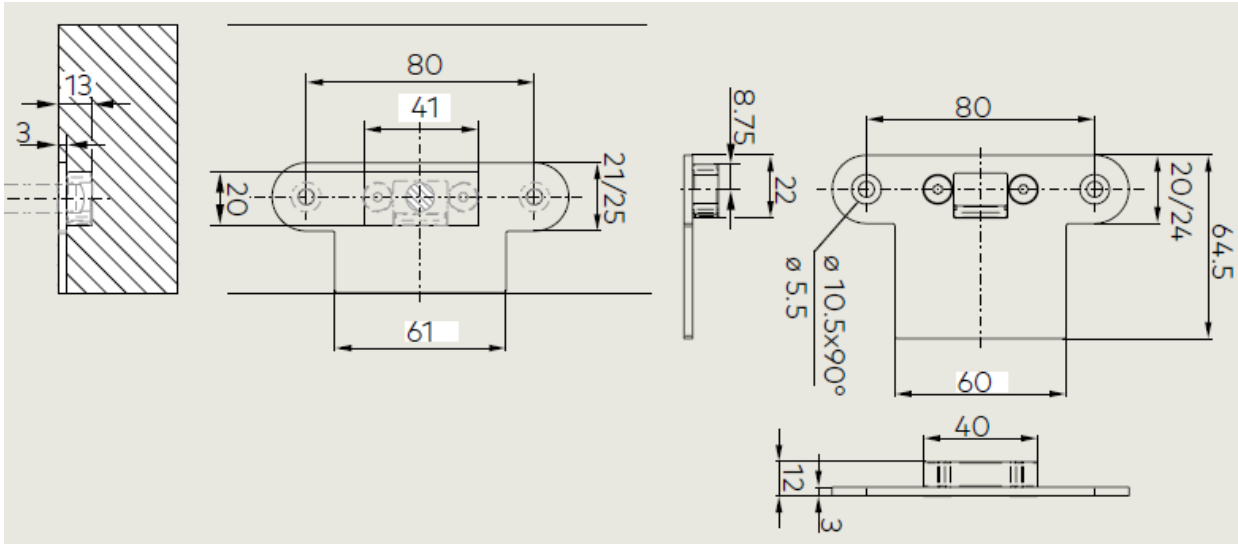
13
3
80
41
20
21/25
61
8.75
22
80
20/24
64.5
ø 5.5
ø 10.5x90°
60
40
12
3

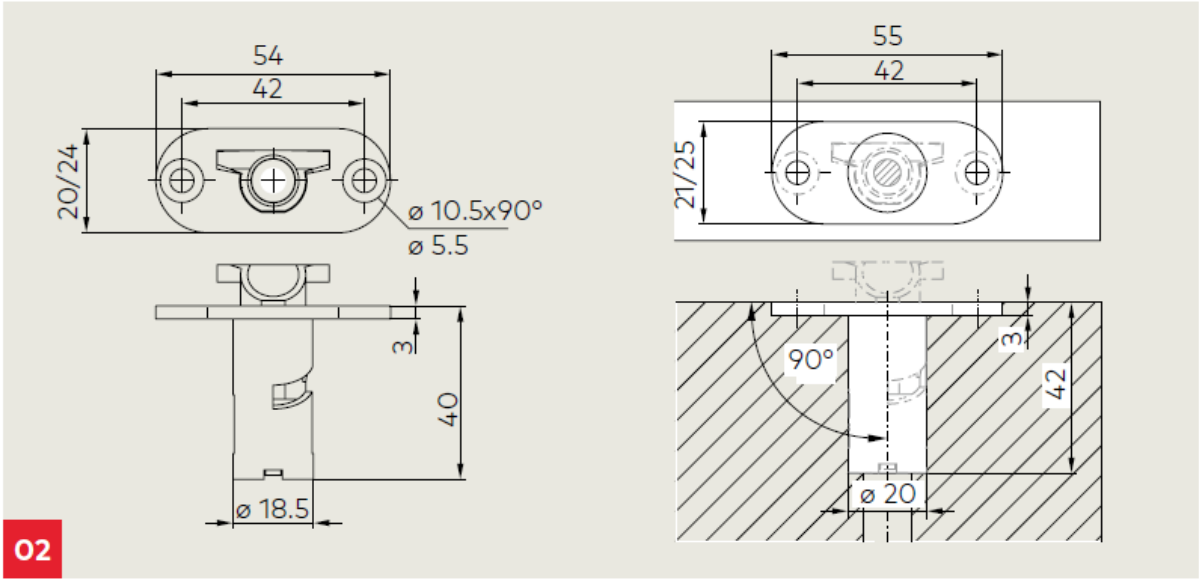
54
42
20/24
ø 10.5x90°
ø 5.5
3
40
ø 18.5
55
42
21/25
90°
3
42
ø 20
02

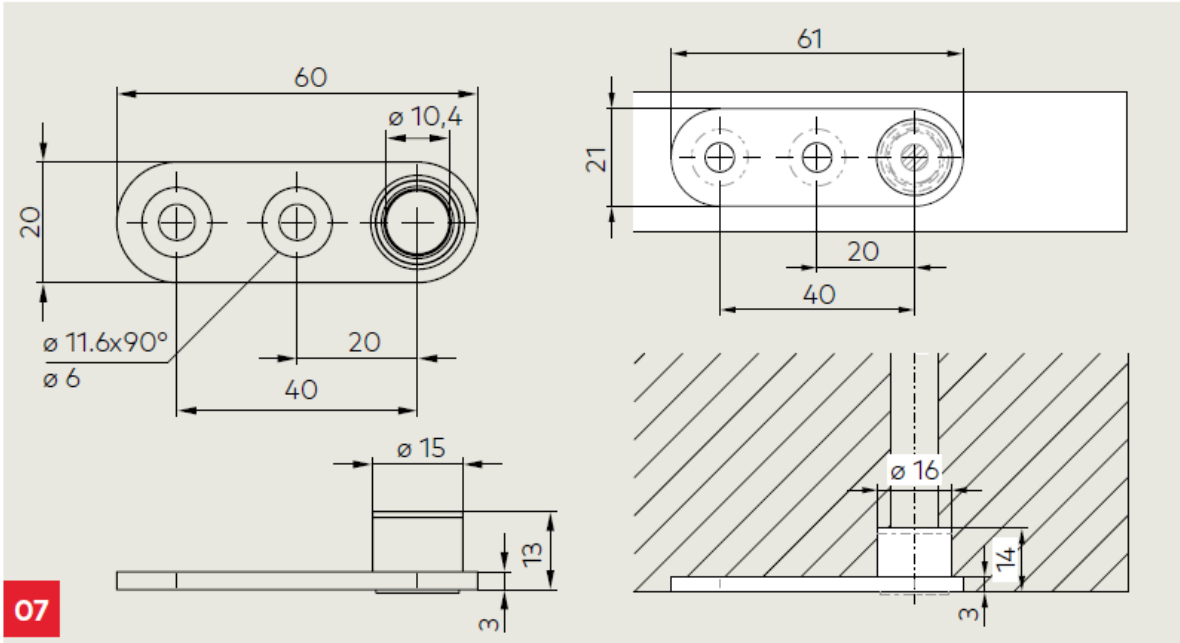
60
ø 10,4
20
ø 11.6x90°
ø 6
20
40
61
21
20
40
ø 15
13
3
ø 16
14
3
07

2c) Pasivní křídlo – rozvorové tyče

Rozvorový set

Horní a dolní rozvora SVI zámku.

		Obj. č.
02	**SVI TRS 25** Set pro dveře do 2.5 m	70932305
	SVI TRS 35 Set pro dveře do 3.5 m	70932306

2d) Pasivní křídlo – podlahový protikus

Podlahový protiplech

Podlahový protiplech pro dolní rozvoru zámku SVI dle EN 1125.

		Obj. č.
03	**PHA 2122-0 (0 mm)**	3501421220000
	PHA 2122-2 (-2 mm)	3501421222000
	PHA 2122-4 (-4 mm)	3501421224000
04	**PHA 2121 +/-2** Flexibilně nastavitelný protikus (+/- 2 mm)	3501421210000

2e) Pasivní křídlo – kabel / kabelová přechodka – viz 1b) / 1c)

2f) Pasivní křídlo – panikové madlo / čtyřhran

SVI 5xxx, SVI 4xxx, SVI 2xxx F
M-SVP-GK

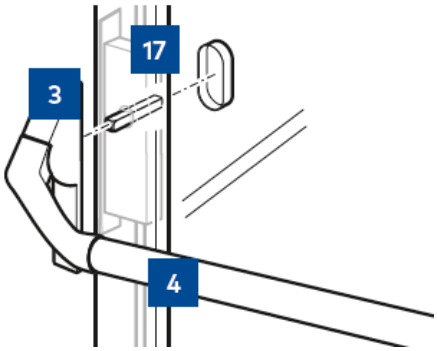

03	**PHA 2501-PC0 (SVI)** Panikové kování bez tyče pro pasivní křídlo plných i rámových dvoukřídlých dveří se zámky SVI. Se slepým štítem.	3501445150101
04	**PHA 2105** 1.130 mm paniková tyč.	3501421050001

Čtyřhran 8100 RR, 9 x 9 mm

15	Pro tloušťku dveří 48–59 mm	114 FS -110, pro kování klika - klika	see OGRO 90050052932
	Pro tloušťku dveří 60–70 mm	114 FS -123, pro kování klika - klika	see OGRO 90050052933
16	Pro tloušťku dveří 48–59 mm	115 FS -105, pro kování klika - koule	see OGRO 90050052921
	Pro tloušťku dveří 60–70 mm	115 FS -120, pro kování klika - koule	see OGRO 90050052913
17	Pro tloušťku dveří 51–65 mm	127 FS -68, pro pasivní dveřní křídlo	see OGRO 90050055958
	Pro tloušťku dveří 66–80 mm	127 FS -76, pro pasivní dveřní křídlo	see OGRO 90050055959

2g) Pasivní křídlo – unášecí klapka MK 396 (nutné u požárních dvoukřídlých dveří)

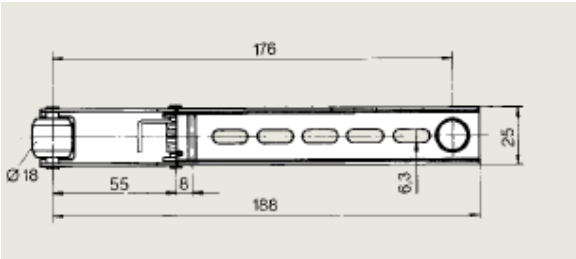

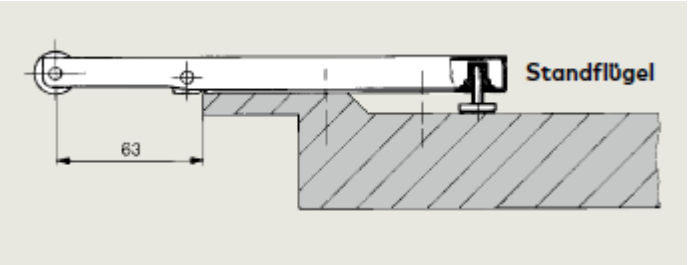

verzinkt	47102800
SOFA Ⓐ P000	47002830

Dveřní pohony ED 250 & ED 100 vč. příslušenství (pasivní + aktivní křídlo)

Montage auf der Bandseite, ziehend mit Gleitschiene, Verkleidung PROFESSIONELL, Achsverlängerung Standard

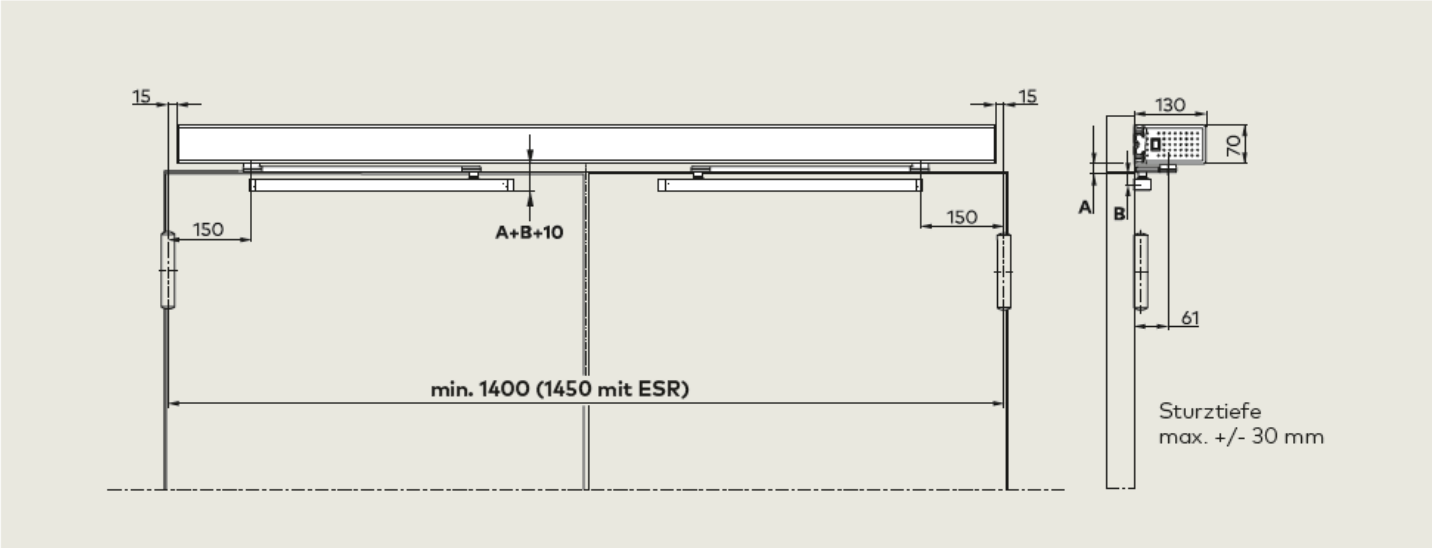

ED 250 – dveřní pohon

System	Spezifikation	Bestell-Nr.
ED 100 Drehtürantrieb 230 V	EN 2-4 drückend Brandschutz, EN 2-4 ziehend Brandschutz	29222311
ED 250 Drehtürantrieb 230 V	EN 4-7 drückend Brandschutz, EN 4-6 ziehend Brandschutz	29202311

Páka a kluzná lišta

ED Gleitschienenset

ED 100 und ED 250: Sturztiefe +/– 30 mm

Montagevariante	Farbe	Bestell-Nr.
Ziehend und drückend	silber	29275021
	weiss	29275022
	Sonderfarbe	29275023

Kryty a koordinátor zavírání

ED Verkleidung VARIO

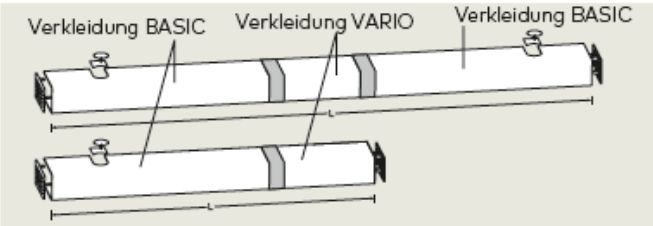

Aluminiumverkleidung zum Aufbau einer durchgängigen Verkleidung für zweiflügelige Drehtüranlagen. Zusätzlich werden zwei ED Verkleidungen BASIC benötigt. Diese werden jeweils rechts und links am Antriebssystem montiert. Die ED Verkleidung VARIO dient dazu den Raum zwischen den Verkleidungen zu überbrücken. Mit der Verkleidung VARIO können auch einflügelige Antriebe verlängert werden. Die Verlängerung kann wahlweise links oder rechts angesetzt sein. Sie kann vor Ort zugesägt werden. Schnittkantenabdeckungen sorgen für ein gutes Erscheinungsbild. Die Verkleidung VARIO ist in silber und in zwei Längenvarianten erhältlich.

ED Verkleidung VARIO RM mit integriertem Rauchmelder (Farbe: silber)

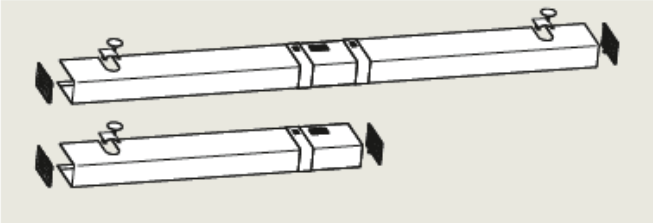

Anzahl Türflügel Mass	Typ Verkleidung	Bestell-Nr.
Einflügelig		
800 mm – 1.600 mm	2.200 mm	29242001
Einflügelig mit integriertem Rauchmelder		
900 mm – 1.600 mm	2.200 mm	29242011
Zweiflügelig		
1.500 mm – 2.200 mm	2.200 mm	29242001
1.500 mm – 3.200 mm	3.200 mm	29242002
Zweiflügelig mit integriertem Rauchmelder		
1.610 mm – 2.200 mm	2.200 mm	29242011
1.610 mm – 3.200 mm	3.200 mm	29242021

- **Součástí dodávky krytu Vario je kabeláž 29262002 / 03 / 04**

ED Verkleidung PROFESSIONAL

Aluminiumverkleidung zum Aufbau von zweiflügeligen Drehtüranlagen. Die ED Verkleidung PROFESSIONELL ist eine durchgängige, nahtlose Verkleidung. Sie kann in Längen von 1.400 mm (1.450 mm mit ESR) bis 3.200 mm geliefert werden. Mit der Verkleidung PROFESSIONELL können auch einflügelige Antriebe in Richtung der Hauptschliesskante bis zu einer Gesamtlänge von 3.000 mm verlängert ausgeführt werden.

	Farbe	Bestell-Nr.
ED Verkleidung PROFESSIONELL	silber oder Sonderfarbe	29243003

Koordinátor zavírání pro ED 250

Komponenten

ED ESR Set
integrierte mechnische Schließfolgeregelung für 2-flügelige Drehtürantriebe ED 100 und ED 250 nach EN 1158. Individuell einsetzbar für Bandmaße von 1.450 bis 3.200 mm, zugelassen für Feuer- und Rauchschutztüren in Kombination mit 2 flügeligen ED 100/250 — 29261001

Verbindungskabelsatz 2 flügelige ED 100/ED 250 (wird nur benötigt, wenn keine durchgehende oder Vario Verkleidung bestellt wird)

L1: Verbindungskabelsatz Netz L1, Länge 1.750 mm, inkl. Kommunikationkabel, Länge 250 mm — 29262002

L2: Verbindungskabelsatz Netz L2, Länge 2.400 mm, inkl. Kommunikationkabel, Länge 1.030 mm — 29262003

L3: Verbindungskabelsatz Netz L3, Länge 3.400 mm, inkl. Kommunikationkabel, Länge 2.030 mm — 29262004

Dveřní pohony ED 250 – volitelné příslušenství (jsou předmětem finální specifikace)

Upgrade Card

	Upgrade Card	
	ED Upgrade Card Full-Energy 250 Upgrade Card Full-Energy für Drehtürantrieb ED 250: Modul zur Funktionserweiterung: - Erhöhung der Fahrgeschwindigkeit bis auf 60%/s	29251020
	ED Upgrade Card Full-Energy 100 Upgrade Card Full-Energy für Drehtürantrieb ED 100: Modul zur Funktionserweiterung: - Erhöhung der Fahrgeschwindigkeit bis auf 50%/s	29251022
	ED Upgrade Card Brandschutz 250 F Upgrade Card Brandschutz für Drehtürantrieb ED 250, geeignet zur Verwendung an Rauch- und Feuerschutztüren mit entsprechendem Eignungsnachweis des Türen-/Profilherstellers und allgemeiner bauaufsichtlicher Zulassung für die Verwendung als Feststellanlage gemäß Richtlinien für Feststellanlagen und EN 14637 inkl. Funktion Full-Energy zur individuellen Erhöhung der Fahrgeschwindigkeit bis zu 60%/s.	29252020
	ED Upgrade Card Brandschutz 100 F Upgrade Card Brandschutz für Drehtürantrieb ED 100, geeignet zur Verwendung an Rauch- und Feuerschutztüren mit entsprechendem Eignungsnachweis des Türen-/Profilherstellers und allgemeiner bauaufsichtlicher Zulassung für die Verwendung als Feststellanlage gemäß Richtlinien für Feststellanlagen und EN 14637 inkl. Funktion Full-Energy zur individuellen Erhöhung der Fahrgeschwindigkeit bis zu 50%/s.	29252022
	ED Upgrade Card PROFESSIONAL Upgrade Card PROFESSIONAL für Drehtürantriebe ED 100 und ED 250. Beinhaltet folgende Sonderfunktionen: - Teilöffnung bei 2-flügeligen Systemen (Schwester-/Bettenschaltung) - Stromstoßfunktion - verlängerte Offenhaltezeit von 31–180 Sekunden einstellbar	29253001
	ED Upgrade Card DCW®	29254001
	ED Upgrade Card barrierefreies WC	29253002

Bezpečnostní senzory

IRS-4

Sicherheitssensorleiste
mit Sensor(en), selbstüberwacht für einen vollflächigen Personenschutz in Öffnungs- und Schließrichtung nach DIN 18650, inkl. 2.500 mm Anschlusskabel, Verbindungskabel der Optiken und Kabelübergang 650 mm (Kunststoff schwarz).
IRS-4-35 mit 1 Sensor, Länge: 350 mm

Farben:	E 6/C 0 silber	294350
	ähnlich RAL 9016 weiß	294343
	Sonderfarbe Ⓐ	294351

IRS-4-120 mit 2 Sensoren, Länge 1.200 mm

Farben:	E 6/C 0 silber	294110
	ähnlich RAL 9016 weiß	294113
	Sonderfarbe Ⓐ	294111

IRS-4-160 mit 3 Sensoren, Länge: 1.600 mm

Farben:	E 6/C 0 silber	294160
	ähnlich RAL 9016 weiß	294163
	Sonderfarbe Ⓐ	294161

Flatscan SW Sicherheitssensor
Laserscanner zur Absicherung des Drehbereichs automatischer Drehtüren auf Band- und Bandgegenseite gemäß DIN 18650/EN 16005. Zusätzlicher Schutz der Nebenschließkante im Bereich der Türbänder (Fingerschutz gemäß TÜV Zertifikat unter Beachtung der Restrisiken), **Verpackungseinheit 2 Stück** inkl. 2,5 m Anschlussleitung, Verbindungsleitung Band- zu Bandgegenseite und Kabelübergang 650 mm (Kunststoff schwarz)
Schutzklasse: IP 54, Abmessungen: 142 mm (B) x 85 mm (H) x 23 mm (T), (Montagesockel + 7 mm)

Farben:	silberfarbig	86502300
	schwarz	86501300
	weiß	86503300

Radary

Prosecure Opti Motion Stereo
mit verstellbarem Neigungswinkel, größenverstellbare Feldgröße

Farben:	schwarz	86111000
	silberfarbig	86112000
	weiß	86113000