dormakaba cylindre mécatronique

Mécanique et électronique en symbiose

Les avantages en bref

- **Flexibilité du système d'accès**
  Conversion complète ou partielle de mécanique en électronique
- **Combinaison de la mécanique et de l'électronique**
  La smart key relie deux mondes : une clé ouvre toutes les portes de manière habituelle
- **Double sécurité**
  La porte ne s'ouvre que si la variure mécanique et les données électroniques de la puce RFID concordent.
- **Fonction wireless**
  Gestion simple depuis le poste de travail : avec la solution wireless, le cylindre mécanique est en réseau avec votre solution d'accès

Une gamme très diversifiée
Les cylindres mécatroniques allient le contrôle d'accès électronique avec le monde de la mécanique. Ils se placent dans les installations de fermeture mécaniques déjà existantes. Son utilisation est, par exemple, sur les portes extérieures.

La gamme des cylindres mécatroniques fait partie intégrante de la famille de produits dormakaba evolo. Elle est compatible avec les technologies RFID actuelles.

La perte de clé n'est pas un problème
En quelques gestes, vous profitez de la sécurité et de la flexibilité d'une installation de fermeture programmable. Et cela grâce à la smart key dormakaba : une clé enregistrée de qualité et protégée contre les copies avec puce RFID, au choix en 6 couleurs de clip.

Vous pouvez mettre à jour les clés existantes - fabriquées par nos soins - avec avec un clip électronique.
Les droits d'accès sur cette clé intelligente sont modifiés en un temps très bref.
Les clés perdues sont tout simplement verrouillées. Il n'est plus nécessaire de remplacer le cylindre.

Électronique intelligente
Le système permet de gérer les accès en fonction d'horaires et de zones. Il est également possible de programmer la clé avec des applications tierces, tels que le paiement électronique aux distributeurs, la gestion des temps, etc.

Fonction wireless
Lorsqu'elle est activée, la version wireless établit une liaison radio vers le système d'accès central via le hub de communication.
La programmation s'effectue de manière immédiate à partir du PC et offre un confort incomparable.

Vue d'ensemble des versions

Version en applique - Module électronique sur le côté intérieur de la porte.

Version en applique - Le design s'invite sur les portes
La version en applique se caractérise par un design élégant. Elle constitue la solution idéale pour les portes coupe-feu et d'issues de secours. Le cylindre mécatronique est utilisable partout où un contrôle d'accès électronique est souhaité, car aucune modification n'est nécessaire sur la porte. Dans cette version, le robuste boîtier métallique est fixé sur le cylindre du côté intérieur de la porte. Le cylindre mécatronique existe avec bouton intérieur ou en cylindre double. La pile est intégrée au boîtier.
Pour remplacer la pile, il suffit d'ouvrir le couvercle en plastique à l'aide de l'outil multifonction. L'opération ne prend que quelques secondes.

Cylindre compact – Module électronique dans le bouton intérieur.

Version compacte - Un montage rapide
Dans le cylindre compact, l'électronique est contenue dans le bouton intérieur du cylindre mécatronique. Les cylindres mécaniques existants peuvent être rapidement et facilement remplacés par un cylindre mécatronique avec contrôle d'accès électronique. De l'intérieur, la porte s'ouvre et se ferme en tout confort avec le bouton. Le bouton métallique est amovible pour le remplacement de la pile.

Cylindre mécatronique – Vue extérieure. Dans la version déportée, le module électronique est intégré au panneau de la porte.

Version déportée - Hautes performances
Dans la version déportée, le cylindre mécatronique s'installe en toute discrétion sur la porte, bien qu'une électronique puissante se cache derrière. Il trouve une application optimale dans les portes d'entrée et les portes à fort passage. Le cylindre est relié au module électronique par un câble flexible. Le module avec compartiment piles est encastré dans le panneau de la porte, comme une serrure à mortaiser. Deux piles du commerce permettent jusqu'à 140.000 cycles.
La solution en option wireless communique avec la solution d'accès centralisée et signale tout changement intervenant sur la porte.

Caractéristiques

Guidage utilisateur intuitif
La smart key est insérée dans le cylindre mécatronique. Un signal acoustique informe de la décision d'accès. L'accès à la pièce souhaitée s'effectue en tournant la clé et en actionnant normalement la poignée.

Une solution pour chaque besoin
Les cylindres mécatroniques peuvent être montés sur la majorité des portes intérieures et extérieures protégées des intempéries. En fonction des besoins exprimés par le client, le module supplémentaire permet une surveillance de la porte ou une connexion électrique pour une ouverture de porte. La version en applique est un élément de design fonctionnel sur la porte et permet le montage simple sur des portes coupe-feu et d'issues de secours.

Domaine d'utilisation gradué
Le cylindre mécatronique est particulièrement facile à programmer et peut être utilisé seul, comme point d'accès individuel, mais peut également s'intégrer dans une installation de contrôle d'accès plus conséquente. Choisissez parmi les variantes de programmation suivantes :

- Les droits sont stockés dans le composant :
  - avec la clé de programmation
  - avec le logiciel et la transmission des droits d'accès via le programmateur
  - de manière très pratique à partir du poste de travail grâce à la fonction wireless
- Les droits sont stockés sur les identifiants : la programmation sur site du composant autonome n'est pas nécessaire. Les droits d'accès limités dans le temps sont enregistrés sur la clé. L'utilisateur met à jour ses droits d'accès actuels auprès du lecteur ou du terminal de mise à jour. Au choix avec CardLink ou AoC (Access on Card).

Caractéristiques essentielles de dormakaba evolo

- Possibilité de gestion d'un nombre illimité de médias
- Mémoire de 2000 événements dans la porte (désactivable)
- 15 profils temps configurables avec chacun 12 plages horaires
- 20 périodes de vacances et 64 jours spéciaux
- validation des droits d'utilisateur

Une gamme homogène
La gamme de produits comprend d'autres produits dans le même design haut de gamme, combinables entre eux et qui, en fonction du besoin des clients, peuvent être intégrés à tout système dormakaba autonome ou centralisé.

Remarque: L'étendue des fonctions effectivement disponibles du produit est dépendante du solution système dans lequel il est utilisé.

Gamme des cylindres mécatronique, noir ou blanc, profil européen.
Version en applique avec fermeture intérieure ou bouton tournant, cylindre compact et cylindre déporté avec module électronique (de g. à d.)

Vue d'ensemble des caractéristiques techniques

	Version déportée	Version compacte	Version en applique
Technologies compatibles	LEGIC (advant & prime)MIFARE (DESFire & Classic)	LEGIC (advant & prime) MIFARE (DESFire & Classic)	LEGIC (advant & prime) MIFARE (DESFire & Classic)
Exécutions	Profil européen, profil rond suisse, ovale scandinave Formes de construction : cylindre double, demi-cylindre, cylindre à bouton tournant Revêtements : nickelé, laiton poli et divers coloris spéciaux Fonctions mécaniques : course libre, priorité	Profil européen, profil rond suisse Forme de construction : cylindre compact Revêtements : nickelé, laiton poli, chromé mat	Profil européen, profil rond suisse Formes de construction : cylindre double et cylindre à bouton tournant Revêtements : nickelé, laiton poli, chromé mat Fonctions mécaniques : course libre, priorité
Dimensions	Longueur de cylindre à partir de 42/30 mm Rallonges par 5 mm Longueur de cylindre maxi : 202 mm Bouton tournant : Ø 36 x 29 mm Bouton tournant petit : Ø 30 x 27 mm	Longueur de cylindre à partir de 42/30 mm Rallonges de 5 mm Longueur de cylindre maxi : 202 mm Bouton tournant : Ø 48,6 x 47,5 mm	Longueur de cylindre à partir de 42/30 mm Rallonges de 5 mm Longueur de cylindre maxi : 202 mm Boîtier en applique : 37,6 x 127 x 19,5 mm (l x h x p) Bouton tournant : Ø 36 x 29 mm
Alimentation électrique	Pile : 2 x AA lithium ou alcaline Externe : 12 à 24 V DC	Pile : 1 x CR2 lithium	Pile : 1 x CR2 lithium
Environnement / Durée de vie	Température : -25 °C à +70 °C Protection : IP40 Durée de vie des piles à 20 °C : jusqu'à 140.000 cycles ou 3 ans	Température : -25 °C à +70 °C Protection : IP41 Durée de vie des piles à 20 °C : jusqu'à 40.000 cycles ou 2 ans	Température : -25 °C à +70 °C Protection : IP41 Durée de vie des piles à 20 °C : jusqu'à 40.000 cycles ou 2 ans
Interface radio	IEEE 802.15.4	IEEE 802.15.4	IEEE 802.15.4
Certifications	EN 15684: 1 6 B 1 F F 3 2/1* Protection incendie : EN 1634-1: 30 min.	EN 15684: 1 6 B 1 F F 3 2/1* Protection incendie : EN 1634-1: 30 min.	EN 15684: 1 6 B 1 F F 3 2/1* Protection incendie : EN 1634-1: 70 min.
	*) Cylindre avec protection contre l'arrachage : Classe 2, sans protection contre l'arrachage : Classe 1		

Pour plus de détails et les données de commande, consultez le catalogue dormakaba correspondant ou la description du système.

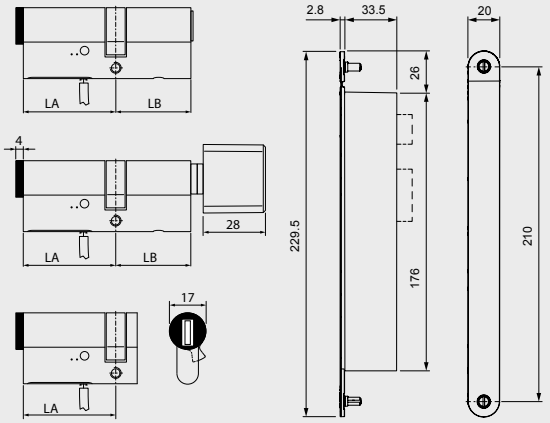

Cylindre déporté : cylindre double, à bouton tournant et demi-cylindre, module électronique

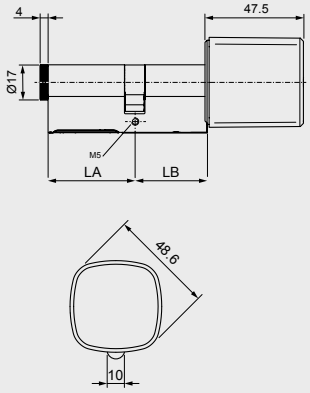

Cylindre compact

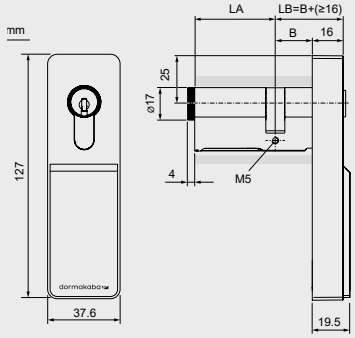

Version en applique exécution cylindre double

Sous réserve de modifications techniques. Version 08/2023. © dormakaba.

Avez-vous des questions ? Nous serons heureux de vous conseiller.

dormakaba Belgium N.V. | Monnikenwerve 17-19 | BE-8000 Brugge | T +32 50 45 15 70 | info.be@dormakaba.com | www.dormakaba.be
dormakaba France S.A.S. | 2-6 place du Général de Gaulle | FR-92160 Antony | T +33 1 41 94 24 00 | marketing.fr@dormakaba.com | www.dormakaba.fr
dormakaba Luxembourg SA | Duchscherstrooss 50 | LU-6868 Wecker | T +352 26710870 | info.lu@dormakaba.com | www.dormakaba.lu
dormakaba Suisse SA | Chemin de Budron A5 | CH-1052 Le Mont-sur-Lausanne | T +41 848 85 86 87 | info.ch@dormakaba.com | www.dormakaba.ch