Sommaire

1 **À propos de ce document** 1
2 **Sécurité** 1
3 **Description du produit** 2
4 **Assemblage** 4
5 **Démontage, recyclage et mise au rebut** 12

1 À propos de ce document

1.1 Contenu et finalité

Ce document a pour objet de décrire l'installation du terminal de porte STL-G et la connexion à un système SafeRoute®.

1.2 Groupe cible

Ce document est destiné aux installateurs et aux professionnels qui ont été mandatés par dormakaba pour la pose de cet équipement.

1.3 Documentation valable

Les documents suivants font partie de la documentation complète du système et doivent être pris en compte :

- Instructions de montage et documents pour les différents composants installés
- Le manuel système SafeRoute®
- Le registre de contrôle de chaque système de porte
- La déclaration de conformité des composants homologués

1.4 Conservation des documents

Ce document doit être remis à l'exploitant après l'installation et la mise en service.

1.5 Symboles utilisés

1.5.1 Classification de dangers

AVERTISSEMENT

Cette mention d'avertissement indique une situation potentiellement dangereuse qui pourrait entraîner la mort ou des blessures graves, si elle n'est pas évitée.

1.5.2 Autres symboles

1. 2.	Déroulement des étapes de l'opération
6	Référence à un chapitre
	Les composants peuvent être endommagés par des décharges électrostatiques Avant de toucher le composant, relier son propre corps à la terre !

2 Sécurité

2.1 Utilisation conforme

L'unité STL-G est un terminal de porte pour commander et/ou contrôler le système de fermeture électrique SafeRoute® de dormakaba.

2.2 Qualification du personnel

L'installation ne doit être effectuée que par des personnes mandatées par dormakaba.

STL-G/STL-G NT

Notice d'assemblage

WN 059835 45532/15191
2020-07
FR

3 Description du produit

L'unité STL-G est un composant se trouvant dans un système SafeRoute®. L'unité STL-G contient la touche d'urgence SCU-TL du composant DCW® et un interrupteur à clé ST. Le montage et le raccordement d'autres composants peuvent être envisagés. Seuls les composants et pièces homologués par dormakaba peuvent être utilisés pour un système SafeRoute® (voir déclaration de conformité des composants autorisés).
Une fois la carte de licence insérée, la touche d'urgence SCU-TL est une unité de contrôle SafeRoute® dans un système de sécurité SafeRoute®.

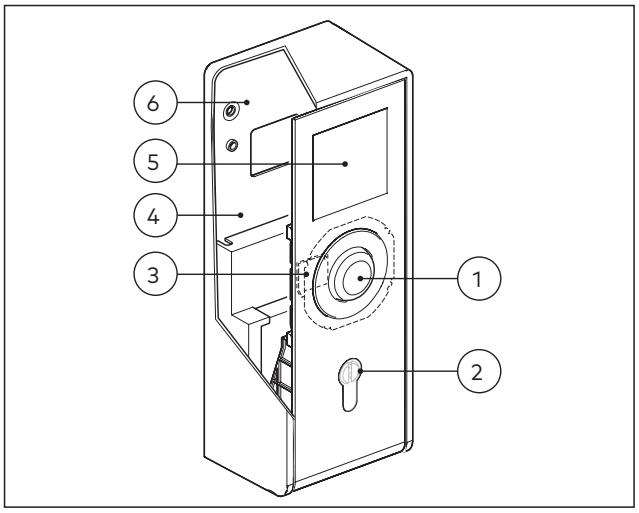

Fig. 1 Terminal de porte STL-G avec cylindre de profil

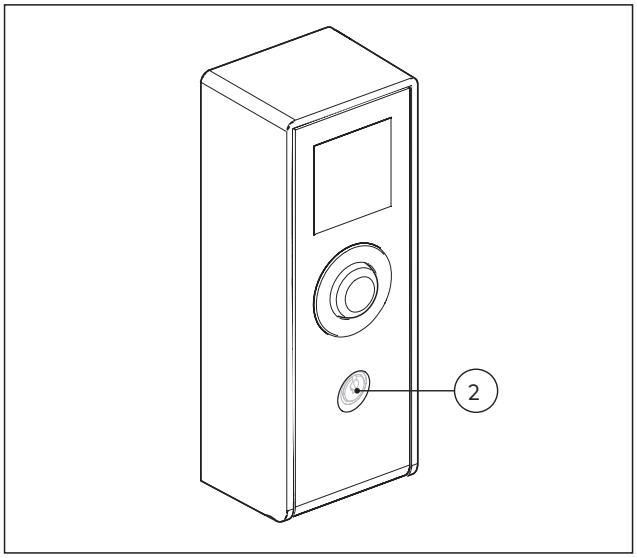

Fig. 2 Terminal de porte STL-G avec cylindre rond

1 Touche d'urgence SCU-TL
2 Interrupteur à clé ST pour le logement d'un cylindre de fermeture 30/10 (version cylindre de fermeture ou cylindre rond est exclu du contenu de la livraison)
3 Emplacement pour carte de licence en option SLI et carte d'application SLI-A
4 Emplacement de montage pour le distributeur en option STL-G V
5 Emplacement pour montage de composants encastrés en option UP jusqu'à 62 mm de profondeur de base (jusqu'à 35 mm de profondeur de base avec le module SLON-UP)
6 Emplacement pour module SLON-UP en option

3.1 Variantes

Le terminal de porte STL-G est disponible dans les versions avec cylindre de fermeture et alimentation (STL-G NT) et sans bloc d'alimentation (STL-G).

3.2 Spécifications techniques

Tension d'alimentation Version sans bloc d'alimentation Consommation d'énergie	24 V DC +/- 15 % ou supérieur Courant repos :65 mA en cas d'alarme :100 mA
Tension d'alimentation Version avec bloc d'alimentation Consommation d'énergie Tension de sortie Courant de sortie	230 V AC +/- 15 % 0,7 A max 24 V DC +/- 2 % 1 A max
Température ambiante :	de -10°C à + 55 °C
Humidité rel. :	93 % max (sans condensation)
Type de protection :	IP 30

3.3 Contenu de la livraison

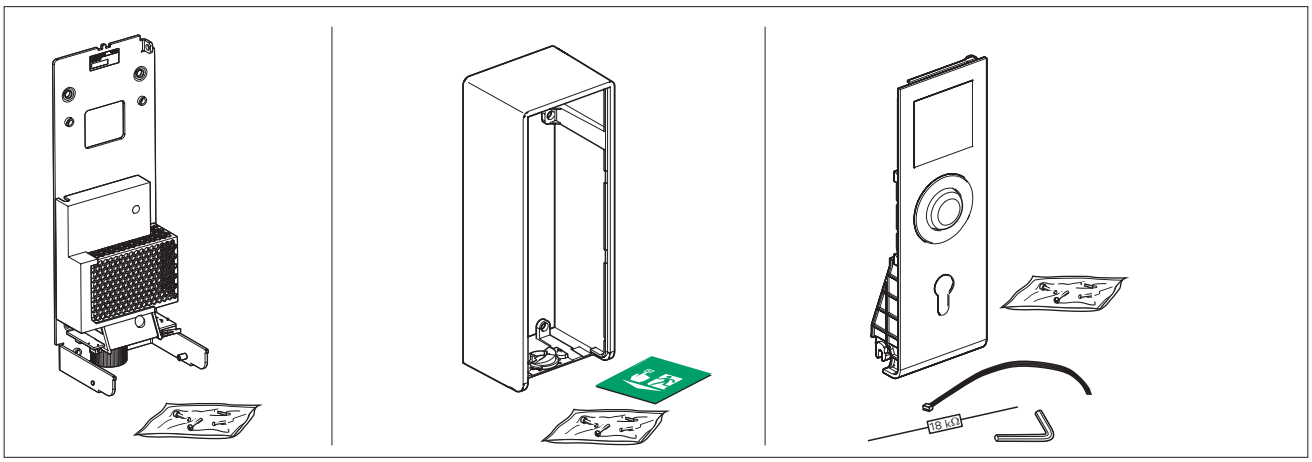

3.4 Dimensions

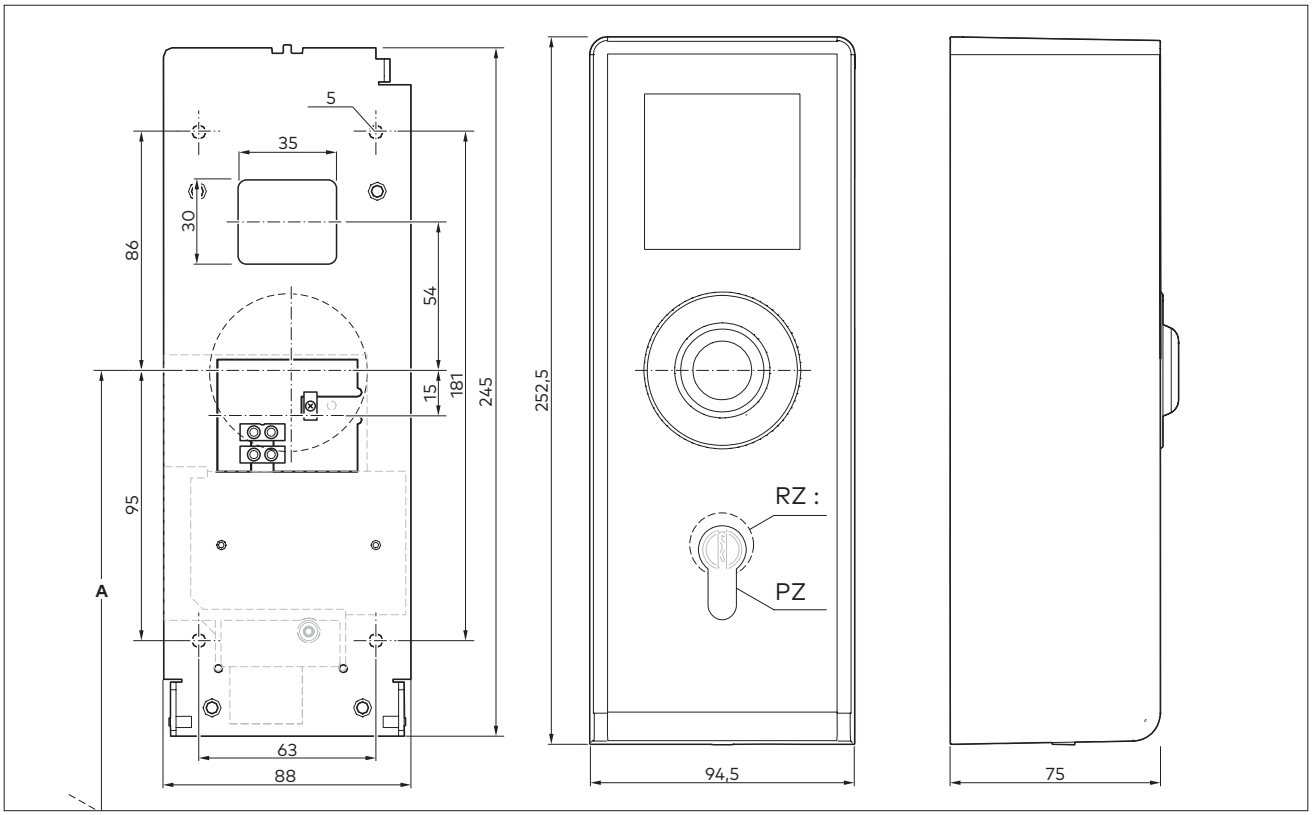

3.5 Emplacement de l'assemblage

Le terminal de porte STL-G doit être installé à proximité immédiate de la porte. En cas de montage dans des zones où les utilisateurs sont principalement des enfants en bas âge, il est permis de descendre en dessous de la hauteur de montage **A** .

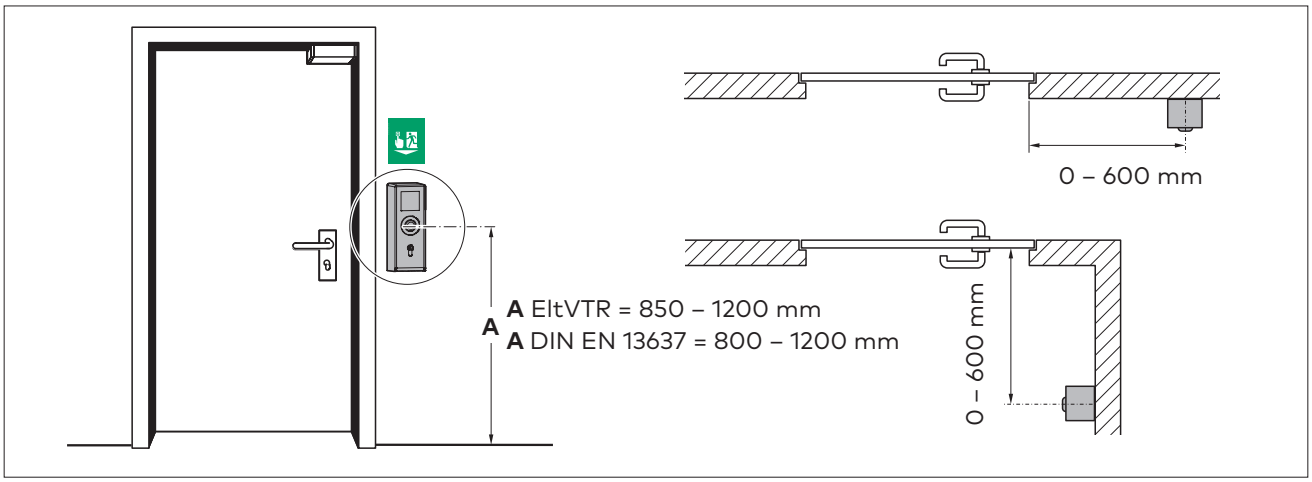

4 Assemblage

AVERTISSEMENT

Danger de mort par électrocution
Les travaux sur l'installation électrique ne doivent être effectués que par des électriciens qualifiés.

- Avant de commencer les travaux sur les systèmes et composants électriques, veillez à ce qu'ils soient hors tension et qu'ils le restent pendant toute la durée des travaux.

4.1 Assembler le terminal de porte

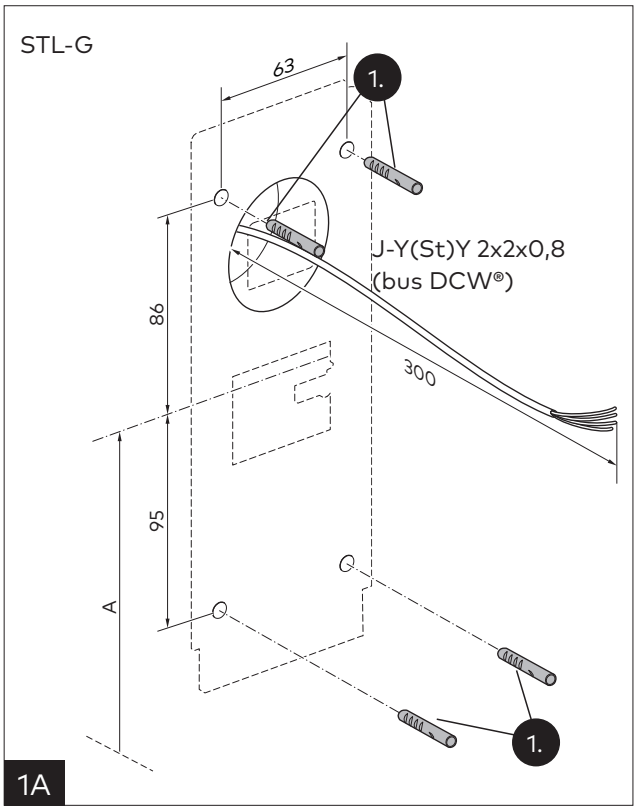

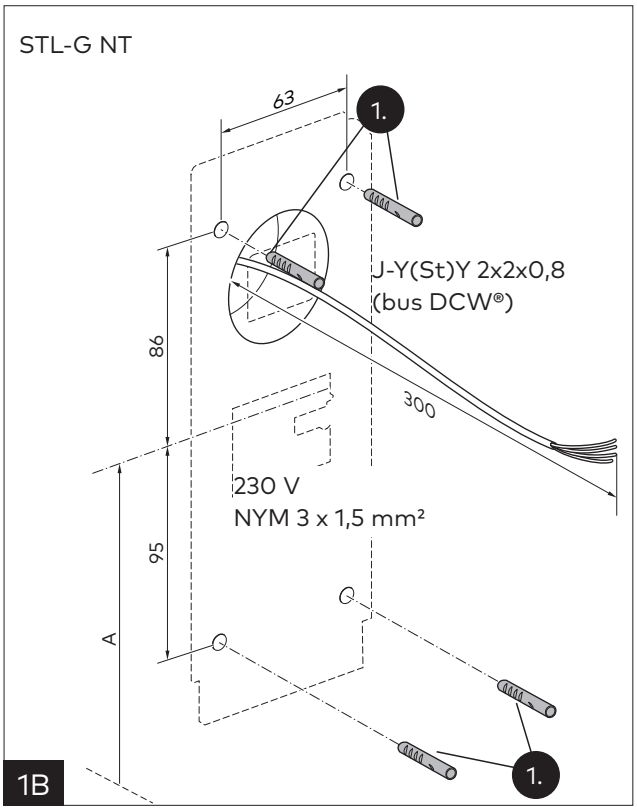

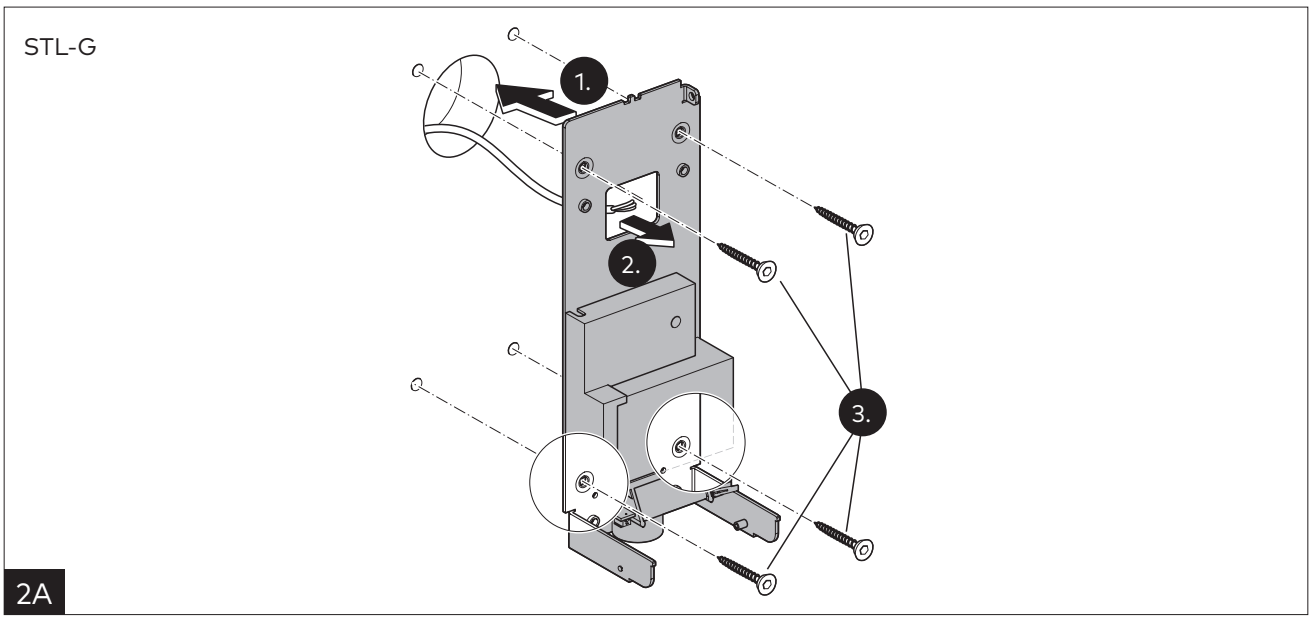

STL-G NT

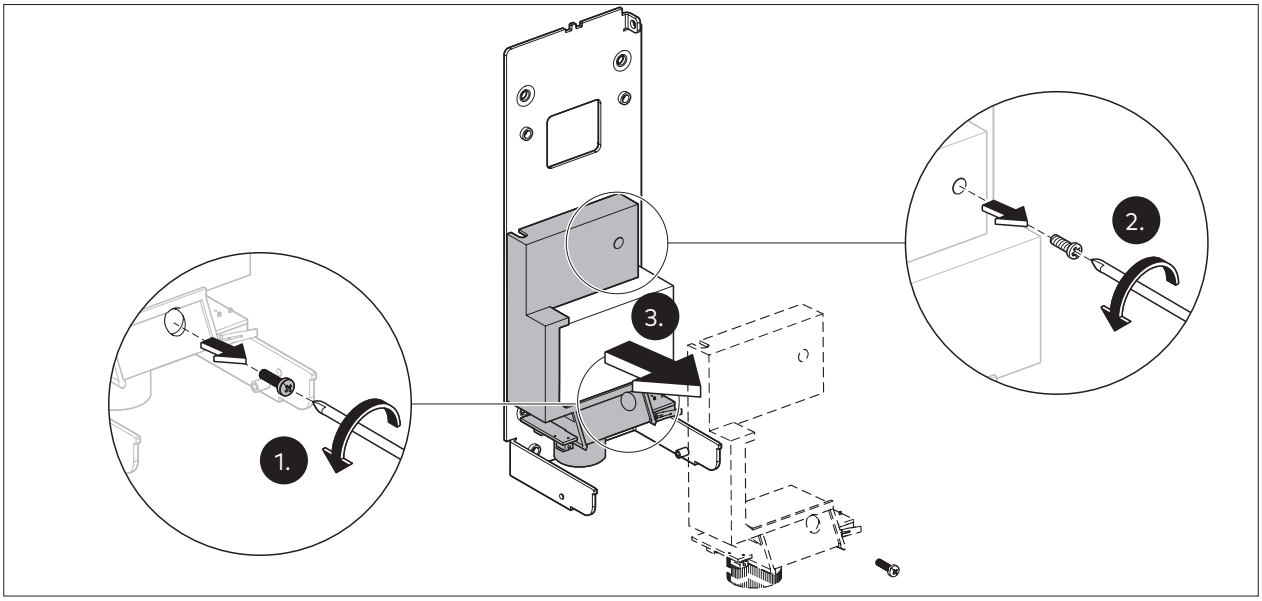

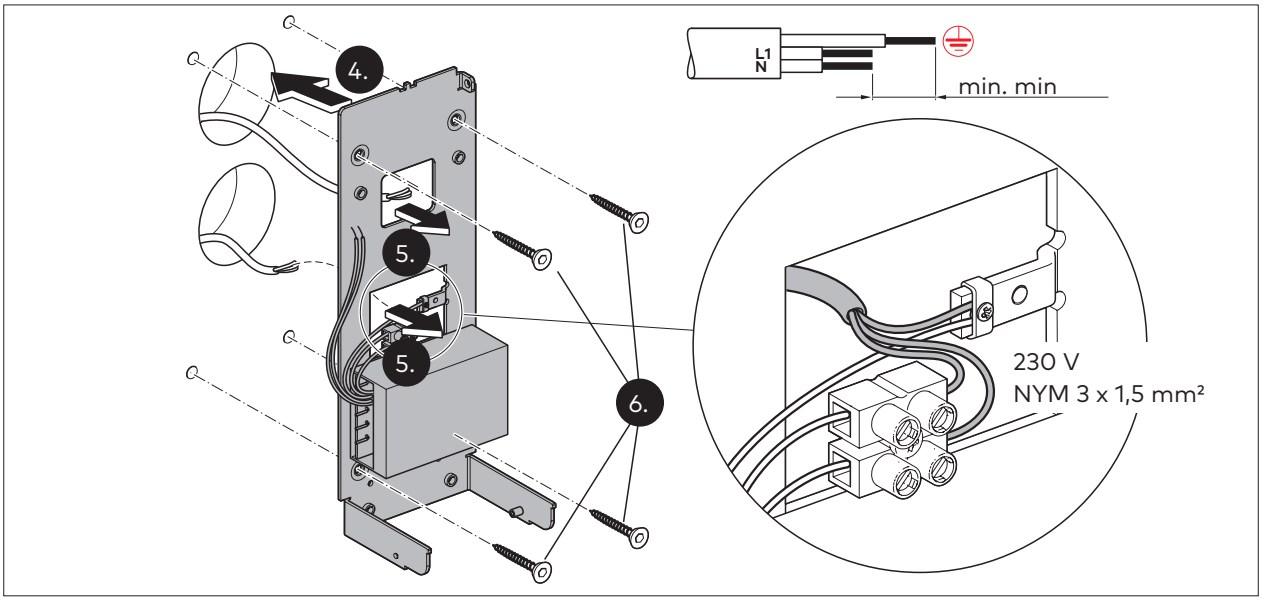

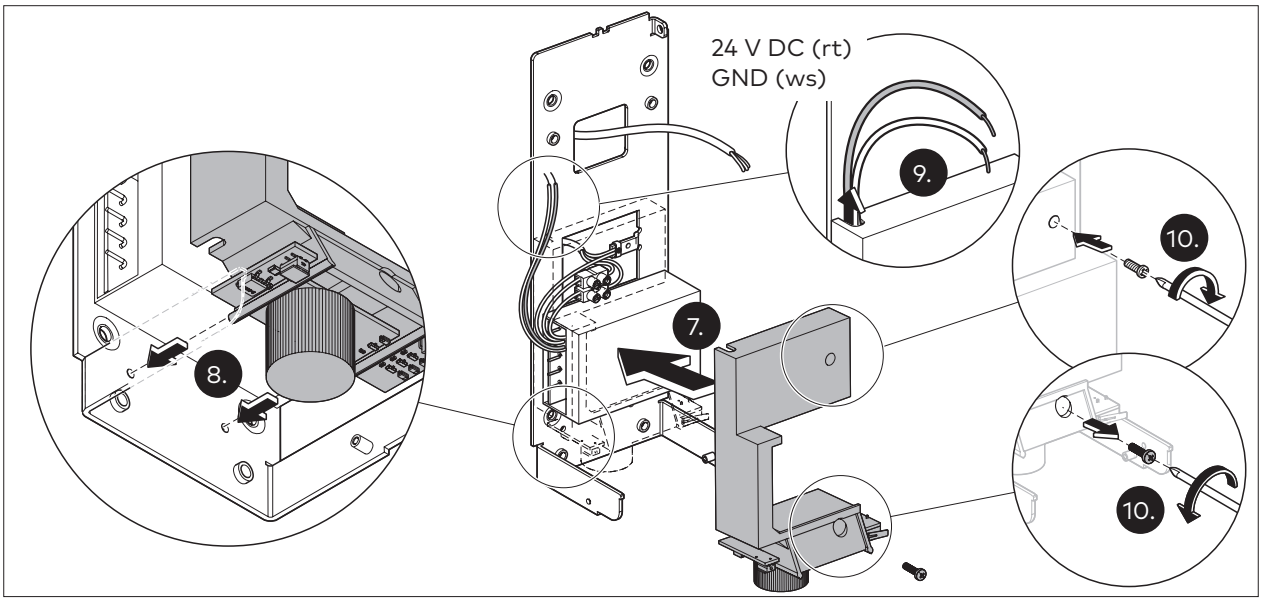

2B

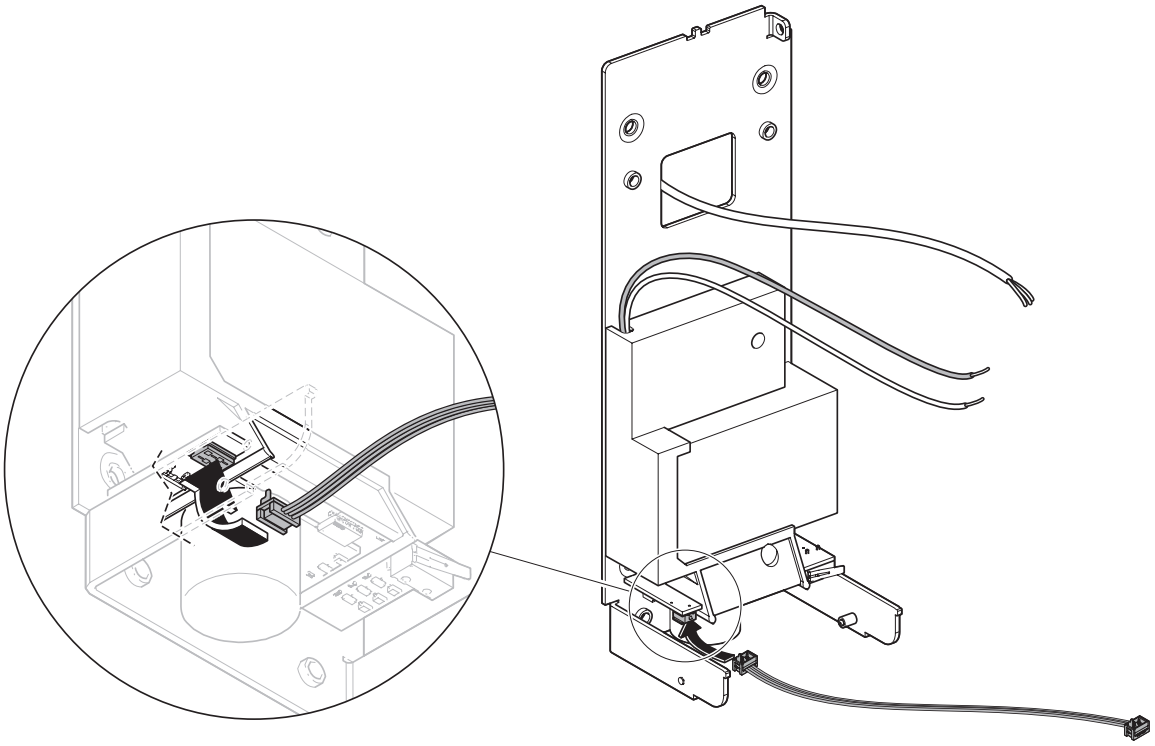

3

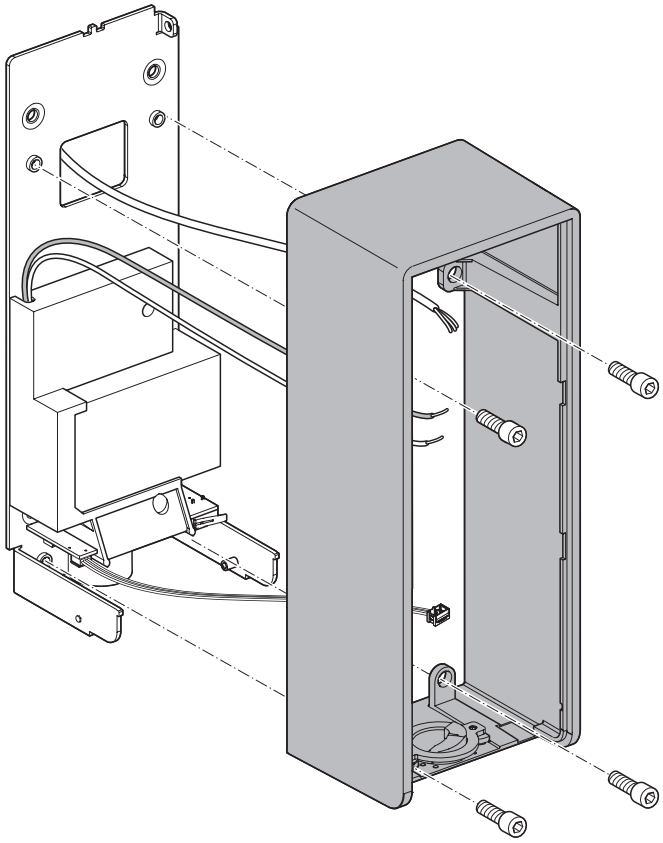

4

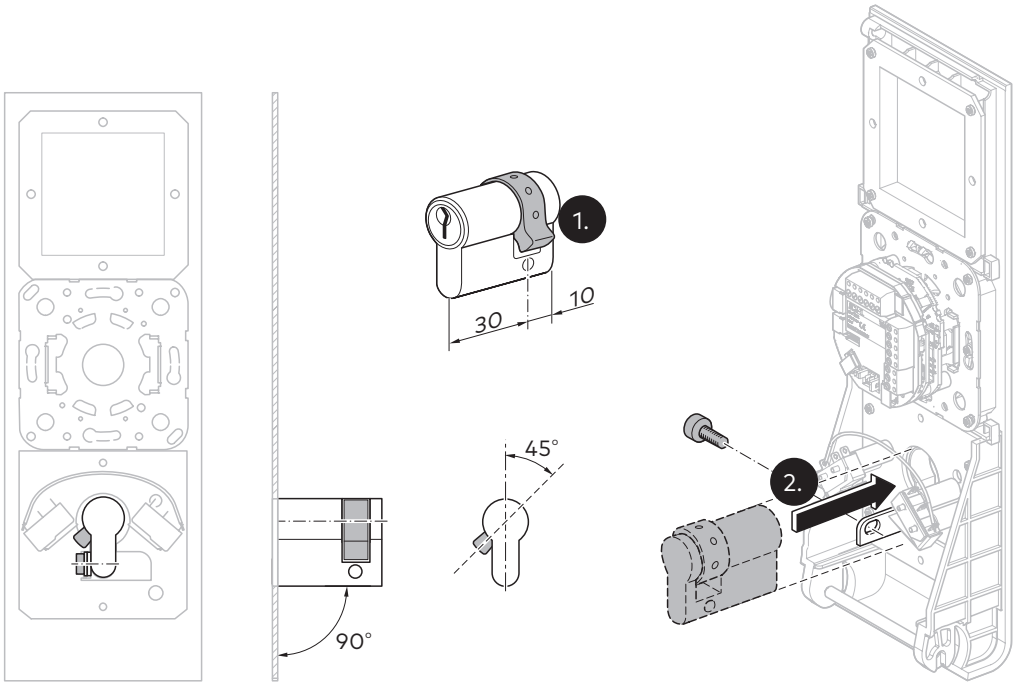

5

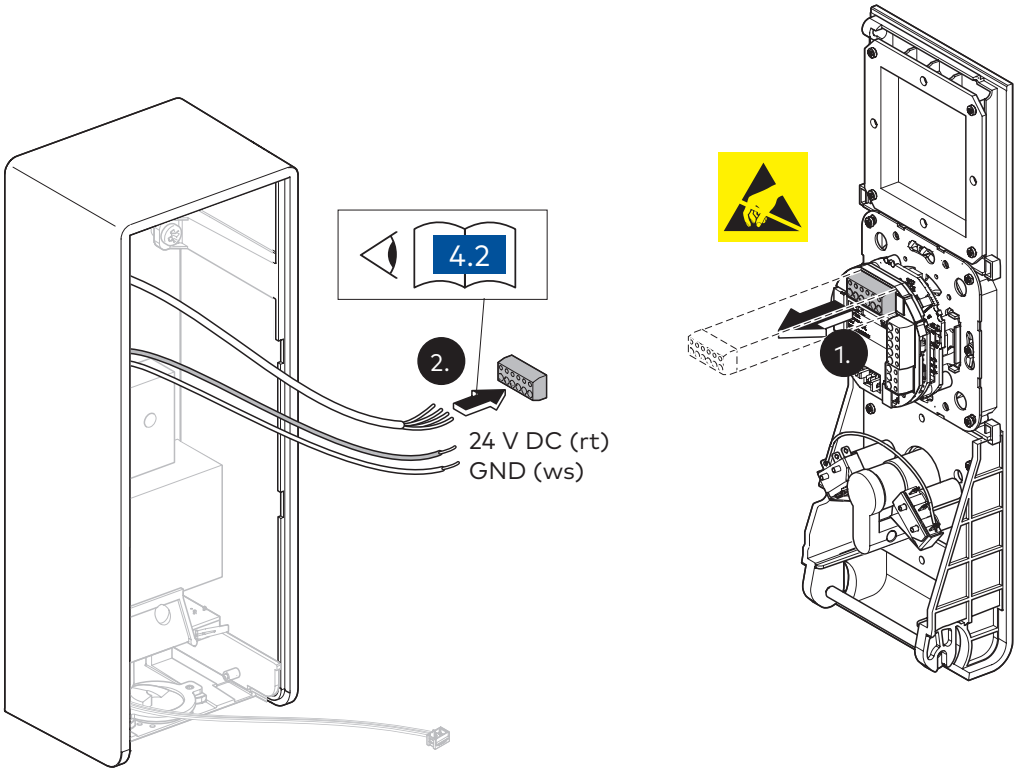

6

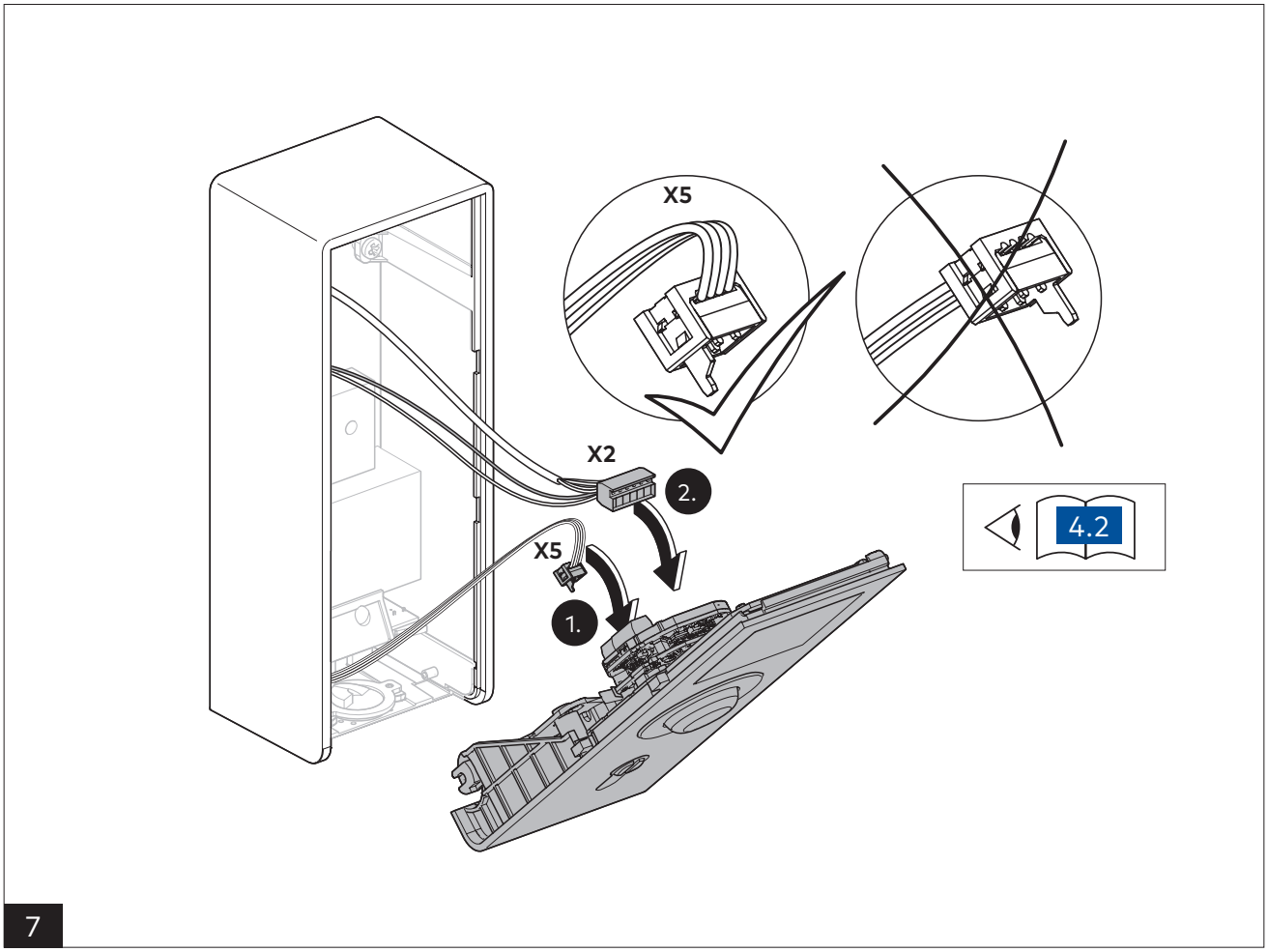
X5
X2
2.
X5
1.
4.2
7

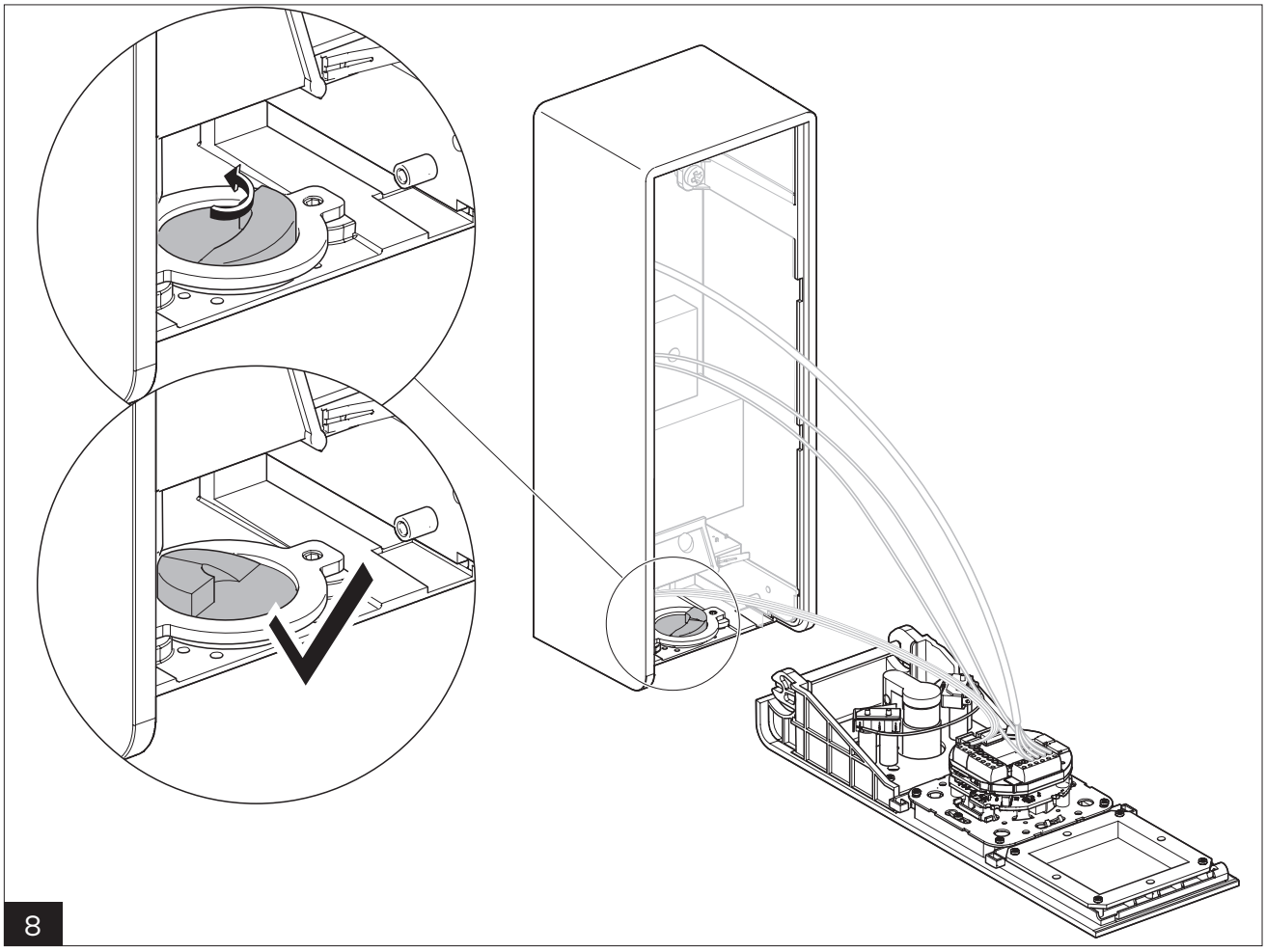
8

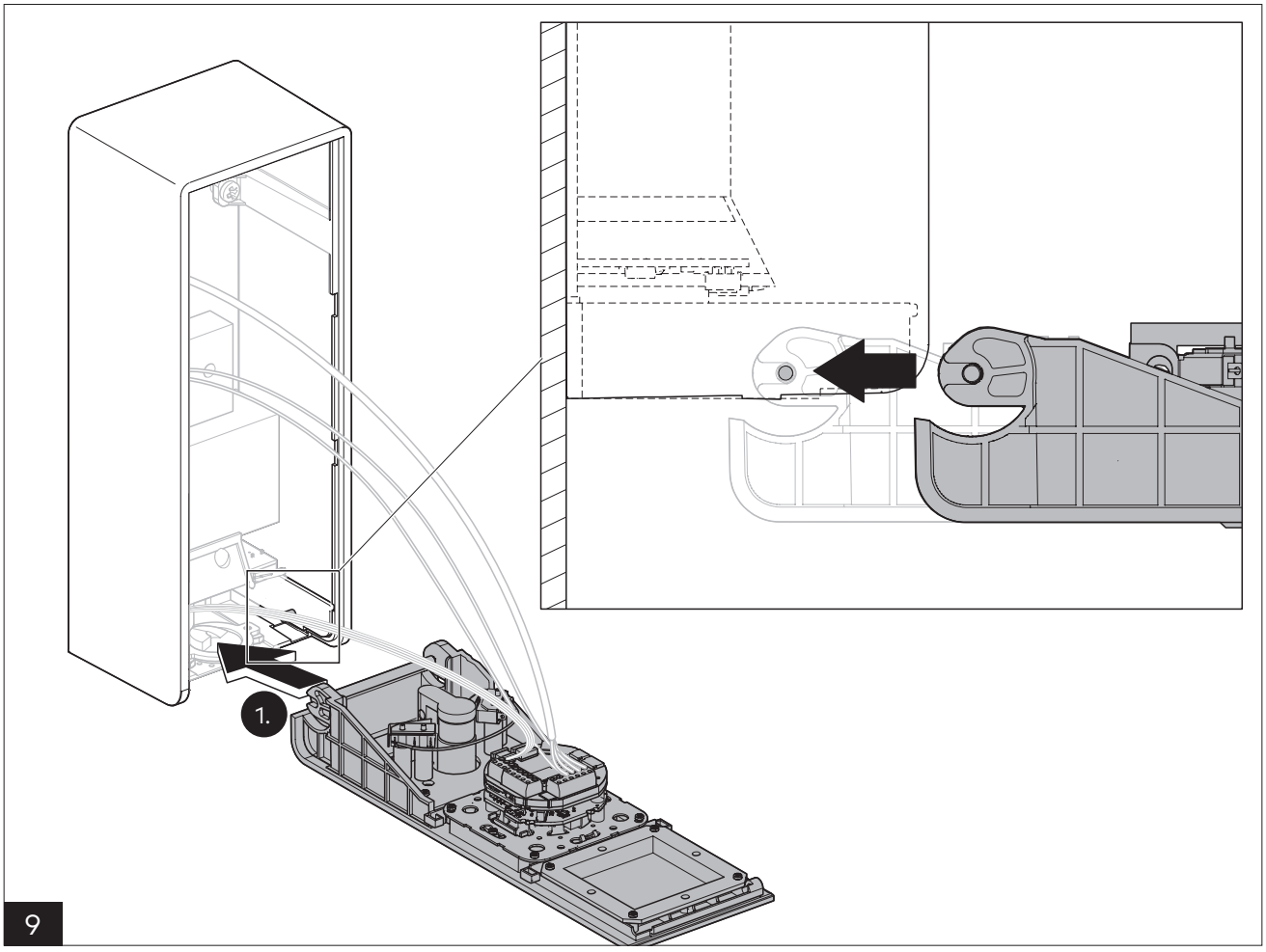
1.
9

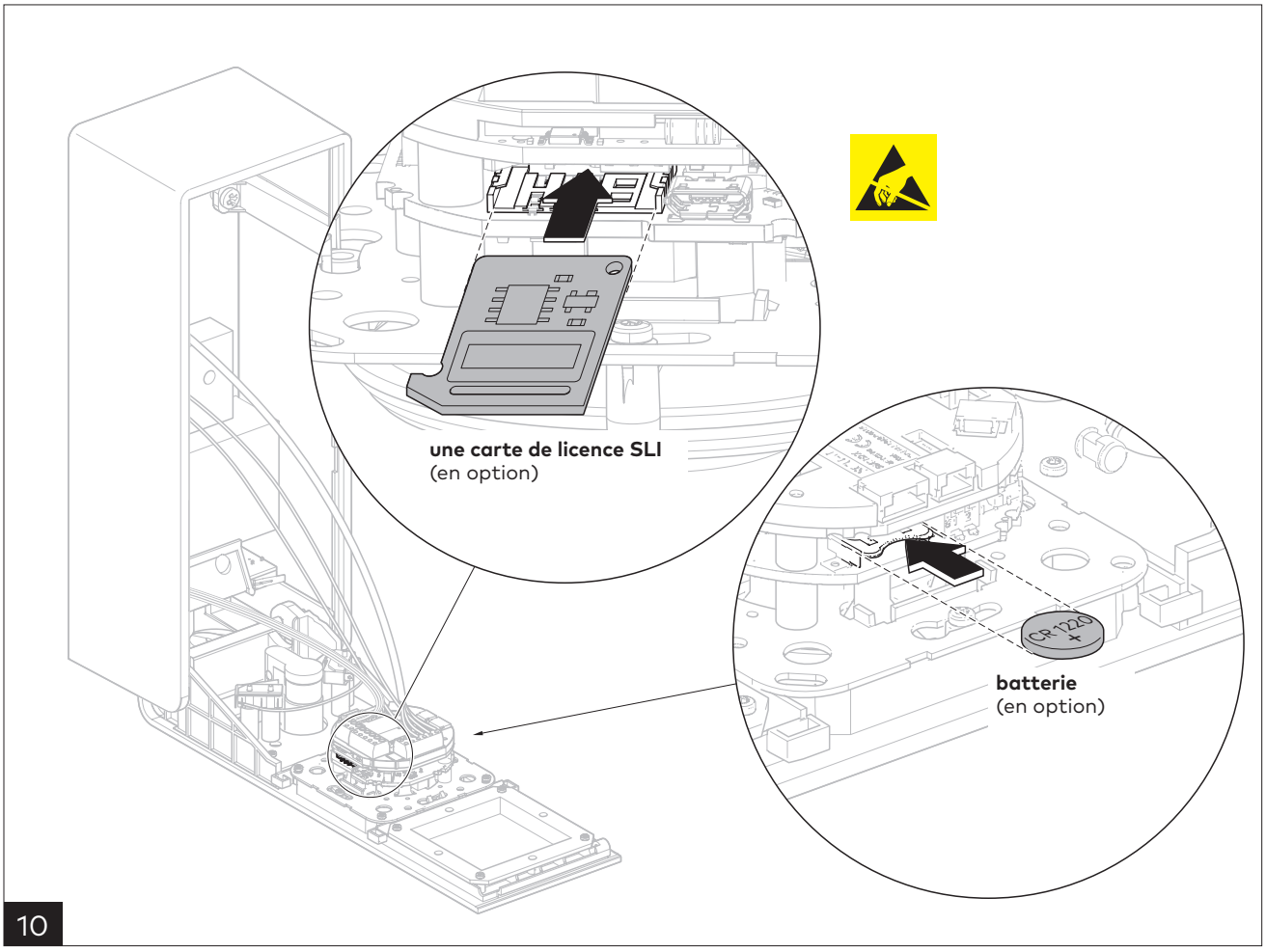
une carte de licence SLI
(en option)
CR1220
batterie
(en option)
10

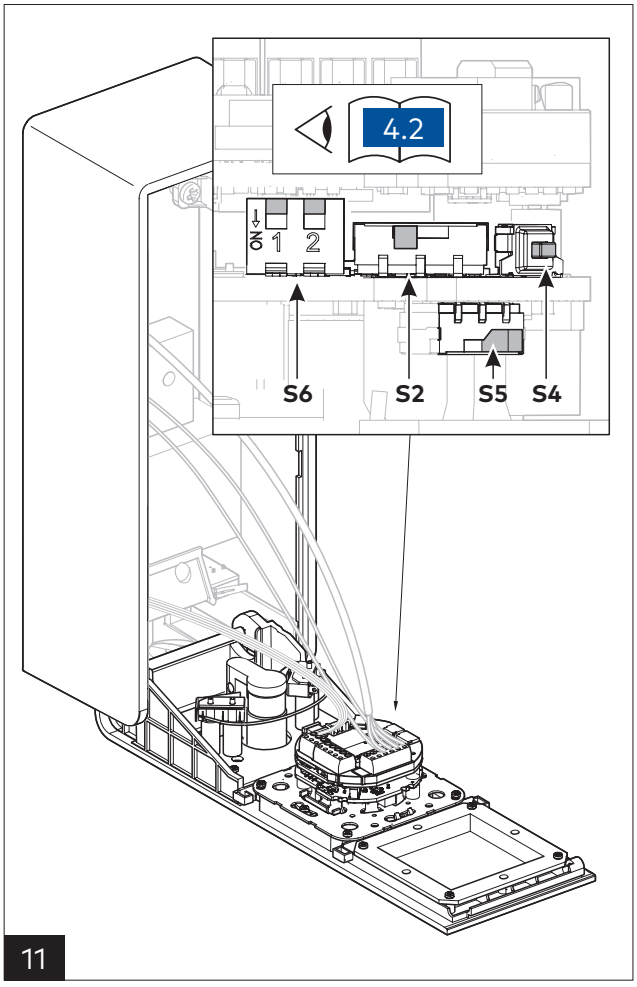
4.2
ON
1
2
S6
S2
S5
S4
11

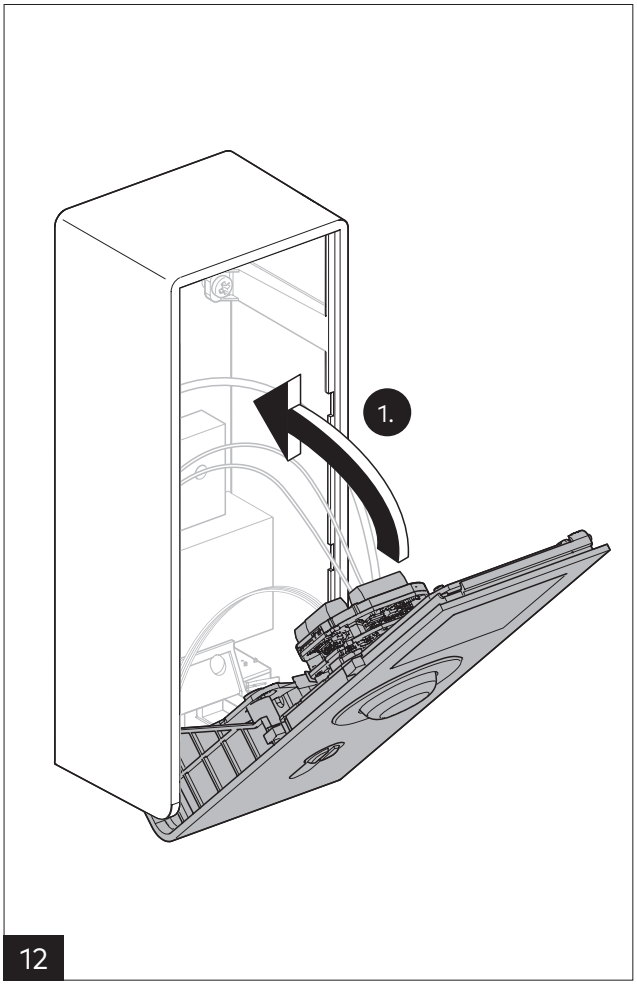
1.
12

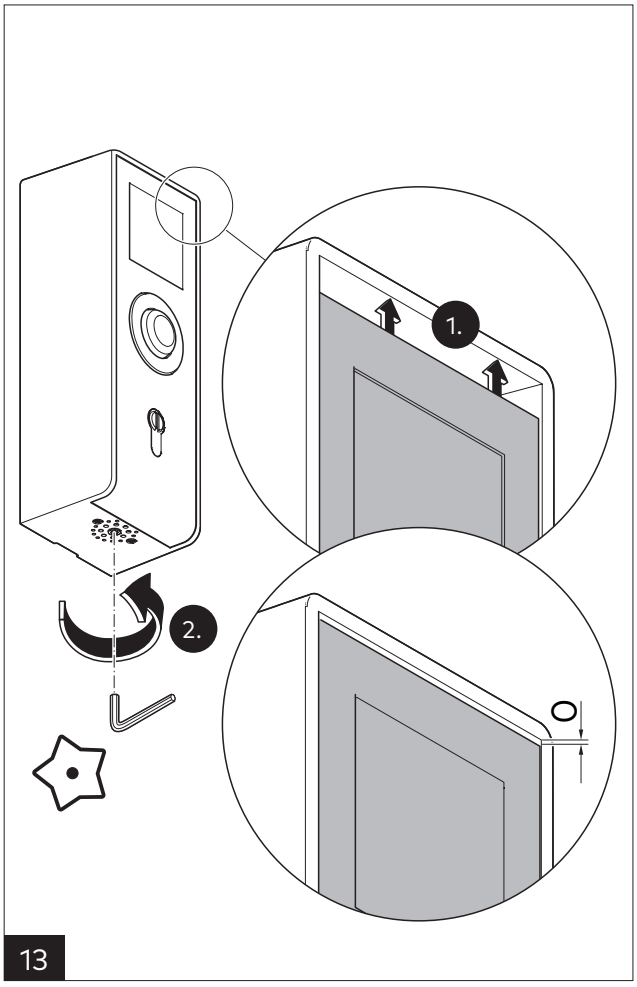
1.
2.
13

14

4.2 Répartition des bornes et interrupteurs/touches

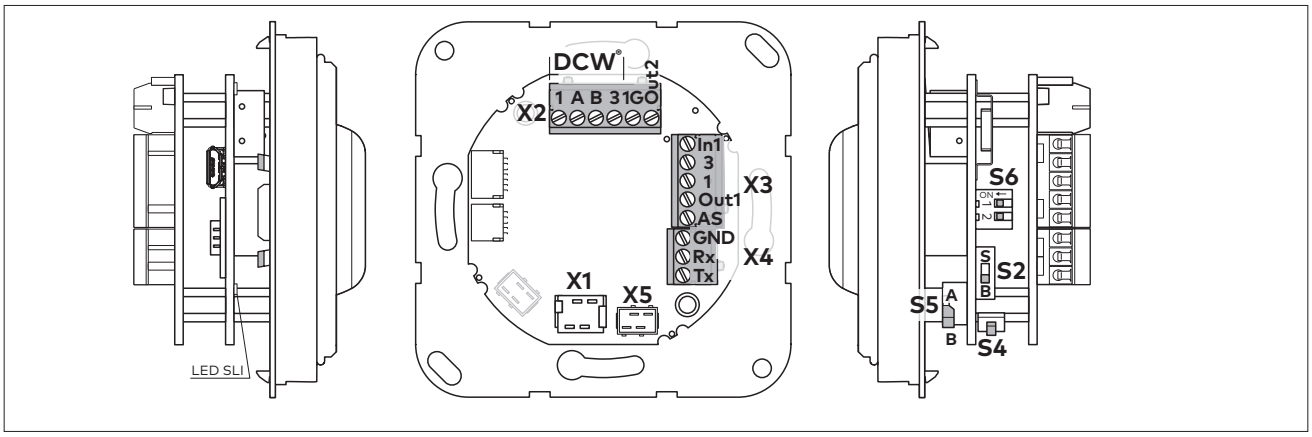

X1		Raccordement à l'interrupteur à clé ST
X2	1 ← 24 V DC A ↔ Bus DCW® B ↔ Bus DCW® 3 ⊥ GND 1G → 24 V DC Out2 → Sortie 2	alimentation en courant stabilisée tension de commutation (test « Module Power Reserve M-SVP/SVP ») Alarme collective (valeur par défaut)
X3	In1 ← 5–28 V DC 3 ⊥ GND 1 → Out1 → Sortie 1 AS ← 18kΩ	commande statique (valeur par défaut) Sortie verrouillé (valeur par défaut) Système d'alarme, par ex. système d'alarme incendie ou détecteur de fumée (valeur par défaut)
X4	3 ⊥ GND Rx ← TxD Tx → RxD	Interface RS232
X5		Raccordement au distributeur STL-G-S
LED SLI		Affichage LED carte de licence/carte d'application
S2	B S	Interrupteur de maintenance pour la désactivation de l'alarme d'autoprotection : B = en fonctionnement (boîtier de contact d'autoprotection activé) S = en maintenant(boîtier de contact d'auto-protection désactivé. Les messages d'autoprotection interne et externe sont supprimés)
S4		Touche de maintenance
S5	A B	Touche d'alarme A = alarme activée B = alarme non raccordée (valeur par défaut)
S6	ON 1 2	Interrupteurs DIP pour le réglage du nombre de portes (en cas d'utilisation de la SCU-TL avec carte de licence et application multiportes) ou pour le réglage de l'adresse DCW® des autres touches d'urgence connectées (en cas d'utilisation de la SCU-TL sans carte de licence).

Nombre de portes	Interrupteur DIP	
1	0	0
2	1	0
3	0	1
4	1	1

Adresse DCW®	Interrupteur DIP	
1	0	0
2	1	0
3	0	1
4	1	1

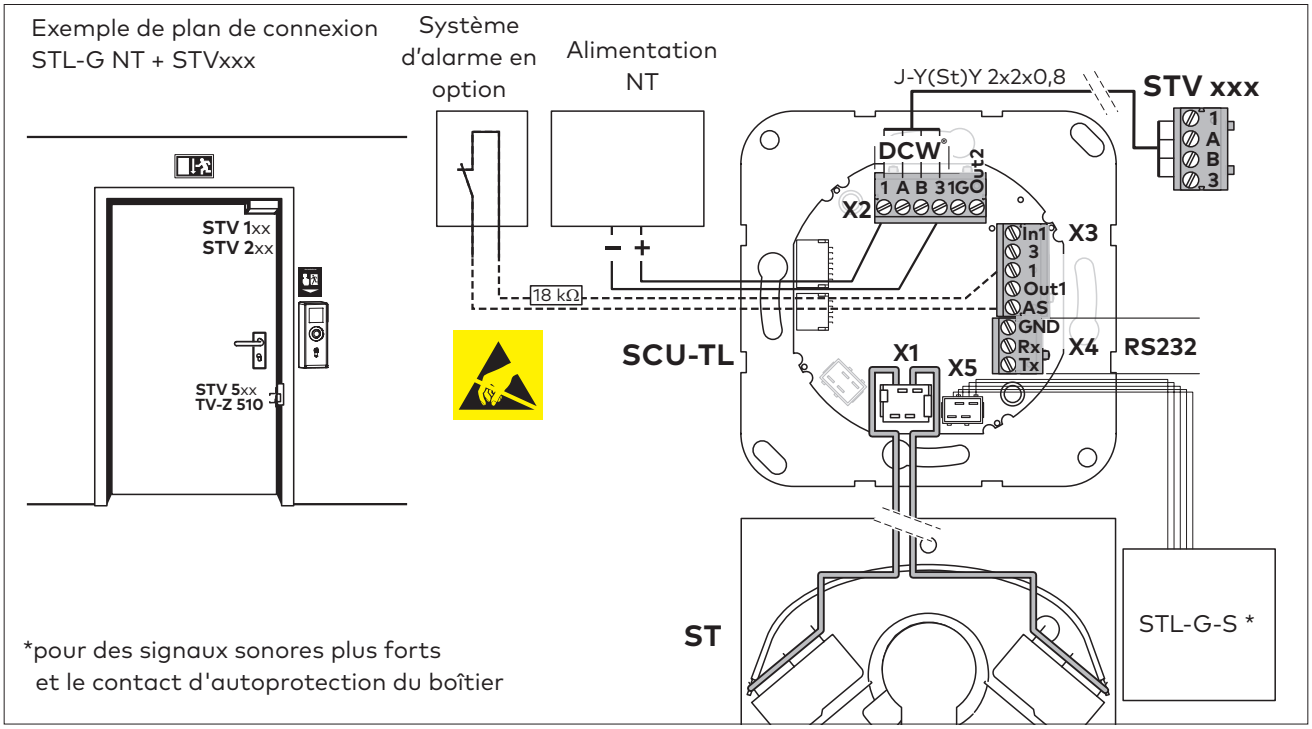

4.3 Terminer le montage

1. Documenter le montage et la mise en service dans le registre de contrôle.
2. Remettre ce document à l'opérateur.

5 Démontage, recyclage et mise au rebut

Le démontage s'effectue dans l'ordre inverse du montage et doit être réalisé par du personnel qualifié.

Le produit doit être mis au rebut de façon conforme aux impératifs écologiques. Les parties électroniques et les batteries ne doivent pas être jetées avec les ordures ménagères. Mettre au rebut les parties électrotechniques et les batteries dans des points de collecte spécialement prévus à cet effet. Respecter les réglementations nationales en vigueur applicables dans votre cas.

dormakaba Deutschland GmbH
DORMA Platz 1 58256 Ennepetal Allemagne Tél: +49 2333 793-0 Fax: +49 2333 793-4950 www.dormakaba.com