I	Tuerfluegel
OFF	Oberkante Fertigfussboden
LW	Durchgangsweite
LH	Durchgangshoehe
H	Anlagenhoehe
	Hinweise
X	Laut DIN 18650 und Bau- und Pruefgrundsetzen fuer autom. Tueren darf dieses Mass nur 4 - 8 mm betragen
	Alle dreistelligen Profilnummern beginnen mit "325".
	Gebogene Scheiben richtungsgleich setzen.

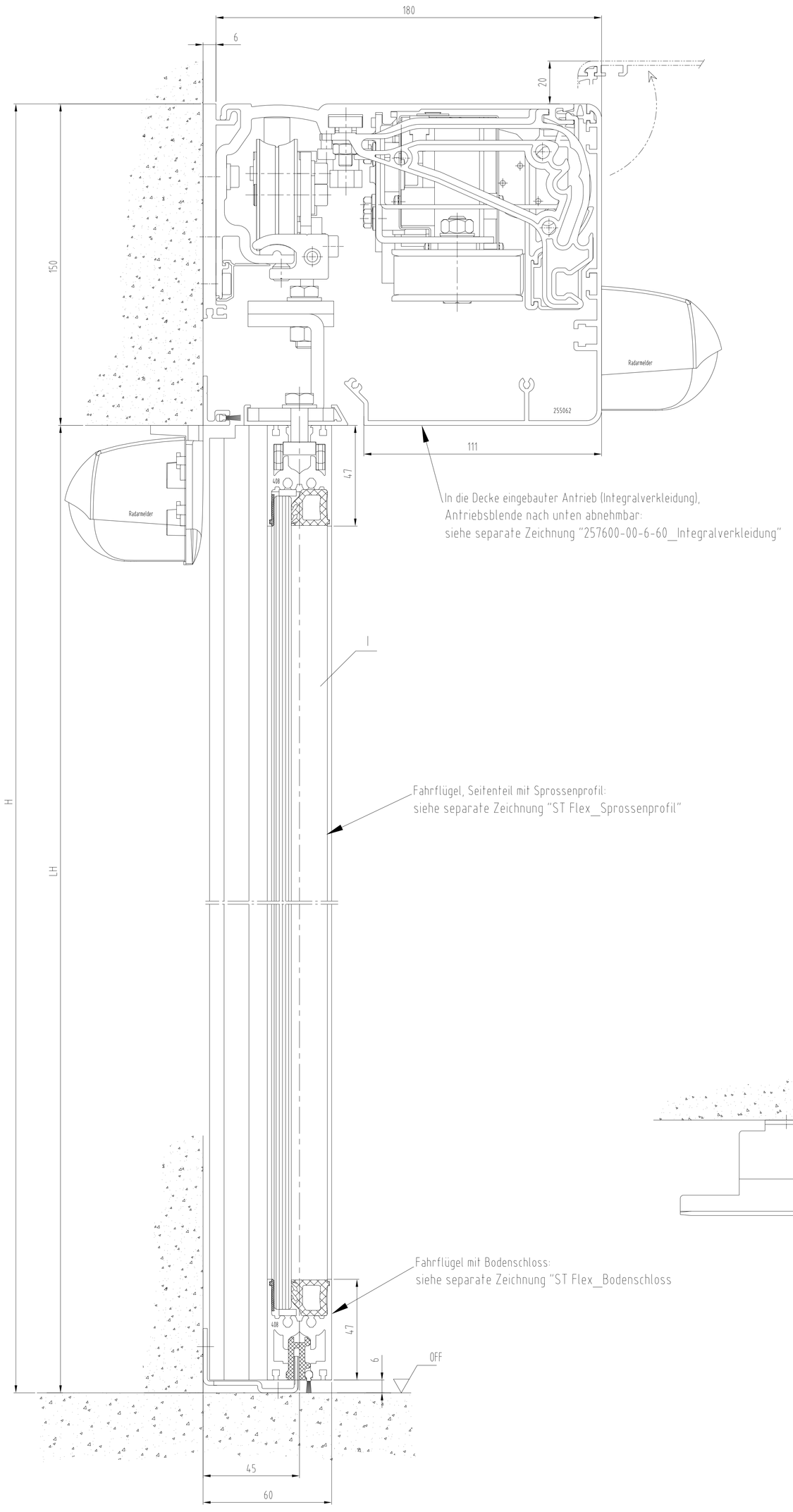

In die Decke eingebauter Antrieb (Integralverkleidung),
Antriebsblende nach unten abnehmbar:
siehe separate Zeichnung "257600-00-6-60_Integralverkleidung"

Fahrflügel, Seitenteil mit Sprossenprofil:
siehe separate Zeichnung "ST Flex_Sprossenprofil"

Fahrflügel mit Bodenschloss:
siehe separate Zeichnung "ST Flex_Bodenschloss

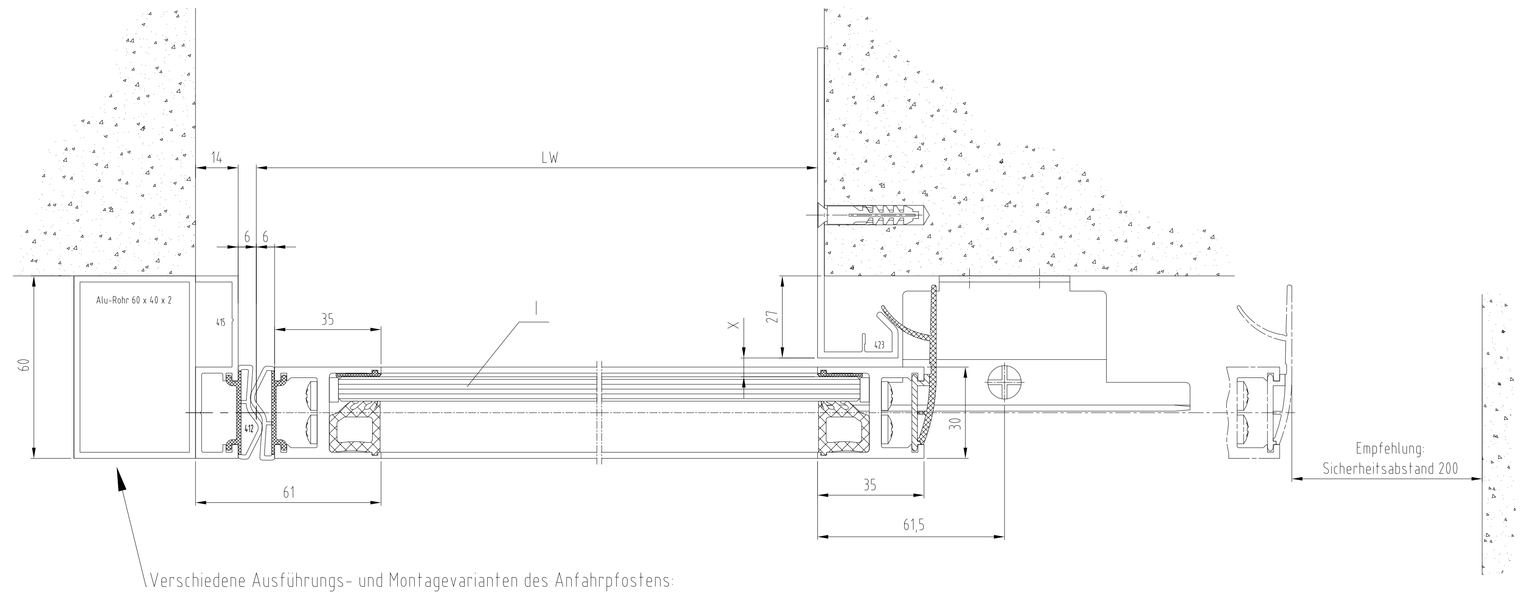

Verschiedene Ausführungs- und Montagevarianten des Anfahrpfostens:
siehe separate Zeichnung "Anfahrprofile - Profilsystem FLEX - Schiebetür"

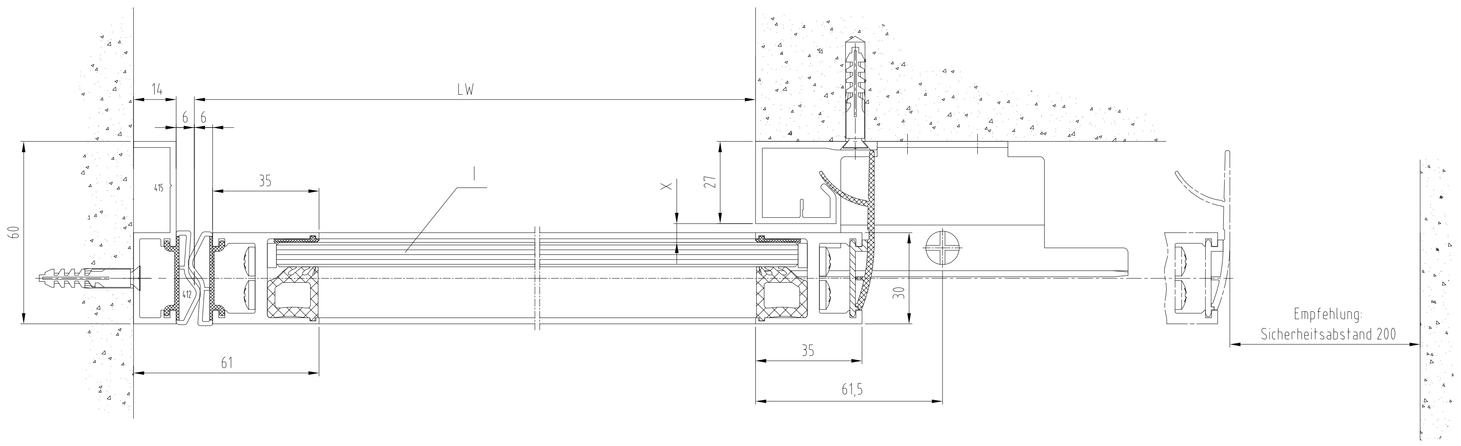

Standard / FST-2D		Gewicht	
1-fluegelig		1-fluegelig	
Standard FST-2D	LW 700-3000 LW 900-1800	Standard FST-2D	1 x 200 kg 1 x 150 kg
B min. = 2 x LW + 49			

Standard / FST-2D		Gewicht	
2-fluegelig		2-fluegelig	
Standard FST-2D	LW 800-3000 LW 900-3000	Standard FST-2D	2 x 160 kg 2 x 130 kg
B min. = 2 x LW + 98			

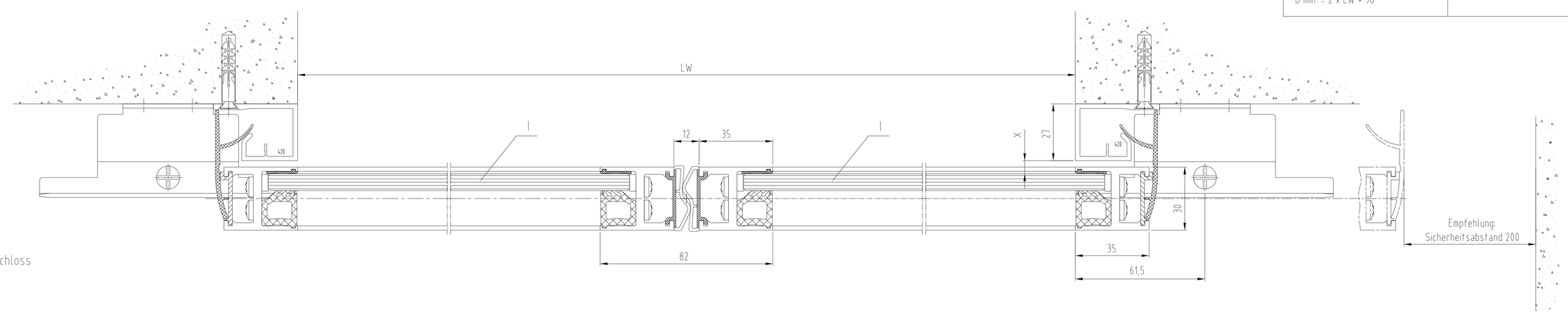

Achtung !
Darstellung incl. Schutzflügel, siehe separate Zeichnung.
Bei Ausführung mit Schutzflügel, ist immer Isolierverglasung erforderlich!

Achtung !
Ausruestung der Tueranlage mit Sicherheitseinrichtungen nach jeweiliger Risikobewertung gemaeß DIN 18650 Teil 1 + 2 .

				Datum/Date	Name	Werkstoff/Material
3	-	-	-			
2	-	-	-	Bearb/Drawn	12.2015	Wenzel
1	x	x	x	Gepr/Checked	x	x
Ind No.	Änderungs No. Modification no.	Datum/Date	Name	Norm/Check	x	x

DORMA

Maßstab/Scale 1:1 ×

ES 200
Schiebetuer ST FLEX
Antriebshöhe 150 - ESG-8 - ohne Seitenteil - Oberflur

© DORMA GmbH+Co.KG (DE) Ennepetal

Ausgabe/Issue: x
Format: A0
Ersatz/Replacem.: x
Zeichng-Nr/Drawing-No: 257512-00-6-60
Var. | Zeichn. | Zust/Cond. | Blatt/Sheet
Var.: 00
1 von 1 Bl.

"Weitergabe sowie Vervielfältigung dieser Unterlage, Verwertung und Mitteilung ihres Inhalts nicht gestattet, soweit nicht ausdrücklich zugestanden. Zuwiderhandlungen verpflichten zu Schadensersatz. Alle Rechte für den Fall der Patenterteilung oder Gebrauchsmuster-Eintragung vorbehalten."